ワンタッチミニ

KJ Series

RoHS

適用チューブ— ø2, ø3.2, ø4, ø6　接続ねじ—M3, M5, R1/8

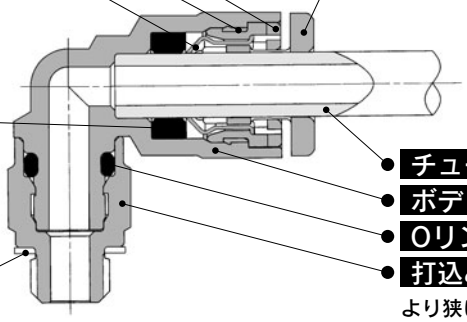

ガイド1

ガイド2

チャック

ナイロンにもウレタンにも使用可能
大きな保持力
チャックにより確実な喰い付きを行い、保持力を増大。

パッキン

低真空から1MPaまで使用可能
特殊形状により、確実なシールおよび、チューブ挿入時の抵抗が小。

ガスケット

リリースブッシュ(ライトグレー色)

軽い取外し力
取外し時にチャックの開放を行う。
又、チャックがチューブへ必要以上に喰い込むのを防止。
チューブ離脱性が向上。

チューブ

ボディ(白色系)

Oリング

打込みハーフ

より狭いスペースでの配管を可能
- ボディとねじ部が回転可能(位置決め程度)
- 無電解ニッケルめっき付
- R 1/8 ねじ部シール剤付

PAT.PEND

外径で20%小型化(KQシリーズ比)し、より狭いスペースでの配管が可能

シール剤付が標準仕様

銅系不可仕様
(無電解ニッケルめっき付)

真空—100kPa～使用可能

Order Made　オーダーメイド仕様
(詳細→P.26をご参照ください。)

適用チューブ

チューブ材質	FEP、PFA、ナイロン、ソフトナイロン注1)、ポリウレタン
チューブ外径	ø2、ø3.2、ø4、ø6

注1) ソフトナイロンチューブの場合、水は使用できません。

仕様

使用流体		空気、水注2)
使用圧力範囲注3)		−100kPa～1MPa
保証耐圧力		3MPa
周囲温度および使用流体温度		−5～60℃、水の場合:0～40℃(凍結なきこと)
ねじ	取付部	JIS B0203(管用テーパねじ)、JIS B0205(メートル並目ねじ)
	ナット部	JIS B0205(メートル細目ねじ)
ねじ部のシール剤(標準)		シール剤付
銅系不可仕様(標準)		黄銅部品全て無電解ニッケルめっき付

注2) サージ圧は最高使用圧力以下でご使用ください。
注3) 漏れがゼロではないので、リークテスタなど真空保持でのご使用は避けてください。

主要部品材質

ボディ	SUS303、C3604、PBT
打込みハーフ	C3604(ねじ部)
チャック、ガイド2	SUS304
リリースブッシュ	POM
パッキン、Oリング	NBR
ガスケット	PVC、SUS304・NBR
ガイド、ガイド1	PBT
ø2用ガイド	C3604

型式

六角穴付ハーフユニオン
KJS P.20
ボディ内部の六角穴を六角レンチで締付ける狭いスペース用のハーフユニオン。

ハーフユニオン
KJH P.20
めねじ部からの同一方向の配管に使用。最も一般的な機種。

メスユニオン
KJF P.20
圧力ゲージ等のおねじ部からの配管に使用。

ストレート
KJH P.20
同一方向のチューブ同士の接続に使用。

異径ストレート
KJH P.21
サイズ違いのチューブ同士の接続に使用。

エルボユニオン
KJL P.21
めねじ部からの直角方向の配管に使用。最も一般的な機種。

エルボ
KJL P.21
直角方向のチューブ同士の接続に使用。

隔壁用ユニオン
KJE P.25
パネル取付等のチューブの中継接続に使用。

ストリートエルボ
KJL P.21
ワンタッチ管継手からのチューブ取り出し方向の90度変更に使用。

レジューサエルボ
KJL P.22
ワンタッチ管継手からのチューブ取り出し方向の90度変更と共にサイズダウンに使用。

両口チーズユニオン
KJT P.22
両側90度方向のめねじ部からの分岐配管に使用。

チーズ
KJT P.23
両側90度方向のチューブからの分岐配管に使用。

異径チーズ
KJT P.23
両側90度方向にサイズダウンして分岐するチューブ同士の接続に使用。

サービスチーズユニオン
KJY P.23
めねじ部からの同一方向および90度方向の分岐配管に使用。

ロングエルボユニオン
KJW P.22
基本的にはエルボユニオンと同一に使用。相違点は配管を立体化して継手の干渉を防止する場合に使用。

ユニオンワイ
KJU P.24
同一方向のチューブ同士の分岐接続に使用。

異径ユニオンワイ
KJU P.24
同一方向にサイズダウンして分岐するチューブ同士の接続に使用。

ブランチユニオンワイ
KJU P.24
ワンタッチ管継手からの同一方向の分岐配管に使用。

異径ブランチユニオンワイ
KJX P.24
ワンタッチ管継手から同一方向にサイズダウンして分岐配管に使用。

ブランチ
KJU P.25
めねじ部からの同一方向の分岐配管に使用。

レジューサ
KJR P.25
ワンタッチ管継手のサイズ変更に使用。

プラグ
KJP P.25
使用しないワンタッチ管継手を塞ぐのに使用。

⚠ 製品個別注意事項

ご使用の前に必ずお読みください。
安全上のご注意については前付58、59、管継手＆チューブ／共通注意事項についてはP.13～16をご確認ください。

⚠注意

①金属ロッドおよび金属パイプを装着しないでください。金属ロッドおよび金属パイプが保持せず継手が飛び出します。
また、金属ロッドおよび金属パイプを使用後チューブ等装着した場合もチューブが保持せず抜ける場合があります。

KJ□02-M3ねじ部の締め込み方法

⚠注意

①手締め後、締め込み工具を用いて約1/6回転増し締めしてください。

ワンタッチミニ管継手の着脱操作

⚠注意

チューブの装着

①外周に傷のないチューブを直角に切断します。(チューブカッタTK-I、2、3をご使用ください。ペンチ、ニッパ、ハサミなどでのチューブ切断は避けてください。)
②チューブを握り、ゆっくりと押し込み奥まで確実に差し込みます。
③奥まで差し込んだら、チューブを軽く引張り抜けないことを確認します。

チューブの離脱

①リリースブッシュのツバの一部を押さえながらチューブを⇨の方向に引き抜いてください。
マイナスドライバーを使用してリリースブッシュを押しても離脱可能です。ただし、リリースブッシュの破損にはご注意ください。

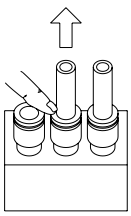

②離脱したチューブの再使用は、くい込んだ箇所を切断してご使用ください。

ハーフユニオン:KJH

〈M3、M5の場合〉

〈R1/8の場合〉

適用チューブ外径 mm	接続ねじ T	型式	H (六角対辺)	L	※A	M	有効断面積 mm² ナイロン	有効断面積 mm² ウレタン	質量 g
2	M3×0.5	KJH02-M3	5.5	12.5	10	8.8	—	0.9	1.1
	M5×0.8	KJH02-M5	7	11.7	8.7				1.9
3.2	M3×0.5	KJH23-M3	7	16.3	13.7	12.7	0.9	0.9	1.6
	M5×0.8	KJH23-M5		16.7	13.6		3	2.5	2
	R1/8	KJH23-01S	10	12.9	9.8	12.4			4.7
4	M3×0.5	KJH04-M3	8	16.3	13.7	12.7	0.9	0.9	1.9
	M5×0.8	KJH04-M5		17	13.9		4	4	2.4
	R1/8	KJH04-01S	10	13.9	10.8				4.6
6	M5×0.8	KJH06-M5	10	17.8	14.7	13.5	4	4	3.3
	R1/8	KJH06-01S		18.5	15.4		10	10	5.2

※ Rねじのねじ込み後の参考寸法

〈M3、M5の場合〉

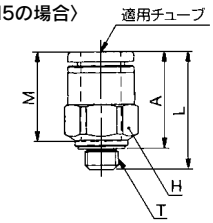

〈R1/8の場合〉

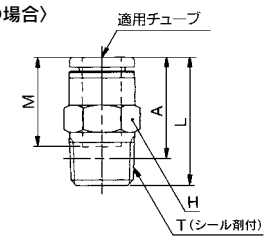

六角穴付ハーフユニオン:KJS

〈M3、M5の場合〉

〈R1/8の場合〉

適用チューブ外径 mm	接続ねじ T	型式	H (六角対辺)	注) øD	L	※A	M	有効断面積 mm² ナイロン	有効断面積 mm² ウレタン	質量 g
2	M3×0.5	KJS02-M3	1.5	5.5	12.5	10	8.8	—	0.9	1.1
3.2	M3×0.5	KJS23-M3	1.5	7	16.3	13.7	12.7	1.4	1.4	1.3
	M5×0.8	KJS23-M5	2		19.7	16.6		2.5	2.5	2.8
4	M3×0.5	KJS04-M3	1.5	8	16.3	13.7	12.7	1.4	1.4	1.6
	M5×0.8	KJS04-M5	2.5		18.7	15.6		4	4	2.7
	R1/8	KJS04-01S	3	9.8	19.7	15.7				5.4
6	M5×0.8	KJS06-M5	2.5	10	19.5	16.4	13.5	4	4	3.3
	R1/8	KJS06-01S	4		20	16		10	10	5.2

※ Rねじのねじ込み後の参考寸法
注)øDは最大径を意味します。

〈M3、M5の場合〉

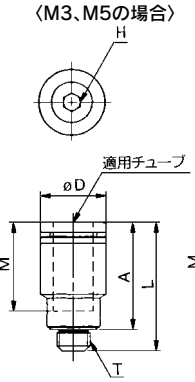

〈R1/8の場合〉

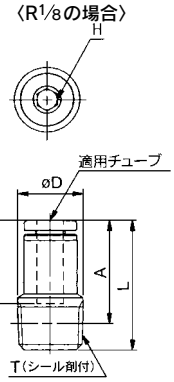

メスユニオン:KJF

適用チューブ外径 mm	接続ねじ T	型式	H (六角対辺)	注) øD	L1	L2	M	有効断面積 mm² ナイロン	有効断面積 mm² ウレタン	質量 g
3.2	M3×0.5	KJF23-M3	7	7	16.5	6.8	12.7	3	2.5	2.6
	M5×0.8	KJF23-M5			18.8	7.9				2.8
4	M3×0.5	KJF04-M3	8	8	16.1	6.4	12.7	4	4	3.2
	M5×0.8	KJF04-M5			18.7	7.8				3.8
6	M5×0.8	KJF06-M5	10	10	18	7.5	13.5	10	10	5.3

注) øDは最大径を意味します。

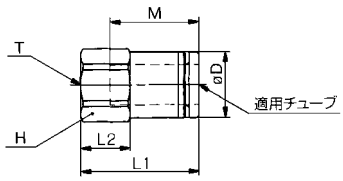

ストレート:KJH

適用チューブ外径 mm	型式	注) øD	L	M	有効断面積 mm² ナイロン	有効断面積 mm² ウレタン	質量 g
2	KJH02-00	6	17.8	8.8	—	0.8	1.0
3.2	KJH23-00	8.4	26.3	12.7	3	2.5	1.4
4	KJH04-00	9.3	26.3	12.7	4	4	1.7
6	KJH06-00	11.6	28	13.5	10	10	2.5

注) øDは最大径を意味します。

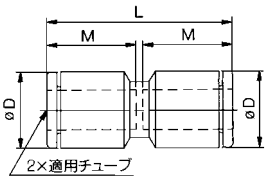

異径ストレート:KJH

適用チューブ外径 mm ⓐ	ⓑ	型式	注) øD1	注) øD2	L	M1	M2	有効断面積 mm² ナイロン	ウレタン	質量 g
2	3.2	KJH02-23	8.4	8.4	26.6	8.8	12.7	—	0.9	2.4
	4	KJH02-04	9.3	9.3						3.2
3.2	4	KJH23-04	8.4	9.3	26.3	12.7	12.7	3	2.5	1.6
	6	KJH23-06		11.6	27.2		13.5			2
4	6	KJH04-06	9.3	11.6	27.2	12.7	13.5	4	4	2.2

注) øD1、øD2は最大径を意味します。

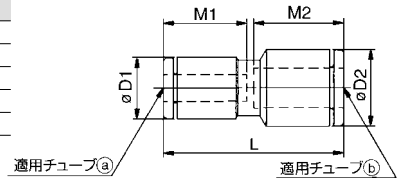

エルボユニオン:KJL

〈M3、M5の場合〉

〈R1/8の場合〉

適用チューブ外径 mm	接続ねじ T	型式	H (六角対辺)	注) øD	L1	L2	※A	M	有効断面積 mm² ナイロン	ウレタン	質量 g
2	M3×0.5	KJL02-M3	5.5	6	9.5	11.6	12.1	8.8	—	0.8	1.4
	M5×0.8	KJL02-M5	7			12.1					2.4
3.2	M3×0.5	KJL23-M3	7	8.4	15.3	12.5	14.1	12.7	0.8	0.8	2.1
	M5×0.8	KJL23-M5				13.2	14.3		2.6	2.2	2.5
	R1/8	KJL23-01S	10			14.3	15.4				6.7
4	M3×0.5	KJL04-M3	7	9.3	15.6	13	15.1	12.7	0.8	0.8	2.2
	M5×0.8	KJL04-M5				13.7	15.3		3.5	3.5	2.7
	R1/8	KJL04-01S	10			14.8	16.4				6.8
6	M5×0.8	KJL06-M5	7	11.6	16.1	14.7	17.4	13.5	3.5	3.5	3.2
	R1/8	KJL06-01S	10		17.8	15.8	18.5		9	9	6.4

※ Rねじのねじ込み後の参考寸法
注)øDは最大径を意味します。

〈M3、M5の場合〉

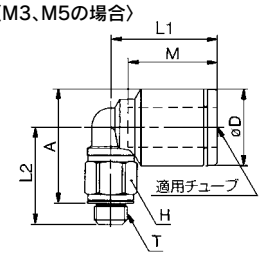

〈R1/8の場合〉

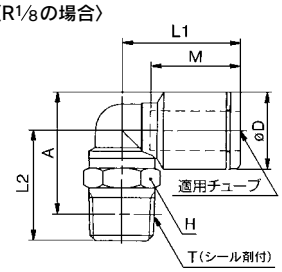

エルボ:KJL

適用チューブ外径 mm	型式	注) øD	L	Q	M	有効断面積 mm² ナイロン	ウレタン	質量 g
3.2	KJL23-00	8.4	15	5.8	12.7	2.6	2.2	1.6
4	KJL04-00	9.3	15.8	6.3	12.7	3.5	3.5	2
6	KJL06-00	11.6	17.1	7.3	13.5	9	9	3.1

注) øDは最大径を意味します。

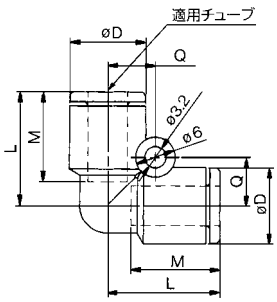

ストリートエルボ:KJL

適用チューブ外径 mm	適用管継手サイズ ød	型式	注) øD1	øD2	L1	L2	A	M	有効断面積 mm² ナイロン	ウレタン	質量 g
3.2	3.2	KJL23-99	8.4	6	14.5	23.8	15.3	12.7	2.6	2.2	1
4	4	KJL04-99	9.3	6	15.6	24.7	16.7	12.7	3.5	3.5	1.2
6	6	KJL06-99	11.6	7	16.3	26.8	19.1	13.5	9	9	2

注) øD1は最大径を意味します。

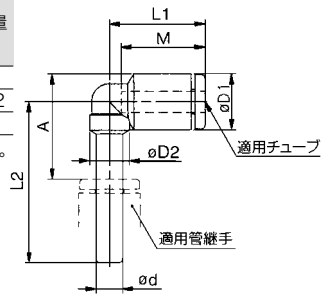

レジューサエルボ:KJL

適用チューブ外径 mm	適用管継手サイズ ød	型式	注) øD1	øD2	L1	L2	A	M	有効断面積 mm² ナイロン	有効断面積 mm² ウレタン	質量 g
3.2	4	KJL23-04	8.4	6	14.5	24.3	15.8	12.7	2.6	2.2	1.1
	6	KJL23-06				25.3	16				1.2
4	6	KJL04-06	9.3	6	15.6	25.7	16.9	12.7	3.5	3.5	1.4

注) øD1は最大径を意味します。

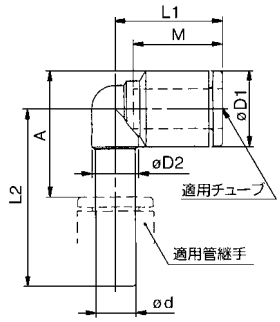

ロングエルボユニオン:KJW

〈M3、M5の場合〉

〈R1/8の場合〉

適用チューブ外径 mm	接続ねじ T	型式	H (六角対辺)	注) øD	L1	L2	※A	M	有効断面積 mm² ナイロン	有効断面積 mm² ウレタン	質量 g
2	M3×0.5	KJW02-M3	5.5	6	9.5	18.6	19.1	8.8	—	0.8	2.6
	M5×0.8	KJW02-M5	7			19.1					4.5
3.2	M3×0.5	KJW23-M3	7	8.4	15.3	22.5	24.1	12.7	0.8	0.8	5
	M5×0.8	KJW23-M5				25.2	26.3		2.6	2.2	6.2
	R1/8	KJW23-01S	10			24.3	25.4				13.4
4	M3×0.5	KJW04-M3	7	9.3	15.6	23	25.1	12.7	0.8	0.8	5.1
	M5×0.8	KJW04-M5				25.7	27.3		3.5	3.5	6.4
	R1/8	KJW04-01S	10			24.8	26.4				13.6
6	M5×0.8	KJW06-M5	7	11.6	16.1	26.7	29.4	13.5	3.5	3.5	6.9
	R1/8	KJW06-01S	10		17.8	27.8	30.5		9	9	13.2

※ Rねじのねじ込み後の参考寸法
注) øDは最大径を意味します。

〈M3、M5の場合〉

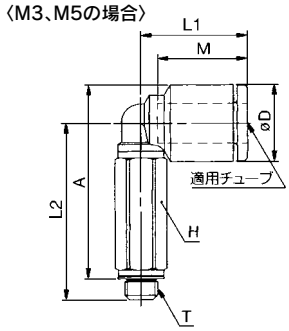

〈R1/8の場合〉

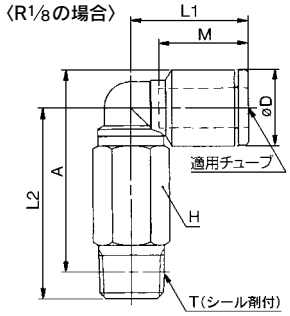

両口チーズユニオン:KJT

〈M3、M5の場合〉

〈R1/8の場合〉

適用チューブ外径 mm	接続ねじ T	型式	H (六角対辺)	注) øD	L1	L2	※A	M	有効断面積 mm² ナイロン	有効断面積 mm² ウレタン	質量 g
2	M3×0.5	KJT02-M3	5.5	6	9.5	11.6	12.1	8.8	—	1.1	1.8
	M5×0.8	KJT02-M5	7			12.1					2.8
3.2	M3×0.5	KJT23-M3	7	8.4	15.3	12.5	14.1	12.7	0.9	0.9	2.8
	M5×0.8	KJT23-M5				13.2	14.3		3.2	2.7	3.2
	R1/8	KJT23-01S	10			14.3	15.4				7.4
4	M3×0.5	KJT04-M3	7	9.3	15.6	13	15.1	12.7	0.9	0.9	3.1
	M5×0.8	KJT04-M5				13.7	15.3		4.5	4.5	3.5
	R1/8	KJT04-01S	10			14.8	16.4				7.7
6	M5×0.8	KJT06-M5	7	11.6	16.1	14.7	17.4	13.5	4.5	4.5	4.4
	R1/8	KJT06-01S	10		17.8	15.8	18.5		11	11	7.6

※ Rねじのねじ込み後の参考寸法
注) øDは最大径を意味します。

〈M3、M5の場合〉

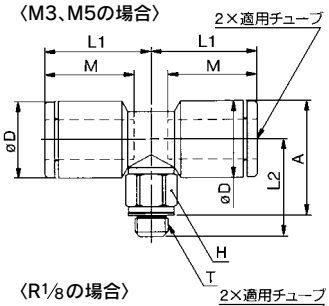

〈R1/8の場合〉

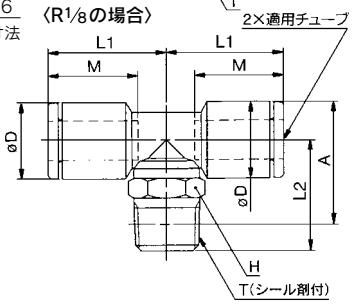

チーズ:KJT

適用チューブ外径 mm	型式	注) øD	L	Q	M	有効断面積 mm² ナイロン	有効断面積 mm² ウレタン	質量 g
2	KJT02-00	6	10	4.9	8.8	—	0.9	1.7
3.2	KJT23-00	8.4	15	5.8	12.7	3.2	2.7	2.5
4	KJT04-00	9.3	15.8	6.3	12.7	4.5	4.5	3
6	KJT06-00	11.6	17.1	7.3	13.5	11	11	4.6

注) øDは最大径を意味します。

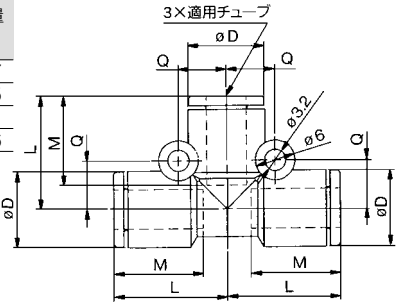

異径チーズ:KJT

適用チューブ外径 mm ⓐ	ⓑ	型式	注) øD1	注) øD2	L1	L2	Q1	Q2	M1	M2	有効断面積 mm² ナイロン	有効断面積 mm² ウレタン	質量 g
3.2	4	KJT23-04	9.3	8.4	15.3	15.8	5.8	6.3	12.7	12.7	4.5	4.5	2.8
4	6	KJT04-06	11.6	9.3	16.6	16.8	6.3	7.3	13.5	12.7	8	8	3.7

注) øD1、øD2は最大径を意味します。

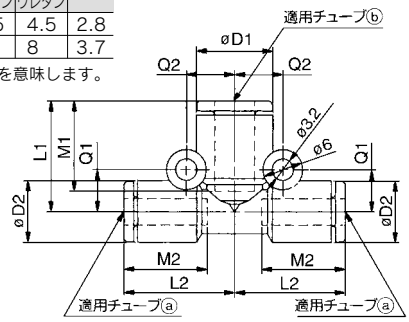

サービスチーズユニオン:KJY

〈M3、M5の場合〉

〈R1/8の場合〉

適用チューブ外径 mm	接続ねじ T	型式	H (六角対辺)	注) øD	L1	L2	L3	※A	M	有効断面積 mm² ナイロン	有効断面積 mm² ウレタン	質量 g
2	M3×0.5	KJY02-M3	5.5	6	10	10	11.6	19.1	8.8	—	1.1	1.9
	M5×0.8	KJY02-M5	7				12.1				1.3	2.9
3.2	M3×0.5	KJY23-M3	7	8.4	15.4	14.8	12.5	24.7	12.7	0.9	0.9	2.8
	M5×0.8	KJY23-M5					13.2	24.9		3.2	2.7	3.2
	R1/8	KJY23-01S	10				14.3	26				7.4
4	M3×0.5	KJY04-M3	7	9.3	15.6	14.8	13	25.2	12.7	0.9	0.9	3.1
	M5×0.8	KJY04-M5					13.7	25.4		4.5	4.5	3.5
	R1/8	KJY04-01S	10				14.8	26.5				7.7
6	M5×0.8	KJY06-M5	7	11.6	17.1	17.1	14.7	28.7	13.5	4.5	4.5	4.5
	R1/8	KJY06-01S	10		17.5	16.6	15.8	29.3		11	11	7.5

※ Rねじのねじ込み後の参考寸法
注)øDは最大径を意味します。

〈M3、M5の場合〉

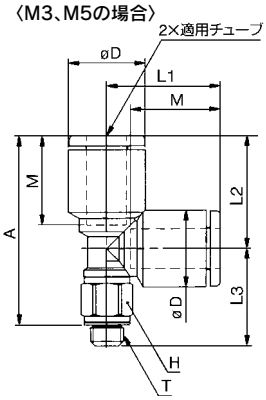

〈R1/8の場合〉

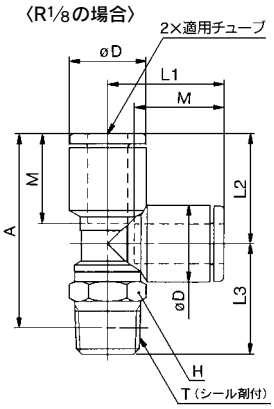

ユニオンワイ:KJU

適用チューブ外径 mm	型式	注) øD	L1	L2	P	Q	M1	M2	有効断面積 mm² ナイロン	有効断面積 mm² ウレタン	質量 g
2	KJU02-00	6	20.1	13.4	6.5	4.6	1.8	1.8	—	0.9	1.8
3.2	KJU23-00	8.4	28.5	19	8.4	5.8	12.7	12.9	3.2	2.7	2.6
4	KJU04-00	9.3	27.9	18.3	9.3	6.3	12.7	12.9	4.5	4.5	3
6	KJU06-00	11.6	31.2	21.6	11.6	7.3	13.5	13.7	11	11	4.7

注) øDは最大径を意味します。

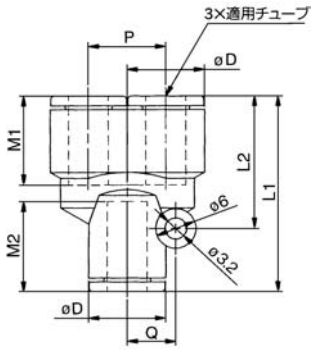

異径ユニオンワイ:KJU

適用チューブ外径 mm ⓐ	適用チューブ外径 mm ⓑ	型式	注) øD1	注) øD2	L1	L2	P	Q	M1	M2	有効断面積 mm² ナイロン	有効断面積 mm² ウレタン	質量 g
2	3.2	KJU02-23	6	6	28.8	19.2	8.4	5.8	8.8	12.7	—	1.5	4.7
	4	KJU02-04		7.8	28.2	18.5	9.3	6.3				1.6	6.0
3.2	4	KJU23-04	8.4	9.3	27.5	18.3	8.4	6.3	12.7	12.9	3.2	2.7	2.7
4	6	KJU04-06	9.3	11.6	29.2	19.3	9.3	7.3	12.7	13.7	4.5	4.5	3.7

注) øD1、øD2は最大径を意味します。

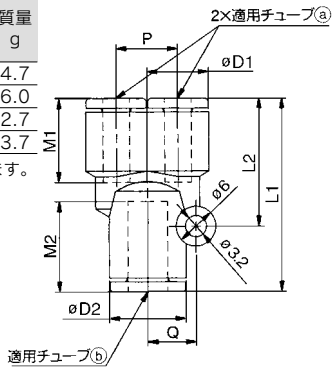

ブランチユニオンワイ:KJU

適用チューブ外径 mm	適用管継手サイズ ød	型式	注) øD1	øD2	L	P	A	M	有効断面積 mm² ナイロン	有効断面積 mm² ウレタン	質量 g
3.2	3.2	KJU23-99	8.4	10	43.5	8.4	34.1	12.7	3.2	2.7	2.7
4	4	KJU04-99	9.3	10	44.7	9.3	35.3	12.7	4.5	4.5	3.2
6	6	KJU06-99	11.6	10	47.8	11.6	37.6	13.5	11	11	4.5

注) øD1は最大径を意味します。

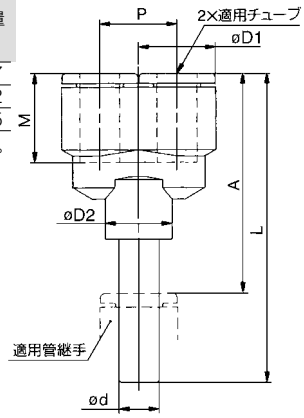

異径ブランチユニオンワイ:KJX

適用チューブ外径 mm	適用管継手サイズ ød	型式	注) øD1	øD2	L	P	A	M	有効断面積 mm² ナイロン	有効断面積 mm² ウレタン	質量 g
3.2	4	KJX23-04	8.4	10	44	8.4	34.6	12.7	4.5	4.5	2.8
4	6	KJX04-06	9.3	10	45.7	9.3	35.5	12.7	8	8	3.5

注) øD1は最大径を意味します。

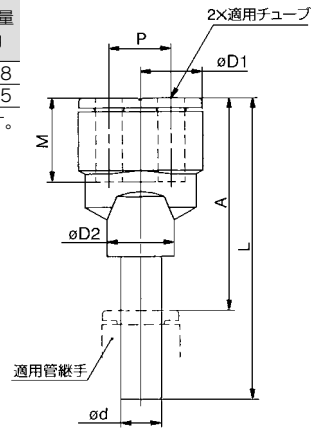

ブランチ:KJU

〈M5の場合〉

適用チューブ外径 mm	接続ねじ T	型式	H (六角対辺)	注) øD1	øD2	L	P	※A	M	有効断面積 mm² ナイロン	有効断面積 mm² ウレタン	質量 g
3.2	M5×0.8	KJU23-M5	10	8.4	10	30.6	8.4	27.5	12.7	2.2	2.2	5.9
	R1/8	KJU23-01S				33.2		30.1		3.2	2.7	8.3
4	M5×0.8	KJU04-M5	10	9.3	10	31.3	9.3	28.2	12.7	2.2	2.2	6.4
	R1/8	KJU04-01S				33.9		30.8		4.5	4.5	8.8
6	M5×0.8	KJU06-M5	10	11.6	10	33.4	11.6	30.3	13.5	2.2	2.2	7.4
	R1/8	KJU06-01S				36		32.9		11	11	9.9

※ Rねじのねじ込み後の参考寸法
注)øD1は最大径を意味します。

〈M5の場合〉

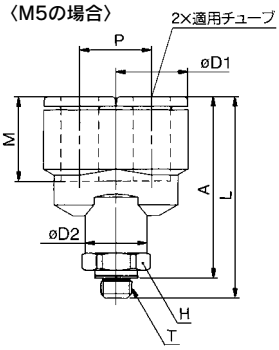

〈R1/8の場合〉

〈R1/8の場合〉

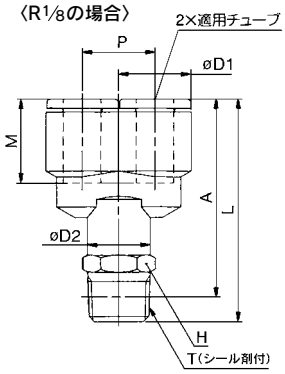

レジューサ:KJR

適用チューブ外径 mm	適用管継手サイズ ød	型式	注) øD	L	A	M	有効断面積 mm² ナイロン	有効断面積 mm² ウレタン	質量 g
2	4	KJR02-04	6	28.3	15.6	8.8	—	0.9	0.7
3.2	4	KJR23-04	8.4	32	19.3	12.7	3	2.5	0.9
	6	KJR23-06		33	19.5				1.1
4	6	KJR04-06	9.3	33.5	20	12.7	4	4	1.3

注) øDは最大径を意味します。

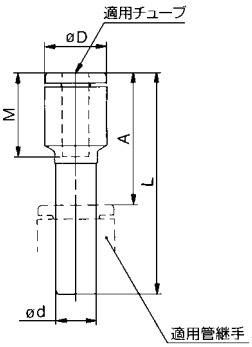

隔壁用ユニオン:KJE

適用チューブ外径 mm	型式	T	H (六角対辺)	L	取付穴	M	有効断面積 mm² ナイロン	有効断面積 mm² ウレタン	質量 g
2	KJE02-00	M7×0.75	9	18.1	8	8.8	—	0.8	3.7
3.2	KJE23-00	M8×0.75	10	26	9	12.7	3	2.5	4.6
4	KJE04-00	M9×0.75	11	26	10	12.7	4	4	5.6
6	KJE06-00	M11×0.75	14	27.7	12	13.5	10	10	8.5

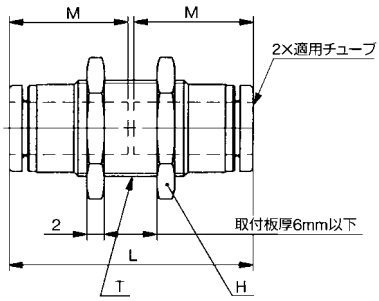

プラグ:KJP

適用チューブ外径 mm ød	型式	øD	L	A	質量 g
2	KJP-02	3	17	8.2	0.1

※ ø3.2, 4, 6にはKQ2Pをご使用ください。

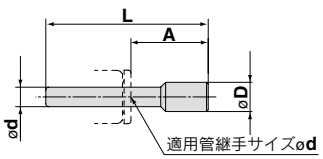

オーダーメイド仕様

詳しい寸法・仕様および納期については当社にご確認ください。

1 ノングリース仕様

表示記号	仕様／内容
X17	ノングリース仕様 ゴム材質:NBR(フッ素コーティング付) リリースブッシュ色:ライトブルー
X39	ノングリース仕様 ゴム材質:NBR(フッ素コーティング付) リリースブッシュ色:ライトブルー クリーン仕様(銅系不可仕様、エアブロー、二重梱包)
X94	ノングリース仕様 ゴム材質:FKM(フッ素コーティング付) リリースブッシュ色:ライトブルー

型式末尾に-X17と表示してください。
例）**KJH06-01S-X17**

2 その他仕様

表示記号	仕様／内容
X12	潤滑剤:白色ワセリン リリースブッシュ色:白色
X34	ゴム材質:FKM
X41	固定絞り付注)

注）ハーフユニオン、エルボユニオンのみ対応しています。
固定絞り径の対応可否は別途お問い合わせください。

スペアパーツ

品名	品番	適用ねじ	材質
ガスケット	M-3G	M3	PVC
	IN-233-706	M3	SUS304・NBR
	M-5G2	M5	SUS304・NBR

品名	品番	適用機種
管用ナット	KJ02-P01	KJE02-00
	KJ23-P01	KJE23-00
	KJ04-P01	KJE04-00
	KJ06-P01	KJE06-00

インチサイズワンタッチミニ
KJ Series

適用チューブ— ø1/8", ø5/32", ø1/4"　接続ねじ—10-32UNF, NPT1/16, NPT1/8

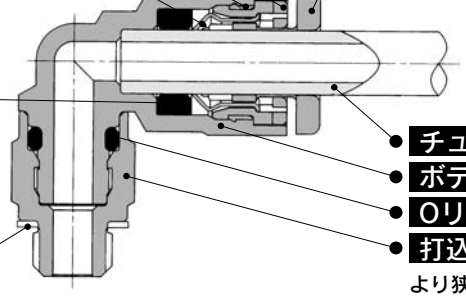

PAT.PEND

外径で20%小形化(KQシリーズ比)し、より狭いスペースでの配管が可能

シール剤付が標準仕様

銅系不可仕様
(無電解ニッケルめっき付)

真空－100kPa～使用可能

Order Made　オーダーメイド仕様
(詳細→P.36をご参照ください。)

適用チューブ

チューブ材質	FEP、PFA、ナイロン、ソフトナイロン注1)、ポリウレタン
チューブ外径	ø1/8"、ø5/32"、ø1/4"

注1) ソフトナイロンチューブの場合、水は使用できません。

仕様

使用流体		空気、水注2)
使用圧力範囲注3)		－100kPa～1MPa
保証耐圧力		3MPa
周囲温度および使用流体温度		－5～60℃、水の場合:0～40℃(凍結なきこと)
ねじ	取付部	ANSI/ASMEB1.20.1(NPTねじ)、JIS B0208(ユニファイ細目ねじ)
	ナット部	JIS B0208(ユニファイ細目ねじ)
ねじ部のシール(標準)		シール剤付
銅系不可仕様(標準)		黄銅部品全て無電解ニッケルめっき付

注2) サージ圧は最高使用圧力以下でご使用ください。
注3) 漏れがゼロではないので、リークテスタなど真空保持でのご使用は避けてください。

主要部品材質

ボディ	SUS303、C3604、PBT
打込みハーフ	C3604(ねじ部)
チャック、ガイド2	SUS304
リリースブッシュ	POM
パッキン、Oリング	NBR
ガスケット	SUS304、NBR
ガイド、ガイド1	PBT

型式

六角穴付ハーフユニオン
KJS P.30
ボディ内部の六角穴を六角レンチで締付ける狭いスペース用のハーフユニオン。

隔壁用ユニオン
KJE P.35
パネル取付等のチューブの中継接続に使用。

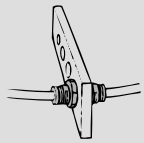

ロングエルボユニオン
KJW P.32
基本的にはエルボユニオンと同一に使用。相違点は配管を立体化して継手の干渉を防止する場合に使用。

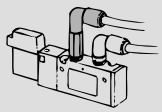

ハーフユニオン
KJH P.30
めねじ部からの同一方向の配管に使用。最も一般的な機種。

メスユニオン
KJF P.30
圧力ゲージ等のおねじ部からの配管に使用。

ストレート
KJH P.30
同一方向のチューブ同士の接続に使用。

異径ストレート
KJH P.31
サイズ違いのチューブ同士の接続に使用。

エルボユニオン
KJL P.31
めねじ部からの直角方向の配管に使用。最も一般的な機種。

エルボ
KJL P.31
直角方向のチューブ同士の接続に使用。

ストリートエルボ
KJL P.31
ワンタッチ管継手からのチューブ取り出し方向の90度変更に使用。

レジューサエルボ
KJL P.32
ワンタッチ管継手からのチューブ取り出し方向の90度変更と共にサイズダウンに使用。

両口チーズユニオン
KJT P.32
両側90度方向のめねじ部からの分岐配管に使用。

チーズ
KJT P.33
両側90度方向のチューブからの分岐配管に使用。

異径チーズ
KJT P.33
両側90度方向にサイズダウンして分岐するチューブ同士の接続に使用。

サービスチーズユニオン
KJY P.33
めねじ部からの同一方向および90度方向の分岐配管に使用。

ユニオンワイ
KJU P.34
同一方向のチューブ同士の分岐接続に使用。

異径ユニオンワイ
KJU P.34
同一方向にサイズダウンして分岐するチューブ同士の接続に使用。

ブランチユニオンワイ
KJU P.34
ワンタッチ管継手からの同一方向の分岐配管に使用。

異径ブランチユニオンワイ
KJX P.34
ワンタッチ管継手から同一方向にサイズダウンして分岐配管に使用。

ブランチ
KJU P.35
めねじ部からの同一方向の分岐配管に使用。

レジューサ
KJR P.35
ワンタッチ管継手のサイズ変更に使用。

⚠ 製品個別注意事項

ご使用の前に必ずお読みください。
安全上のご注意については前付58、59、管継手＆チューブ／共通注意事項についてはP.13～16をご確認ください。

⚠注意

①金属ロッドおよび金属パイプを装着しないでください。金属ロッドおよび金属パイプが保持せず継手が飛び出します。
また、金属ロッドおよび金属パイプを使用後チューブ等装着した場合もチューブが保持せず抜ける場合があります。

ワンタッチミニ管継手の着脱操作

⚠注意

チューブの装着

①外周に傷のないチューブを直角に切断します。(チューブカッタTK-1、2、3をご使用ください。ペンチ、ニッパ、ハサミなどでのチューブ切断は避けてください。)
②チューブを握り、ゆっくりと押し込み奥まで確実に差し込みます。
③奥まで差し込んだら、チューブを軽く引張り抜けないことを確認します。

チューブの離脱

①リリースブッシュのツバの一部を押さえながらチューブを⇨の方向に引き抜いてください。
マイナスドライバーを使用してリリースブッシュを押しても離脱可能です。ただし、リリースブッシュの破損にはご注意ください。

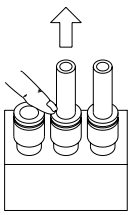

②離脱したチューブの再使用は、くい込んだ箇所を切断してご使用ください。

ハーフユニオン:KJH

〈10-32UNFの場合〉

〈NPTの場合〉

適用チューブ外径インチ	接続ねじ(T) UNF NPT	型式	H(六角対辺)	L	※A	M	最大穴径	質量g
1/8	10-32UNF	**KJH01-32**	7	16.7	13.6	12.7	2.3	2
	1/16	**KJH01-33S**	9.5	18.8	14.8		2.5	5
	1/8	**KJH01-34S**	11.11	12.9	9.8			4.7
5/32	10-32UNF	**KJH03-32**	8	17	13.9	12.7	2.3	2.4
	1/16	**KJH03-33S**	9.5	19.5	15.5		3	4.7
	1/8	**KJH03-34S**	11.11	13.9	10.8			4.6
1/4	10-32UNF	**KJH07-32**	11.11	18.4	15.3	13.6	2.3	3.3
	1/16	**KJH07-33S**		22	18		3.5	6.2
	1/8	**KJH07-34S**		17.5	14.4		4.6	5.2

※ NPTねじのねじ込み後の参考寸法

〈10-32UNFの場合〉

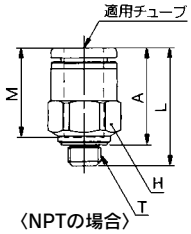

〈NPTの場合〉

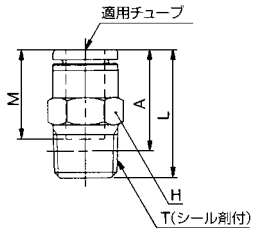

六角穴付ハーフユニオン:KJS

〈10-32UNFの場合〉

〈NPTの場合〉

適用チューブ外径インチ	接続ねじ(T) UNF NPT	型式	H(六角対辺)	注)øD	L	※A	M	最小穴径	質量g
1/8	10-32UNF	**KJS01-32**	2	7	19.7	16.6	12.7	2	2.8
5/32	10-32UNF	**KJS03-32**	2.5	8	18.7	15.6	12.7	2.5	2.7
	1/16	**KJS03-33S**	2.78		19.6	15.6		2.8	4
	1/8	**KJS03-34S**		10.3					5.4
1/4	10-32UNF	**KJS07-32**	2.5	10.3	19.6	16.5	13.6	2.5	3.3
	1/16	**KJS07-33S**	3.57		21.1	17.1		3.6	5.8
	1/8	**KJS07-34S**	4.76		20.1	16.1		4.8	5.2

※ NPTねじのねじ込み後の参考寸法

注) øDは最大径を意味します。

〈10-32UNFの場合〉〈NPTの場合〉

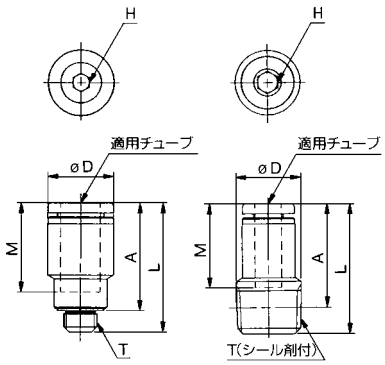

メスユニオン:KJF

適用チューブ外径インチ	接続ねじ(T) UNF	型式	H(六角対辺)	注)øD	L1	L2	M	最小穴径	質量g
1/8	10-32UNF	**KJF01-32**	7	6.9	18.8	7.9	12.7	2.5	2.8
5/32	10-32UNF	**KJF03-32**	8	7.9	18.7	7.8	12.7	3	3.8
1/4	10-32UNF	**KJF07-32**	11.11	10.3	18	7.5	13.6	4	5.3

注) øDは最大径を意味します。

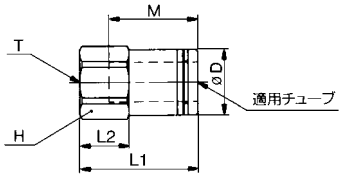

ストレート:KJH

適用チューブ外径インチ	型式	注)øD	L	M	最小穴径	質量g
1/8	**KJH01-00**	8.4	26.3	12.7	2.5	1.4
5/32	**KJH03-00**	9.3	26.3	12.7	3	1.7
1/4	**KJH07-00**	12	28.1	13.6	4.6	2.6

注) øDは最大径を意味します。

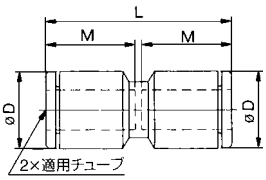

異径ストレート:KJH

適用チューブ外径インチ ⓐ	ⓑ	型式	注) øD1	注) øD2	L	M1	M2	最大穴径	質量 g
1/8	5/32	KJH01-03	8.4	9.3	26.3	12.7	12.7	2.5	1.6
	1/4	KJH01-07		12	27.2		13.6		2.1
5/32		KJH03-07	9.3	12	27.2	12.7	13.6	3	2.3

注) øD1、øD2は最大径を意味します。

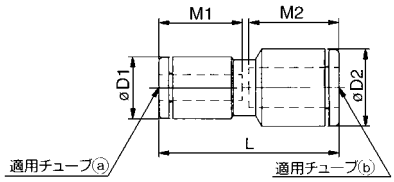

エルボユニオン:KJL

〈10-32UNFの場合〉

〈NPTの場合〉

適用チューブ外径インチ	接続ねじ (T) UNF NPT	型式	H (六角対辺)	注) øD	L1	L2	※A	M	最小穴径	質量 g
1/8	10-32UNF	KJL01-32	7	8.4	15.3	13.2	14.3	12.7	2.3	2.5
	1/16	KJL01-33S	9.5			16.4	16.6		2.5	5.9
	1/8	KJL01-34S	11.11			14.5	15.6			6.7
5/32	10-32UNF	KJL03-32	7	9.3	15.6	13.7	15.3	12.7	2.3	2.7
	1/16	KJL03-33S	9.5			16.9	17.6		2.5	4.5
	1/8	KJL03-34S	11.11			15	16.6			6.8
1/4	10-32UNF	KJL07-32	7	12	16.1	15.1	18	13.6	2.3	3.2
	1/16	KJL07-33S	9.5			18.3	20.3		2.5	5.3
	1/8	KJL07-34S	11.11		17.8	16.4	19.3		4.6	6.4

※ NPTねじのねじ込み後の参考寸法

注) øDは最大径を意味します。

〈10-32UNFの場合〉

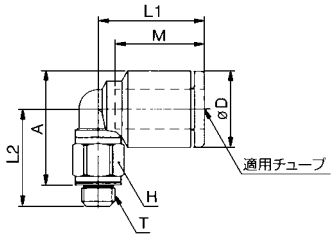

〈NPTの場合〉

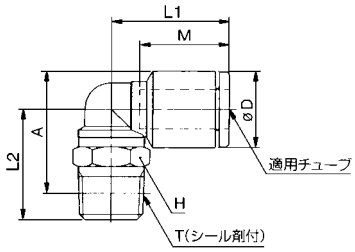

エルボ:KJL

適用チューブ外径インチ	型式	注) øD	L	Q	M	最小穴径	質量 g
1/8	KJL01-00	8.4	15	5.8	12.7	2.5	1.6
5/32	KJL03-00	9.3	15.8	6.3	12.7	3	2
1/4	KJL07-00	12	17.4	7.6	13.6	4.6	3.3

注) øDは最大径を意味します。

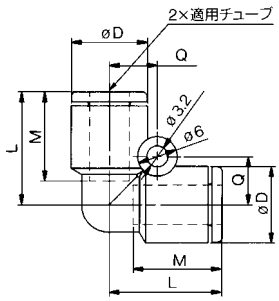

ストリートエルボ:KJL

適用チューブ外径インチ	適用管継手サイズ ød インチ	型式	注) øD1	øD2	L1	L2	A	M	最小穴径	質量 g
1/8	1/8	KJL01-99	8.4	6	14.5	23.8	15.3	12.7	2.2	1
5/32	5/32	KJL03-99	9.3	6	15.6	24.7	16.7	12.7	2.5	1.2
1/4	1/4	KJL07-99	12	7.6	16.7	27	19.4	13.6	4.6	2.1

注) øD1は最大径を意味します。

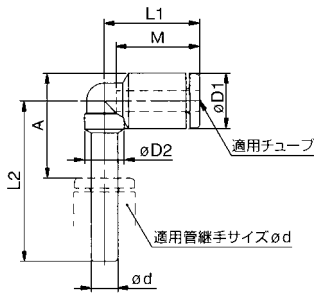

レジューサエルボ:KJL

適用チューブ外径インチ	適用管継手サイズ ødインチ	型式	注) øD1	øD2	L1	L2	A	M	最小穴径	質量 g
1/8	5/32	**KJL01-03**	8.4	6	14.5	24.3	15.8	12.7	2.2	1.1
	1/4	**KJL01-07**		6.35	14.7	25.8	16.4		2.2	1.3
5/32	1/4	**KJL03-07**	9.3	6.35	14.9	26.2	17.3	12.7	2.5	1.5

注) øD1は最大径を意味します。

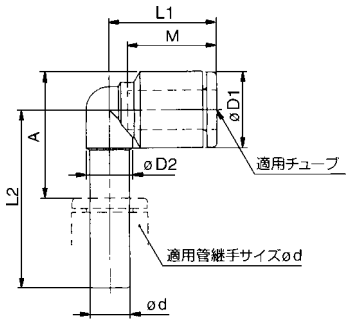

ロングエルボユニオン:KJW

〈10-32UNFの場合〉

適用チューブ外径インチ	接続ねじ (T) UNF NPT	型式	H (六角対辺)	注) øD	L1	L2	※A	M	最小穴径	質量 g
1/8	10-32UNF	**KJW01-32**	7	8.4	15.3	26.2	27.3	12.7	2.3	6.2
	1/16	**KJW01-33S**	9.5			29.4	29.6		2.5	11.5
	1/8	**KJW01-34S**	11.11			24.8	25.9			13.4
5/32	10-32UNF	**KJW03-32**	7	9.3	15.6	26.7	28.3	12.7	2.3	6.4
	1/16	**KJW03-33S**	9.5			29.9	30.6		2.5	11.7
	1/8	**KJW03-34S**	11.11			25.3	26.9			13.6
1/4	10-32UNF	**KJW07-32**	7	12	16.1	28.1	31	13.6	2.3	6.9
	1/16	**KJW07-33S**	9.5			31.3	33.3		2.5	10.7
	1/8	**KJW07-34S**	11.11		17.8	29.4	32.3		4.6	13.2

※ NPTねじのねじ込み後の参考寸法
注) øDは最大径を意味します。

〈NPTの場合〉

〈10-32UNFの場合〉

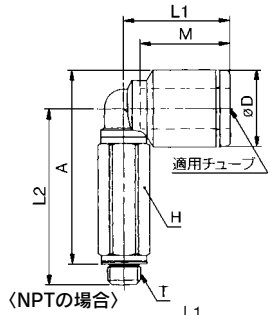

〈NPTの場合〉

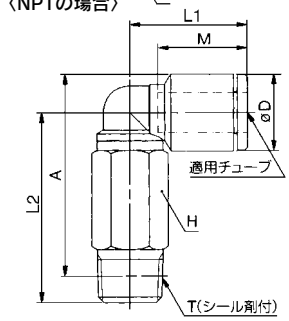

両口チーズユニオン:KJT

〈10-32UNFの場合〉

適用チューブ外径インチ	接続ねじ (T) UNF NPT	型式	H (六角対辺)	注) øD	L1	L2	※A	M	最小穴径	質量 g
1/8	10-32UNF	**KJT01-32**	7	8.4	15.3	13.2	14.3	12.7	2.3	3.2
	1/16	**KJT01-33S**	9.5			16.4	16.6		2.5	6.6
	1/8	**KJT01-34S**	11.11			14.5	15.6			7.4
5/32	10-32UNF	**KJT03-32**	7	9.3	15.6	13.7	15.3	12.7	2.3	3.5
	1/16	**KJT03-33S**	9.5			16.9	17.6		2.5	6.9
	1/8	**KJT03-34S**	11.11			15	16.6			7.7
1/4	10-32UNF	**KJT07-32**	7	12	16.1	15.1	18	13.6	2.3	4.4
	1/16	**KJT07-33S**	9.5			18.3	20.3		2.5	6.8
	1/8	**KJT07-34S**	11.11		17.8	16.4	19.3		4.6	7.6

※ NPTねじのねじ込み後の参考寸法
注) øDは最大径を意味します。

〈NPTの場合〉

〈10-32UNFの場合〉

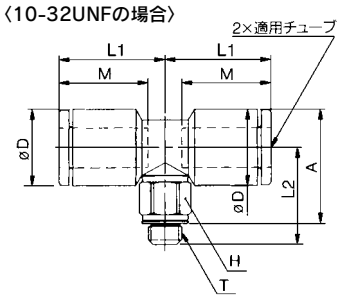

〈NPTの場合〉

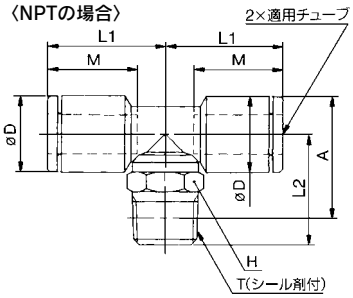

チーズ:KJT

適用チューブ外径インチ	型式	注) øD	L	Q	M	最小穴径	質量 g
1/8	**KJT01-00**	8.4	15	5.8	12.7	2.5	2.5
5/32	**KJT03-00**	9.3	15.8	6.3	12.7	3	3
1/4	**KJT07-00**	12	17.4	7.6	13.6	4.6	4.8

注) øDは最大径を意味します。

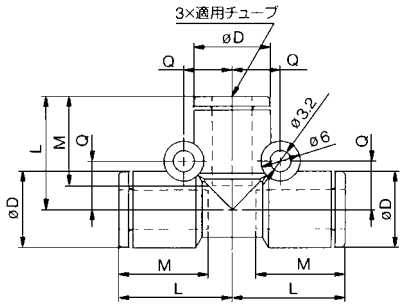

異径チーズ:KJT

適用チューブ外径インチ ⓐ	ⓑ	型式	注) øD1	注) øD2	L1	L2	Q1	Q2	M1	M2	最小穴径	質量 g
1/8	5/32	**KJT01-03**	9.3	8.4	15.3	15.8	5.8	6.3	12.7	12.7	2.5	2.8
5/32	1/4	**KJT03-07**	12	9.3	16.4	16.8	6.3	7.6	13.6	12.7	2.5	3.9

注) øD1、øD2は最大径を意味します。

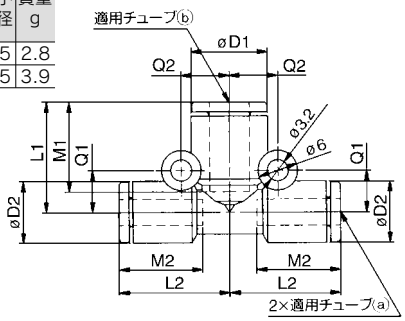

サービスチーズユニオン:KJY

〈10-32UNFの場合〉

適用チューブ外径インチ	接続ねじ (T) UNF NPT	型式	H (六角対辺)	注) øD	L1	L2	L3	※A	M	最小穴径	質量 g
1/8	10-32UNF	**KJY01-32**	7	8.4	15.4	14.8	13.2	24.9	12.7	2.3	3.2
	1/16	**KJY01-33S**	9.5				16.4	27.2		2.5	5.1
	1/8	**KJY01-34S**	11.11				14.5	26.2			7.4
5/32	10-32UNF	**KJY03-32**	7	9.3	15.6	14.8	13.7	25.4	12.7	2.3	3.5
	1/16	**KJY03-33S**	9.5				16.9	27.7		2.5	5.4
	1/8	**KJY03-34S**	11.11				15	26.7			7.7
1/4	10-32UNF	**KJY07-32**	7	12	17.6	17.6	15.1	29.6	13.6	2.3	4.5
	1/16	**KJY07-33S**	9.5				18.3	31.9		2.5	6.7
	1/8	**KJY07-34S**	11.11		17.9	17	16.4	30.3		4.6	7.5

※ NPTねじのねじ込み後の参考寸法
注) øDは最大径を意味します。

〈10-32UNFの場合〉

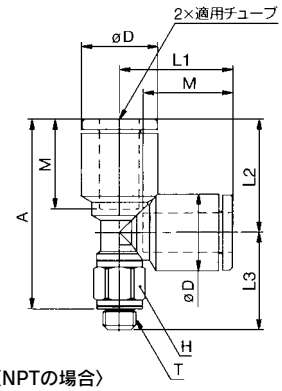

〈NPTの場合〉

〈NPTの場合〉

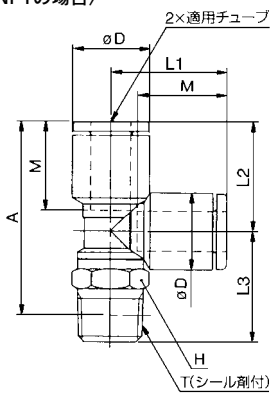

ユニオンワイ:KJU

適用チューブ外径インチ	型式	注) øD	L1	L2	P	Q	M1	M2	最小穴径	質量 g
1/8	**KJU01-00**	8.4	28.5	19	8.4	5.8	12.7	12.9	2.5	2.6
5/32	**KJU03-00**	9.3	27.9	18.3	9.3	6.3	12.7	12.9	3	3
1/4	**KJU07-00**	12	32.3	22.7	12	7.6	13.6	13.8	4.6	5

注) øDは最大径を意味します。

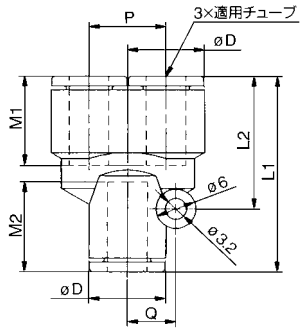

異径ユニオンワイ:KJU

適用チューブ外径インチ ⓐ	ⓑ	型式	注) øD1	注) øD2	L1	L2	P	Q	M1	M2	最小穴径	質量 g
1/8	5/32	**KJU01-03**	8.4	9.3	27.5	18.3	8.4	6.3	12.7	12.9	2.5	2.7
5/32	1/4	**KJU03-07**	9.3	12	30.4	20.6	9.3	7.6	12.7	13.8	3	3.9

注) øD1、øD2は最大径を意味します。

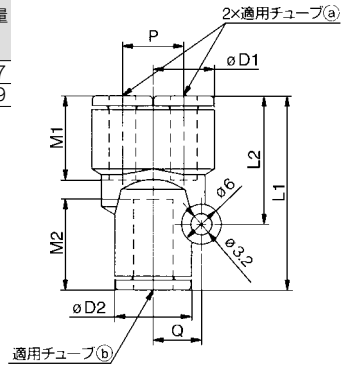

ブランチユニオンワイ:KJU

適用チューブ外径インチ	適用管継手サイズ ød インチ	型式	注) øD1	øD2	L	P	A	M	最小穴径	質量 g
1/8	1/8	**KJU01-99**	8.4	10	43.5	8.4	34.1	12.7	2.5	2.7
5/32	5/32	**KJU03-99**	9.3	10	44.7	9.3	35.3	12.7	3	3.2
1/4	1/4	**KJU07-99**	12	10	49.9	12	39.6	13.6	4.6	4.7

注) øD1は最大径を意味します。

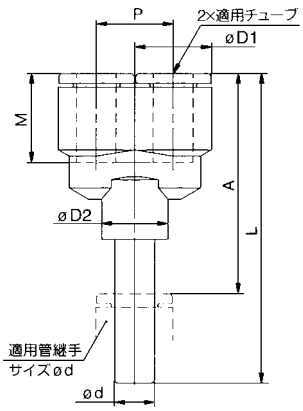

異径ブランチユニオンワイ:KJX

適用チューブ外径インチ	適用管継手サイズ ød インチ	型式	注) øD1	øD2	L	P	A	M	最小穴径	質量 g
1/8	5/32	**KJX01-03**	8.4	10	44	8.4	34.6	12.7	2.5	2.8
5/32	1/4	**KJX03-07**	9.3	10	45.7	9.3	35.4	12.7	3	3.6

注) øD1は最大径を意味します。

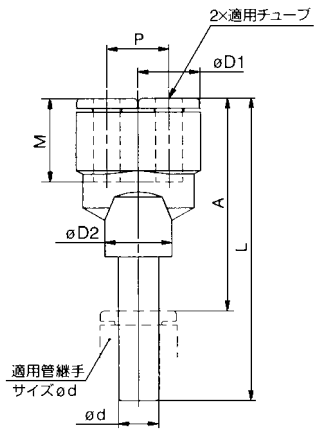

ブランチ:KJU

〈10-32UNFの場合〉

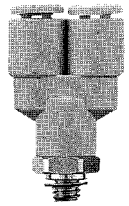

適用チューブ外径インチ	接続ねじ(T) UNF NPT	型式	H(六角対辺)	注)øD1	øD2	L	P	※A	M	最小穴径	質量g
1/8	10-32UNF	**KJU01-32**	11.11	8.4	10	30.6	8.4	27.5	12.7	1.8	5.9
	1/16	**KJU01-33S**				34.1		30.1		2.5	8.1
	1/8	**KJU01-34S**				33.2					8.3
5/32	10-32UNF	**KJU03-32**	11.11	9.3	10	31.3	9.3	28.2	12.7	1.8	6.4
	1/16	**KJU03-33S**				34.8		30.8		3.5	8.8
	1/8	**KJU03-34S**				33.9					8.8
1/4	10-32UNF	**KJU07-32**	11.11	12	10	35.5	12	32.4	13.6	2.3	7.4
	1/16	**KJU07-33S**				39		35		3.5	10
	1/8	**KJU07-34S**				38.1				4.6	10

※ NPTねじのねじ込み後の参考寸法

注) øD1は最大径を意味します。

〈UNF10-32の場合〉

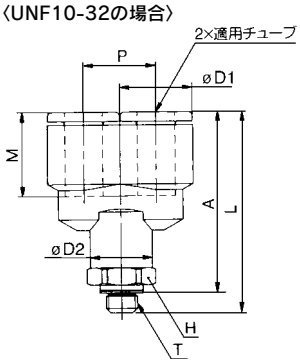

〈NPTの場合〉

〈NPTの場合〉

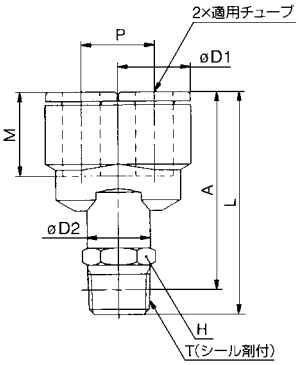

レジューサ:KJR

適用チューブ外径インチ	適用管継手サイズ ødインチ	型式	注)øD	L	A	M	最小穴径	質量g
1/8	5/32	**KJR01-03**	8.4	32	19.3	12.7	2.5	0.9
	1/4	**KJR01-07**		33	19.4		2.5	1.2
5/32		**KJR03-07**	9.3	33.5	19.9	12.7	3	1.4

注) øDは最大径を意味します。

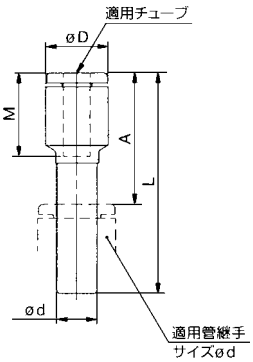

隔壁用ユニオン:KJE

適用チューブ外径インチ	型式	T(UNF)	H(六角対辺)	L	取付穴	M	W	最小穴径	質量g
1/8	**KJE01-00**	3/8-24	12.7	26	10.5	12.7	2.8	2.5	8.1
5/32	**KJE03-00**	3/8-24	12.7	26	10.5	12.7		3	
1/4	**KJE07-00**	1/2-20	15.88	27.8	14	13.6	3.5	4.6	15.7

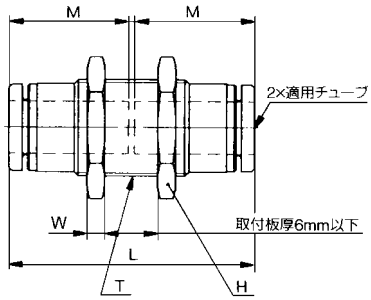

オーダーメイド仕様

詳しい寸法・仕様および納期については当社にご確認ください。

1 ノングリース仕様

表示記号	仕様／内容
X17	ノングリース仕様 ゴム材質:NBR(フッ素コーティング付) リリースブッシュ色:ライトブルー
X39	ノングリース仕様 ゴム材質:NBR(フッ素コーティング付) リリースブッシュ色:ライトブルー クリーン仕様(銅系不可仕様、エアブロー、二重梱包)
X94	ノングリース仕様 ゴム材質:FKM(フッ素コーティング付) リリースブッシュ色:ライトブルー

2 その他の仕様

表示記号	仕様／内容
X12	潤滑剤:白色ワセリン リリースブッシュ色:白色
X34	ゴム材質:FKM
X41	固定絞り付注)

注) ハーフユニオン、エルボユニオンのみ対応しています。
固定絞り径の対応可否は別途お問い合わせください。

スペアパーツ

品名	品番	適用ねじ	材質	適用機種
ガスケット	M-10/32G	10-32UNF	SUS304 NBR	—
管用ナット	KJ01-P01	—	—	KJE01-00, KJE03-00
	KJ07-P01	—	—	KJE07-00

ワンタッチ管継手
KQ2 Series

RoHS

適用チューブ－ミリサイズ　接続ねじ－M, R, Rc

型式表示方法

KQ 2 H 06 − 01 S −

- ワンタッチ管継手
- 製品色

記号	ボディ	リリースブッシュ
2	白色系	ライトグレー
無記号	黒	青

- 適用チューブ外径

23	ø3.2
04	ø4
06	ø6
08	ø8
10	ø10
12	ø12
16	ø16

- 管接続口径／適用チューブ外径

ねじ接続	M5		M5×0.8
	M6		M6×1.0
	01		R1/8、Rc1/8
	02		R1/4、Rc1/4
	03		R3/8、Rc3/8
	04		R1/2、Rc1/2
チューブ（ロッド）接続	00		同径チューブ
	04	異径チューブ（レジューサ）	ø4
	06		ø6
	08		ø8
	10		ø10
	12		ø12
	16		ø16
	99		同径ロッド

- シール剤付（おねじのみ）

無記号	シール剤なし
S	シール剤付

（注）シール剤付は口径
R 1/8
R 1/4
R 3/8
R 1/2
のみ

- オーダーメイド仕様
詳細はP.58をご参照ください。

- 機種

H	ハーフユニオン	T	両口チーズユニオン
	ストレート		チーズ
	異径ストレート		※異径チーズ
S	六角穴付ハーフユニオン	TW	※クロス
F	メスユニオン	TX	※異径クロス
L	エルボユニオン	TY	※異径クロス
	エルボ	Y	サービスチーズユニオン
	ストリートエルボ	D	デルタユニオン
	レジューサエルボ		デルタ
LU	ブランチエルボユニオン	U	ブランチ
	ブランチエルボ		ユニオンワイ
K	45°エルボユニオン		異径ユニオンワイ
V	ユニバーサルエルボユニオン		ブランチユニオンワイ
VS	六角穴付ユニバーサルエルボ	UD	ダブルブランチ
VF	ユニバーサルメスエルボ		異径ダブルユニオンワイ
LF	メスエルボ	XD	ダブルブランチユニオンワイ
VD	ダブルユニバーサルエルボ	X	異径ブランチユニオンワイ
VT	トリプルユニバーサルエルボ	R	レジューサ
Z	ブランチユニバーサルエルボ	E	隔壁用ユニオン
ZF	ブランチユニバーサルメスエルボ		隔壁用メスユニオン
ZD	ダブルブランチユニバーサルエルボ	LE	隔壁エルボ
ZT	トリプルブランチユニバーサルエルボ		
W	ロングストリートエルボ		
	ロングエルボユニオン		

※白色系ボディのみ対応可能です。

アクセサリ

記号	品　名
KQ2N	ニップル
	異径ニップル
	アダプタ
KQ2C	チューブキャップ
KQ2C	カラーキャップ
KQ2P	プラグ（白色）
KQP	プラグ（青色）

M5,M6ねじシール用ガスケットは、下記品番にて手配願います。
M5用ガスケット：M-5G2
M6用ガスケット：M-6G

KQ2シリーズ:白色系ボディ
KQ　シリーズ:黒色ボディ

リリースブッシュ
KQ2シリーズ:ライトグレー
KQ　シリーズ:青色
軽い取外し力
取外し時にチャックコレットの開放を行う。又、チャックがチューブへ必要以上に喰い込むのを防止。

ガイド
コレット
チャック
ナイロンにもウレタンにも使用可能
大きな保持力
チャックにより確実な喰い付きを行い、コレットにより保持力を増大。

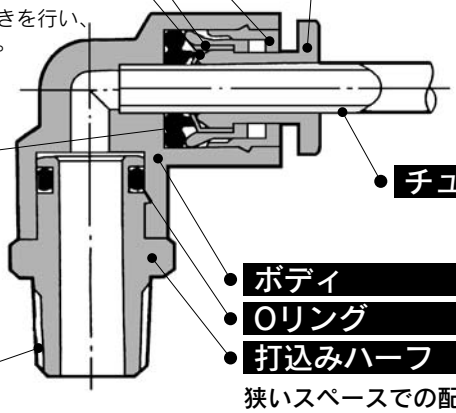

パッキン
低真空から1MPaまで使用可能
特殊形状により、確実なシールおよび、チューブ挿入時の抵抗が小。

チューブ

ボディ
Oリング
打込みハーフ
狭いスペースでの配管に効果的
ボディとねじ部が回転可能。
(位置決め程度)

接続ねじ
M、R、Rc

PAT.

ワンタッチ着脱。真空−100kPa使用可能

オーダーメイド仕様
(詳細→P.58をご参照ください。)

適用チューブ

チューブ材質	FEP、PFA、ナイロン、ソフトナイロン注1)、ポリウレタン
チューブ外径	ø3.2、ø4、ø6、ø8、ø10、ø12、ø16

注1) ソフトナイロンチューブの場合、水は使用できません。

製品色

シリーズ	ボディ	リリースブッシュ
KQ2シリーズ	白色系	ライトグレー
KQ　シリーズ	黒色	青色

仕様

使用流体		空気、水注2)
使用圧力範囲注3)		−100kPa〜1MPa
保証耐圧力		3MPa
周囲温度および使用流体温度		−5〜60℃、水の場合:0〜40℃(凍結なきこと)
ねじ	**取付部**	JIS B0203(管用テーパねじ) JIS B0205(メートル並目ねじ)
	ナット部	JIS B0205(メートル細目ねじ)
ねじ部のシール剤		シール剤付または、なし

注2) サージ圧は最高使用圧力以下に抑えてご使用ください。
注3) 漏れがゼロではないので、リークテスタなど真空保持でのご使用は避けてください。

主要部品材質

ボディ	C3604、PBT、PP
打込みハーフ	C3604(ねじ部)
チャック	SUS304
ガイド	SUS304、C3604、PBT
コレット、リリースブッシュ	POM
パッキン、Oリング	NBR
ガスケット	SUS304、NBR

型式

六角穴付ハーフユニオン
KQ2S P.42

ボディ内部の六角穴を六角レンチで締付ける狭いスペース用のハーフユニオン。

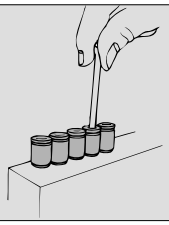

ユニバーサルエルボユニオン
KQ2V P.45

ボディの六角頭部をボックスレンチで締付ける狭いスペース用のエルボユニオン。

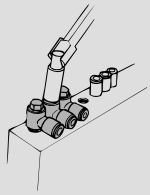

45°エルボユニオン
KQ2K P.44

めねじ部からの45度方向の配管に使用。ハーフユニオンとエルボユニオンの中間的機種。

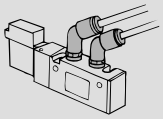

ロングエルボユニオン
KQ2W P.50

基本的にはエルボユニオンと同一に使用。相違点は配管を立体化して継手の干渉を防止する場合に使用。

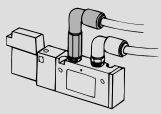

隔壁用ユニオン
KQ2E P.56

パネル取付等のチューブ同士の中継接続に使用。

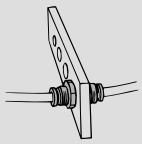

隔壁用メスユニオン
KQ2E P.56

パネル取付等のおねじとチューブの中継接続に使用。

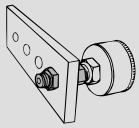

ニップル
KQ2N P.57

ワンタッチ管継手同士の接続に使用。

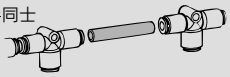

異径ニップル
KQ2N P.57

サイズ違いのワンタッチ管継手同士の接続に使用。

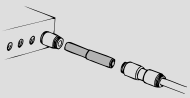

ハーフユニオン
KQ2H P.42

めねじ部からの同一方向の配管に使用。最も一般的な機種。

エルボユニオン
KQ2L P.43

めねじ部からの直角方向の配管に使用。最も一般的な機種。

両口チーズユニオン
KQ2T

P.50

両側90度方向のめねじ部からの分岐配管に使用。

メスユニオン
KQ2F P.42

圧力ゲージ等のおねじ部からの配管に使用。

エルボ
KQ2L P.48

直角方向のチューブ同士の接続に使用。

チーズ
KQ2T

P.51

両側90度方向のチューブ同士の分岐接続に使用。

ストレート
KQ2H P.43

同一方向のチューブ同士の接続に使用。

ストリートエルボ
KQ2L

P.49

ワンタッチ管継手からのチューブ取り出し方向の90度変更に使用。

異径チーズ
KQ2T

P.51

両側90度方向にサイズダウンして分岐するチューブ同士の接続に使用。

異径ストレート
KQ2H P.43

サイズ違いのチューブ同士の接続に使用。

レジューサエルボ
KQ2L

P.49

ワンタッチ管継手からのチューブ取り出し方向の90度変更と共にサイズダウンに使用。

異径チーズ
KQ2T

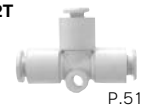

P.51

同一方向の配管から90度方向にサイズダウンして分岐するチューブ同士の接続に使用。

クロス
KQ2TW

P.51

4方向のチューブ同士の分岐接続に使用。

異径クロス
KQ2TX

P.51

4方向のうち両側90度方向をサイズダウンして分岐する。

異径クロス
KQ2TY

P.52

3方向にサイズダウンして分岐するチューブ同士の接続に使用。

六角穴付ユニバーサルエルボ
KQ2VS P.45

ボディ頭部六角穴を六角レンチで締付ける狭いスペース用のエルボユニオン

ブランチエルボユニオン
KQ2LU P.44

めねじ部からの直角方向の分岐配管に使用

ユニバーサルメスエルボ
KQ2VF P.46

めねじおよびおねじ、どちらからでも同一方向および90度方向の分岐に使用、多連接続も可能

メスエルボ
KQ2LF P.46

おねじ部からの直角方向の配管に使用

ダブルユニバーサルエルボ
KQ2VD P.46

めねじ部からの直角方向の分岐配管に使用チューブ取付方向はフリーで2独立

トリプルユニバーサルエルボ
KQ2VT P.47

めねじ部からの直角方向の3分岐配管に使用
チューブ取付方向はフリーで3独立

ブランチユニバーサルエルボ
KQ2Z P.47

ボディの六角頭部をボックスレンチで締付けると共に分岐配管用のエルボユニオン

ブランチユニバーサルメスエルボ
KQ2ZF P.47

めねじおよびおねじ、どちらからでも同一方向および90度方向の2分岐配管に使用、多連接続も可能

ダブルブランチユニバーサルエルボ
KQ2ZD P.48

めねじ部からの直角方向の4分岐配管に使用。チューブ取付方向はフリーで2独立

サービスチーズユニオン
KQ2Y P.52

めねじ部からの同一方向および90度方向の分岐配管に使用。

トリプルブランチユニバーサルエルボ
KQ2ZT P.48

めねじ部からの直角方向の6分岐配管に使用。
チューブ取付方向はフリーで3独立

ブランチエルボ
KQ2LU P.49

直角方向のチューブ同士の分岐接続に使用

ロングストリートエルボ
KQ2W P.49

ワンタッチ管継手からのチューブ取り出し方向の90度変更に使用ストリートエルボと同時に使用し立体配管可能

デルタユニオン
KQ2D P.53

めねじ部からの直角2方向の分岐配管に使用

デルタ
KQ2D P.53

直角3方向のチューブ同士の分岐接続に使用

ダブルブランチ
KQ2UD P.54

めねじ部からの同一方向の4分岐配管に使用

異径ダブルユニオンワイ
KQ2UD P.54

同一方向にサイズダウンしてチューブ同士の4分岐接続に使用

異径ブランチユニオンワイ
KQ2X P.55

ワンタッチ管継手からの同一方向の分岐配管と共にサイズダウンに使用

ダブルブランチユニオンワイ
KQ2XD P.55

ワンタッチ管継手からの同一方向の4分岐配管に使用

ユニオンワイ
KQ2U P.54

同一方向のチューブ同士の分岐接続に使用

異径ユニオンワイ
KQ2U P.54

同一方向にサイズダウンして分岐するチューブ同士の接続に使用

ブランチユニオンワイ
KQ2U P.55

ワンタッチ管継手からの同一方向の分岐配管に使用

ブランチ
KQ2U P.53

めねじ部からの同一方向の分岐配管に使用

レジューサ
KQ2R P.56

ワンタッチ管継手のサイズ変更に使用

隔壁エルボ
KQ2LE P.56

パネル取付等のチューブ同士の中継接続と共にチューブ取り出し方向の90度変更に使用

アダプタ
KQ2N P.57

ワンタッチ管継手とRめねじの接続に使用

チューブキャップ
KQ2C P.57

使用しないチューブを塞ぐ場合に使用

カラーキャップ
KQ2C P.57

リリースブッシュに取付け、用途別に色分けし、多数の配管作業に使用

プラグ
KQ2P、KQP P.57

使用しないワンタッチ管継手を塞ぐのに使用
KQP(青色)
KQ2P(白色)

ハーフユニオン:KQ2H

〈M5、M6の場合〉

〈Rの場合〉

適用チューブ外径 mm	接続ねじ R M	型式	H (六角対辺)	注1) øD	L	※A	M	注2)有効断面積 mm² ナイロン	ウレタン	質量 g
3.2	M5×0.8	KQ2H23-M5	7	7	16.7	13.6	12.7	3	2.5	2.1
	1/8	KQ2H23-01S	10	–	21.1	18	15.5	3.4	2.9	9
	1/4	KQ2H23-02S	14	–	19	13.5				16
4	M5×0.8	KQ2H04-M5	8	8	17	13.9	12.7	4	4	2.4
	M6×1.0	KQ2H04-M6	8		18					2.5
	1/8	KQ2H04-01S	10	–	21.1	18	16	5.6	4	9
	1/4	KQ2H04-02S	14	–	19	13.5				16
6	M5×0.8	KQ2H06-M5	10	10	17.8	14.7	13.5	4	4	3.3
	M6×1.0	KQ2H06-M6	10		19	14.9				3.4
	1/8	KQ2H06-01S	12	–	21.6	18.5	17	13.1	10.4	16
	1/4	KQ2H06-02S	14	–	22.5	17				14
	3/8	KQ2H06-03S	17	–	20.9	15.5				27
8	1/8	KQ2H08-01S	14	–	27.1	24	18.5	26.1	18.0	21
	1/4	KQ2H08-02S			26	20.5				19
	3/8	KQ2H08-03S	17		20.9	15.5				26
10	1/8	KQ2H10-01S	17	–	29.1	26	21	26.1	26.1	19
	1/4	KQ2H10-02S			33	27.5		41.5	29.5	30
	3/8	KQ2H10-03S			27.9	22.5				30
	1/2	KQ2H10-04S	22		26.1	19				53
12	1/4	KQ2H12-02S	19	–	34	28.5	22	58.3	46.1	42
	3/8	KQ2H12-03S			28.9	23.5				34
	1/2	KQ2H12-04S	22		29.1	22				51
16	3/8	KQ2H16-03S	24	25.7	38.4	33	25	81	(81)	61
	1/2	KQ2H16-04S			34.6	27.5		113	(96)	47

※ Rねじのねじ込み後の参考寸法

注1)øDは最大径を意味します。
注2)( )内数値はソフトナイロンの場合

〈M5、M6の場合〉

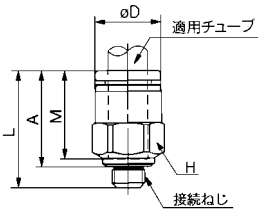

〈Rの場合〉

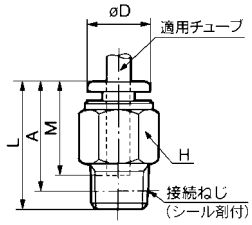

六角穴付ハーフユニオン:KQ2S

〈M5、M6の場合〉

〈Rの場合〉

適用チューブ外径 mm	接続ねじ R M	型式	H (六角対辺)	注1) øD1	øD2	L	※A	M	注2)有効断面積 mm² ナイロン	ウレタン	質量 g
4	M5×0.8	KQ2S04-M5	2.5	8	–	18.7	15.6	12.7	4	4	2.7
	M6×1.0	KQ2S04-M6	3			18.2	14.1				2.8
	1/8	KQ2S04-01S		9.8		23	19	16	4.1	3.6	8
6	M5×0.8	KQ2S06-M5	2.5	10	–	19.5	16.4	13.5	4	4	3.3
	M6×1.0	KQ2S06-M6	3			19.1	15				3.4
	1/8	KQ2S06-01S	4	11.8		24	20	17	10.0	9.9	9
	1/4	KQ2S06-02S		13.8		24	18		10.7	10.0	15
8	1/8	KQ2S08-01S	5	14	–	28	24	18.5	17.2	16.2	12
	1/4	KQ2S08-02S	6			25.5	19.5		23.3		11
	3/8	KQ2S08-03S		17		27.5	21				24
10	1/8	KQ2S10-01S	5	17	–	30	26	21	17.2	16.2	18
	1/4	KQ2S10-02S	8			27.5	21.5		39.0	26.6	12
	3/8	KQ2S10-03S					21				19
	1/2	KQ2S10-04S		22		28	20				35
12	1/4	KQ2S12-02S	8	19	–	34	28	22	46.0	44.5	23
	3/8	KQ2S12-03S	10			29	22.5		60.0		18
	1/2	KQ2S12-04S		22		28	20				30
16	3/8	KQ2S16-03S	10	25.7	24	39	32.5	25	81	(81)	42
	1/2	KQ2S16-04S	12			35	27		113	(96)	34

※ Rねじのねじ込み後の参考寸法

注1)øD1は最大径を意味します。
注2)( )内数値はソフトナイロンの場合

〈M5、M6の場合〉〈Rの場合〉
KQ2S04～12　KQ2S16

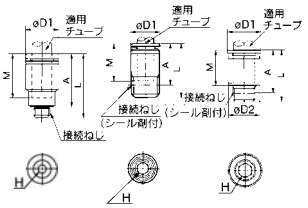

メスユニオン:KQ2F

適用チューブ外径 mm	接続ねじ Rc	型式	H (六角対辺)	注1) øD1	øD2	L1	L2	M	注2)有効断面積 mm² ナイロン	ウレタン	質量 g
4	1/8	KQ2F04-01	14	–	10	27	11	16	5.6	4	15
	1/4	KQ2F04-02	17			31	14				23
6	1/8	KQ2F06-01	14	–	12	27.5	11	17	13.1	10.4	15
	1/4	KQ2F06-02	17			31	13				22
	3/8	KQ2F06-03	19			33.5	15				25
8	1/8	KQ2F08-01	14	–	14	29	11	18.5	26.1	18.0	17
	1/4	KQ2F08-02	17			32.5	13				24
	3/8	KQ2F08-03	19			33.5	14				24
10	1/4	KQ2F10-02	17	–	17	34.5	14	21	41.5	29.5	27
	3/8	KQ2F10-03	19			36.5	15				30
12	1/4	KQ2F12-02	19	–	19	35	14	22	58.3	46.1	36
	3/8	KQ2F12-03				37					31
	1/2	KQ2F12-04	24			41	18				52
16	3/8	KQ2F16-03	24	24	25.7	38	15	25	81	(81)	59
	1/2	KQ2F16-04				43	19		113	(96)	58

注1)øD2は最大径を意味します。
注2)( )内数値はソフトナイロンの場合

KQ2F04～12

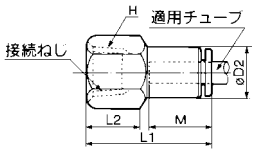

KQ2F16

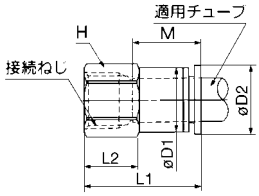

ストレート:KQ2H

適用チューブ外径 mm	型式	注1) øD	L	M	注2) 有効断面積 mm² ナイロン	ウレタン	質量 g
3.2	KQ2H23-00	9.6	31.5	15.5	3.4	2.9	3
4	KQ2H04-00	10.4	32.5	16	5.6	4	3
6	KQ2H06-00	12.8	34.5	17	13.1	10.4	4
8	KQ2H08-00	15.2	38.5	18.5	26.1	18.0	6
10	KQ2H10-00	18.5	42.5	21	41.5	29.5	11
12	KQ2H12-00	20.9	44.5	22	58.3	46.1	14
16	KQ2H16-00	26.5	51	25	113	(96)	24

注1) øDは最大径を意味します。
注2) ( )内数値はソフトナイロンの場合

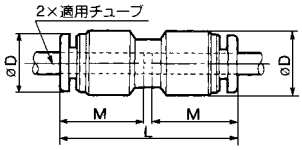

異径ストレート:KQ2H

適用チューブ外径 mm ⓐ	ⓑ	型式	注) øD	L	M1	M2	有効断面積 mm² ナイロン	ウレタン	質量 g
3.2	4	KQ2H23-04	10.4	32.5	15.5	16	3.4	2.9	3
4	6	KQ2H04-06	12.8	34.5	16	17	5.6	5.6	5
6	8	KQ2H06-08	15.2	38.5	17	18.5	13.1	10.4	6
8	10	KQ2H08-10	18.5	42	18.5	21	26.1	18.0	11
10	12	KQ2H10-12	20.9	44.5	21	22	41.5	29.5	14
12	16	KQ2H12-16	26.5	56.5	22	25	58.3	46.1	47

注)øDは最大径を意味します。

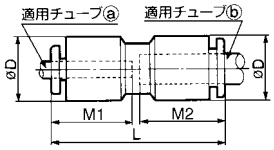

エルボユニオン:KQ2L

〈M5の場合〉

〈M6の場合〉

〈Rの場合〉

適用チューブ外径 mm	接続ねじ R M	型式	H (六角対辺)	注1) øD1	øD2	L1	L2	※A	M	注2) 有効断面積 mm² ナイロン	ウレタン	質量 g
3.2	M5×0.8	KQ2L23-M5	7	8.5	–	15.3	13.2	14.3	12.7	2.6	2.2	2.5
	1/8	KQ2L23-01S	10	9.6	10	17.5	20.6	22.5	15.5	3	2.5	8
	1/4	KQ2L23-02S	14				25	24.5				18
4	M5×0.8	KQ2L04-M5	7	9.3	–	15.6	13.7	15.3	12.7	3.5	3.5	2.7
	M6×1.0	KQ2L04-M6	8				14.7					3.6
	1/8	KQ2L04-01S	10	10.4	10	18	21.1	23	16	4.2	4.2	10
	1/4	KQ2L04-02S	14				25.5	25				19
6	M5×0.8	KQ2L06-M5	7	11.6	–	16.1	14.7	17.4	13.5	3.5	3.5	3.2
	M6×1.0	KQ2L06-M6	8				15.7					4.1
	1/8	KQ2L06-01S	10	12.8	10	20	22.1	25.5	17	11.4	9.0	12
	1/4	KQ2L06-02S	14				26.5	27.5				22
	3/8	KQ2L06-03S	17				27.9	29				33
8	1/8	KQ2L08-01S	12	15.2	12	23	23.6	28	18.5	21.6	14.9	13
	1/4	KQ2L08-02S	14				28	30				21
	3/8	KQ2L08-03S	17				29.4	31.5				35
10	1/8	KQ2L10-01S	17	18.5	17	26.5	26.1	32	21	21.6	14.9	25
	1/4	KQ2L10-02S					29.5	33		35.2	25.0	26
	3/8	KQ2L10-03S					30.9	34.5				36
	1/2	KQ2L10-04S	22				35.1	37				63
12	1/4	KQ2L12-02S	17	20.9	17	28.5	30.5	35.5	22	50.2	39.7	28
	3/8	KQ2L12-03S					31.9	37				38
	1/2	KQ2L12-04S	22				36.1	39.5				65
16	3/8	KQ2L16-03S	22	26.5	20.9	34	36.9	44.5	25	71	(71)	101
	1/2	KQ2L16-04S					40.1	46		100	(84)	105

※ Rねじのねじ込み後の参考寸法
注1) øD1は最大径を意味します。
注2) ( )内数値はソフトナイロンの場合

〈M5、M6の場合〉

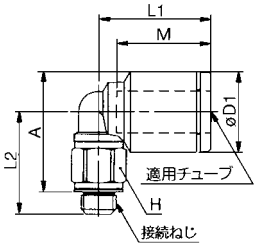

〈Rの場合〉

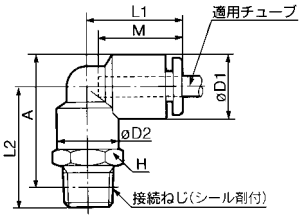

ブランチエルボユニオン:KQ2LU

〈M5、M6の場合〉

〈Rの場合〉

適用チューブ外径 mm	接続ねじ R M	型式	H (六角対辺)	注) øD	L1	L2	L3	※A	M	P	Q1	Q2	有効断面積 mm² ナイロン	有効断面積 mm² ウレタン	質量 g
4	M5×0.8	KQ2LU04-M5	11	10.4	18.5	24	29.5	25.5	16	10.4	18.5	10	4.3	4.1	10
	M6×1.0	KQ2LU04-M6				24.5	30								
	1/8	KQ2LU04-01S				25.6	31.1	27.5					6.0	4.1	12
	1/4	KQ2LU04-02S	14			30	35.5	30							21
6	M5×0.8	KQ2LU06-M5	13	12.8	21	26.5	33	29.5	17	12.8	20.5	12	4.3	4.3	13
	M6×1.0	KQ2LU06-M6				27	33.5								
	1/8	KQ2LU06-01S				28.6	35.1	32					13.9	11.0	15
	1/4	KQ2LU06-02S	14			32.5	39	33.5							22
	3/8	KQ2LU06-03S	17			33.9	40.4	35							35
8	1/8	KQ2LU08-01S	17	15.2	24	33.1	40.6	38	18.5	15.2	24.5	14	26.3	18.2	27
	1/4	KQ2LU08-02S				36.5	44	38.5							
	3/8	KQ2LU08-03S				36.9	44.4	39							35
10	1/4	KQ2LU10-02S	19	18.5	27	39.5	49	43.5	21	18.5	28	16	40.8	29.0	41
	3/8	KQ2LU10-03S				39.9	49.4	44							42
	1/2	KQ2LU10-04S	22			43.6	53.1	45.5							64
12	1/4	KQ2LU12-02S	22	20.9	29	42	52.5	47	22	20.9	30	18	57.2	45.2	57
	3/8	KQ2LU12-03S				42.4	52.9	47.5							58
	1/2	KQ2LU12-04S				45.6	56.1	49							65

※ Rねじのねじ込み後の参考寸法
注)øDは最大径を意味します。

〈M5、M6の場合〉

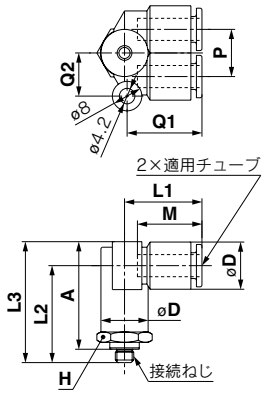

〈Rの場合〉

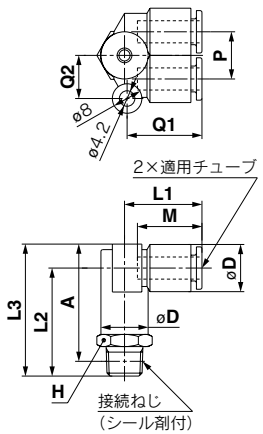

45°エルボユニオン:KQ2K

〈M5、M6の場合〉

〈Rの場合〉

適用チューブ外径 mm	接続ねじ R M	型式	H (六角対辺)	注1) øD1	øD2	L1	L2	※A	M	注2)有効断面積 mm² ナイロン	注2)有効断面積 mm² ウレタン	質量 g
4	M5×0.8	KQ2K04-M5	8	10.4	8	17	14.5	26	16	3.4	3.4	4
	M6×1.0	KQ2K04-M6					15					5
	1/8	KQ2K04-01S	10		10		19.6	32				10
	1/4	KQ2K04-02S	14				24	34				19
6	M5×0.8	KQ2K06-M5	8	12.8	8	18	14.5	27.5	17	3.4	3.4	6
	M6×1.0	KQ2K06-M6				18.5	15					5
	1/8	KQ2K06-01S	10		10	18	19.6	33		8.7	6.9	12
	1/4	KQ2K06-02S	14				24	35				10
	3/8	KQ2K06-03S	17				25.4	36.5				33
8	1/8	KQ2K08-01S	12	15.2	12	20.5	21.1	37	18.5	19.7	19.7	13
	1/4	KQ2K08-02S	14				25.5	39				21
	3/8	KQ2K08-03S	17				26.9	41				35
10	1/8	KQ2K10-01S	17	18.5	17	24	23.1	42	21	30.9	23.2	25
	1/4	KQ2K10-02S					26.5	43.5				26
	3/8	KQ2K10-03S					27.9	45				36
	1/2	KQ2K10-04S	22				32.1	47.5				63
12	1/4	KQ2K12-02S	17	20.9	17	25	27	45.5	22	44.5	35.1	28
	3/8	KQ2K12-03S					28.4	47.5				38
	1/2	KQ2K12-04S	22				32.6	49.5				65
16	3/8	KQ2K16-03S	22	26.5	20.9	30	30.9	55	25	65.8	(65.8)	52
	1/2	KQ2K16-04S					34.1	56.5		91.9	(78.3)	58

※ Rねじのねじ込み後の参考寸法
注1)øD1は最大径を意味します。
注2)( )内数値はソフトナイロンの場合

〈M5、M6の場合〉

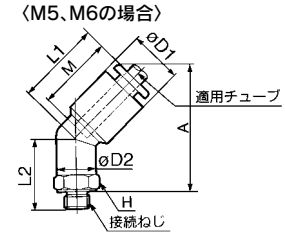

〈Rの場合〉

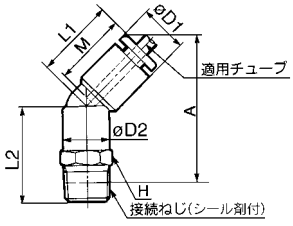

ユニバーサルエルボユニオン:KQ2V

〈M5の場合〉

〈Rの場合〉

適用チューブ外径 mm	接続ねじ R M	型式	H (六角対辺)	注1) øD1	øD2	L1	L2	L3	※A	M	注2) 有効断面積 mm² ナイロン	ウレタン	質量 g
4	M5×0.8	KQ2V04-M5	8	10.4	9.8	20.5	11	18.5	15	16	2.9	2.9	6
	1/8	KQ2V04-01S			13.4	22	13.6	25.6	22.5				14
6	M5×0.8	KQ2V06-M5	8	12.8	9.8	23.5	12	18.5	15	17	3.8	3.8	7
	1/8	KQ2V06-01S			13.4	24	13.6	25.6	22.5		7.5	5.9	15
	1/4	KQ2V06-02S	10		15.4	23.5	18	30.5	25				26
8	1/8	KQ2V08-01S	12	15.2	17.6	28.5	14.6	27.6	24.5	18.5	16	11.2	24
	1/4	KQ2V08-02S					18	31	25.5				30
	3/8	KQ2V08-03S	14		20.6	27.5	19.4	35.4	30		20.5	14.3	47
10	1/4	KQ2V10-02S	14	18.5	20.6	31	19	35	29.5	21	27	20.3	40
	3/8	KQ2V10-03S					19.4	35.4	30				49
12	3/8	KQ2V12-03S	17	20.9	25.2	34	20.9	37.4	32	22	39	30.8	63
	1/2	KQ2V12-04S					24.1	40.6	33.5				80
16	3/8	KQ2V16-03S	21	26.5	32.3	39	25.4	45.4	40.5	25	55	(55)	103
	1/2	KQ2V16-04S					28.6	48.6	41.5		78	(65)	110

※ Rねじのねじ込み後の参考寸法
注1) øD1は最大径を意味します。
注2) ( )内数値はソフトナイロンの場合

〈M5の場合〉

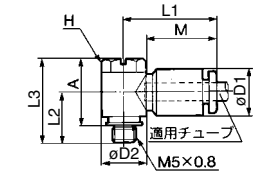

〈Rの場合〉

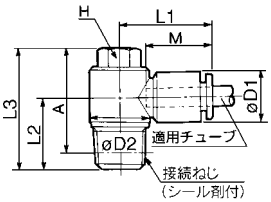

六角穴付ユニバーサルエルボ:KQ2VS

〈M5の場合〉

〈Rの場合〉

適用チューブ外径 mm	接続ねじ R M	型式	H (六角対辺)	注) øD1	øD2	L1	L2	L3	※A	M	有効断面積 mm² ナイロン	ウレタン	質量 g
4	M5×0.8	KQ2VS04-M5	4	10.4	9.8	20.5	10.5	18	15	16	2.9	2.9	6
	1/8	KQ2VS04-01S	6		13.4	22	13.6	25.6	22.5				14
6	M5×0.8	KQ2VS06-M5	4	12.8	9.8	23.5	12	18	15	17	3.8	3.8	7
	1/8	KQ2VS06-01S	6		13.4	24	13.6	25.6	22.5		7.5	5.9	15
	1/4	KQ2VS06-02S			15.3	23.5	18	26.5	21				22
8	1/8	KQ2VS08-01S	8	15.2	17.6	28.5	14.6	26.1	23	18.5	16	11.2	24
	1/4	KQ2VS08-02S					18	29.5	24				30
	3/8	KQ2VS08-03S			20.6	27.5	19.4	31.4	26		20.5	14.3	47
10	1/4	KQ2VS10-02S	8	18.5	20.6	31	19	31	25	21	27	20.3	32
	3/8	KQ2VS10-03S					19.4	31.4	26				39
12	3/8	KQ2VS12-03S	10	20.9	25.2	34	20.9	34.9	30	22	39	30.8	48
	1/2	KQ2VS12-04S					24.1	38.1	31				67

※ Rねじのねじ込み後の参考寸法
注)øD1は最大径を意味します。

〈M5の場合〉

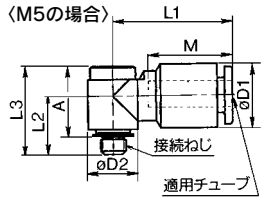

〈Rの場合〉

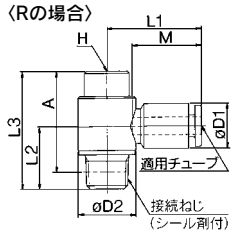

ユニバーサルメスエルボ:KQ2VF

〈M5の場合〉

〈Rの場合〉

適用チューブ外径 mm	接続ねじ Rc R	型式	H (六角対辺)	注) øD1	øD2	L1	L2	L3	※A	M	質量 g
4	M5×0.8	KQ2VF04-M5	8	10.4	9.8	20.5	11	20	16	16	6
	1/8	KQ2VF04-01S	14		13.4	22	14.6	28.6	25.5		19
6	M5×0.8	KQ2VF06-M5	8	12.8	9.8	23.5	12.5	20	16	17	7
	1/8	KQ2VF06-01S	14		13.4	24.5	14.6	28.6	25.5		19
	1/4	KQ2VF06-02S	17		17.6	25	19.5	38	32.5		36
8	1/8	KQ2VF08-01S	17	15.2	17.6	28.5	16.1	30.1	27	18.5	29
	1/4	KQ2VF08-02S					19.5	38	32.5		37
	3/8	KQ2VF08-03S	22		25.2	29.5	24.4	44.4	39		66
10	1/4	KQ2VF10-02S	19	18.5	20.6	31.5	21.5	40.5	35	21	48
	3/8	KQ2VF10-03S	22		25.2		23.4	44.4	39		68
12	3/8	KQ2VF12-03S	22	20.9	25.2	34	23.4	44.4	39	22	70
	1/2	KQ2VF12-04S	24		27	35	24.6	49.1	42		93

※ Rねじのねじ込み後の参考寸法
注) øD1は最大径を意味します。

〈M5の場合〉

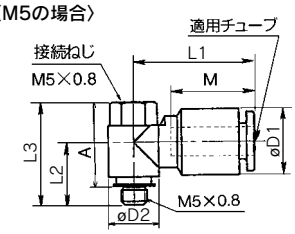

〈Rの場合〉

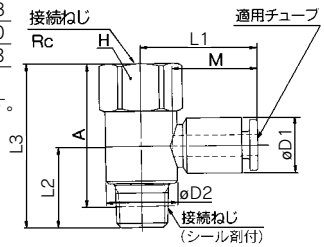

メスエルボ:KQ2LF

〈M5、M6の場合〉

〈Rcの場合〉

適用チューブ外径 mm	接続ねじ Rc	型式	H (六角対辺)	注) øD1	øD2	L1	L2	M	有効断面積 mm² ナイロン	ウレタン	質量 g
4	M5×0.8	KQ2LF04-M5	8	10.4	8	18.5	14.5	16	3.5	3.5	5
	M6×1.0	KQ2LF04-M6					15.5				
	1/8	KQ2LF04-01	14		10		21		4.2	4.2	13
	1/4	KQ2LF04-02	17				24.5				20
6	M5×0.8	KQ2LF06-M5	8	12.8	8	20.5	15	17	3.5	3.5	5
	M6×1.0	KQ2LF06-M6					16				6
	1/8	KQ2LF06-01	14		10		22		11.4	9.0	13
	1/4	KQ2LF06-02	17				25.5				20
	3/8	KQ2LF06-03	19				26				
8	1/8	KQ2LF08-01	14	15.2	12	23.5	23	18.5	21.6	14.9	16
	1/4	KQ2LF08-02	17				26.5				22
	3/8	KQ2LF08-03	19				27				23
10	1/4	KQ2LF10-02	17	18.5	17	26.5	28	21	21.6	14.9	27
	3/8	KQ2LF10-03	19				28.5		35.2	25.0	
	1/2	KQ2LF10-04	24				32.5				46
12	1/4	KQ2LF12-02	17	20.9	17	28.5	29.5	22	50.2	39.7	29
	3/8	KQ2LF12-03	19				30				
	1/2	KQ2LF12-04	24				34				48

注) øD1は最大径を意味します。

〈M5の場合〉

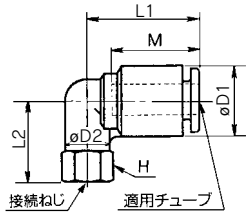

〈Rの場合〉

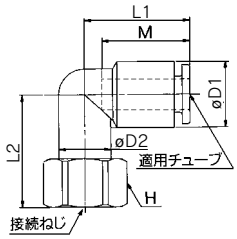

ダブルユニバーサルエルボ:KQ2VD

適用チューブ外径 mm	接続ねじ R	型式	H (六角対辺)	注) øD1	øD2	L1	L2	L3	※A	M	P	質量 g
4	1/8	KQ2VD04-01S	14	10.4	13.4	22	18.5	40.1	37	16	13.4	23
	1/4	KQ2VD04-02S					21.5	43.5	38			29
	3/8	KQ2VD04-03S	17				23.5	44.9	40			42
6	1/8	KQ2VD06-01S	14	12.8	13.4	24.5	18.5	40.1	37	17	13.4	24
	1/4	KQ2VD06-02S					21.5	43.5	38			30
	3/8	KQ2VD06-03S	17				23.5	44.9	40			42
8	1/8	KQ2VD08-01S	19	15.2	17.6	28.5	21	47.1	44	18.5	15.9	53
	1/4	KQ2VD08-02S					24	50.5	45			51
	3/8	KQ2VD08-03S					25	50.9	45.5			60
	1/2	KQ2VD08-04S	21				28.5	54.6	47.5			82
10	1/4	KQ2VD10-02S	21	18.5	20.6	31.5	26.5	57.5	52	21	19.2	71
	3/8	KQ2VD10-03S					27.5	57.9	53			74
	1/2	KQ2VD10-04S					30.5	61.1	54			91
12	1/4	KQ2VD12-02S	26	20.9	25.2	34	28.5	64	58.5	22	21.6	118
	3/8	KQ2VD12-03S					29.5	64.4	59			113
	1/2	KQ2VD12-04S					32.5	67.6	60			125

※ Rねじのねじ込み後の参考寸法
注) øD1は最大径を意味します。

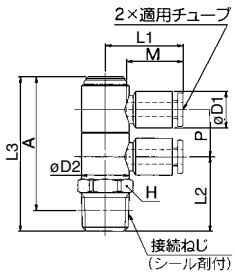

トリプルユニバーサルエルボ:KQ2VT

適用チューブ外径 mm	接続ねじ R	型式	H (六角対辺)	注) øD1	øD2	L1	L2	L3	※A	M	P	質量 g
4	1/8	KQ2VT04-01S	14	10.4	13.4	22	17.6	53.6	50.5	16	13.4	29
	1/4	KQ2VT04-02S					21	57	51.5			34
	3/8	KQ2VT04-03S	17				22.4	58.4	53.5			48
6	1/8	KQ2VT06-01S	14	12.8	13.4	24.5	17.5	53.6	50.5	17	13.4	31
	1/4	KQ2VT06-02S					21	57	51.5			37
	3/8	KQ2VT06-03S	17				21.9	58.4	53.5			50
8	1/8	KQ2VT08-01S	19	15.2	17.6	28.5	20.1	63.1	60	18.5	15.9	71
	1/4	KQ2VT08-02S					23.5	66.5	61			66
	3/8	KQ2VT08-03S					23.9	66.9	61.5			75
	1/2	KQ2VT08-04S	21				27.6	70.6	63.5			96
10	1/4	KQ2VT10-02S	21	18.5	20.6	31.5	26	77	71.5	21	19.2	94
	3/8	KQ2VT10-03S					26.4	77.4	72			
	1/2	KQ2VT10-04S					29.6	80.6	73.5			111
12	1/4	KQ2VT12-02S	26	20.9	25.2	34	28.4	85.9	80	22	21.6	153
	3/8	KQ2VT12-03S					31.6	89.1	80.5			142
	1/2	KQ2VT12-04S					31.6	89.1	82			154

※ Rねじのねじ込み後の参考寸法

注) øD1は最大径を意味します。

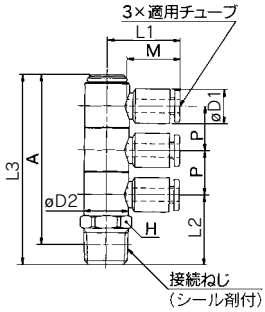

ブランチユニバーサルエルボ:KQ2Z

〈M5の場合〉

〈Rの場合〉

適用チューブ外径 mm	接続ねじ R M	型式	H (六角対辺)	注) øD1	øD2	L1	L2	L3	※A	M	P	有効断面積 mm² ナイロン	有効断面積 mm² ウレタン	質量 g
4	M5×0.8	KQ2Z04-M5	8	10.4	9.8	19.5	11	18.5	15	16	10.4	3.4	3.4	8
	1/8	KQ2Z04-01S			13.4	21	13.6	25.6	22.5			4.7	4.7	16
6	1/8	KQ2Z06-01S	8	12.8	13.4	22	13.6	25.6	22.5	17	12.8	10.8	8.6	17
	1/4	KQ2Z06-02S	14		20.6	25.5	19	35	29.5					39
	3/8	KQ2Z06-03S					19.4	35.4	30					47
8	1/8	KQ2Z08-01S	12	15.2	17.6	26	14.6	27.6	24.5	18.5	15.2	20.5	14.2	27
	1/4	KQ2Z08-02S					18	31	25.5					33
	3/8	KQ2Z08-03S	14		20.6	27	19.4	35.4	30					49
10	1/4	KQ2Z10-02S	14	18.5	20.6	29	19	35	29.5	21	18.5	31.8	22.6	46
	3/8	KQ2Z10-03S					19.4	35.4	30					54
12	3/8	KQ2Z12-03S	17	20.9	25.2	32.5	20.9	37.9	32.5	22	20.9	44.6	35.3	71
	1/2	KQ2Z12-04S					24.1	41.1	34					88

※ Rねじのねじ込み後の参考寸法

注) øD1は最大径を意味します。

〈M5の場合〉

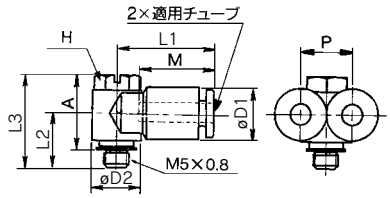

〈Rの場合〉

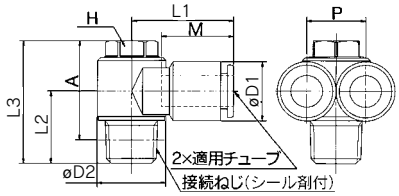

ブランチユニバーサルメスエルボ:KQ2ZF

〈M5の場合〉

〈Rの場合〉

適用チューブ外径 mm	接続ねじ R M Rc	型式	H (六角対辺)	注) øD1	øD2	L1	L2	L3	※A	M	P	質量 g
4	M5×0.8	KQ2ZF04-M5	8	10.4	9.8	19.5	11	20	16.5	16	10.4	8
	1/8	KQ2ZF04-01S	14		13.4	21	14.6	28.6	25.5			21
6	1/8	KQ2ZF06-01S	14	12.8	13.4	22	14.6	28.6	25.5	17	12.8	21
	1/4	KQ2ZF06-02S	19		20.6	25.5	21.5	40.5	35			47
8	1/8	KQ2ZF08-01S	17	15.2	17.6	25.5	16.1	30.1	27	18.5	15.2	32
	1/4	KQ2ZF08-02S	19		20.6	27	21.5	40.5	35			49
10	1/4	KQ2ZF10-02S	19	18.5	20.6	29	21.5	40.5	35	21	18.5	54
	3/8	KQ2ZF10-03S	22		25.2	31.5	23.4	44.4	39			74
12	3/8	KQ2ZF12-03S	22	20.9	25.2	32.5	23.4	44.4	39	22	20.9	77
	1/2	KQ2ZF12-04S	24		27	33	24.1	49.1	42			101

※ Rねじのねじ込み後の参考寸法

注) øD1は最大径を意味します。

〈M5の場合〉

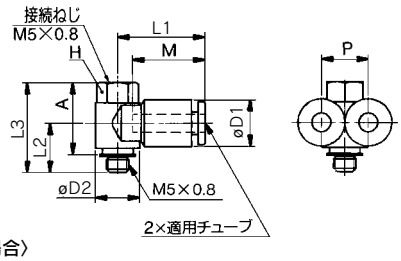

〈Rの場合〉

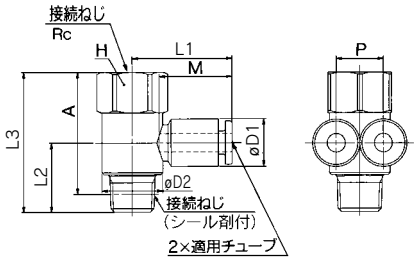

ダブルブランチユニバーサルエルボ:KQ2ZD

適用チューブ外径 mm	接続ねじ R	型式	H (六角対辺)	注) øD1	øD2	L1	L2	L3	※A	M	P1	P2	質量 g
4	1/8	KQ2ZD04-01S	14	10.4	13.4	21	17.6	40.1	37	16	13.4	10.4	25
	1/4	KQ2ZD04-02S					21	43.5	38				31
	3/8	KQ2ZD04-03S	17				22.4	44.9	40				44
6	1/8	KQ2ZD06-01S	14	12.8	13.4	22	17.6	40.1	37	17	13.4	12.8	27
	1/4	KQ2ZD06-02S					21	43.5	38				33
	3/8	KQ2ZD06-03S	17				22.4	44.9	40				46
8	1/8	KQ2ZD08-01S	19	15.2	17.6	26	20.1	47.1	44	18.5	15.9	15.2	56
	1/4	KQ2ZD08-02S					23.5	50.5	45				54
	3/8	KQ2ZD08-03S					23.5	50.9	45.5				62
	1/2	KQ2ZD08-04S	21				27.6	54.6	47.5				85
10	1/4	KQ2ZD10-02S	21	18.5	20.6	29	26	57.5	52	21	19.2	18.5	83
	3/8	KQ2ZD10-03S					26.4	57.9	53				85
	1/2	KQ2ZD10-04S					29.6	61.1	54				102
12	1/4	KQ2ZD12-02S	26	20.9	25.2	32	28	64	58.5	22	21.6	20.9	134
	3/8	KQ2ZD12-03S					28.5	64.4	59				130
	1/2	KQ2ZD12-04S					31.6	67.6	60				141

※ Rねじのねじ込み後の参考寸法

注) øD1は最大径を意味します。

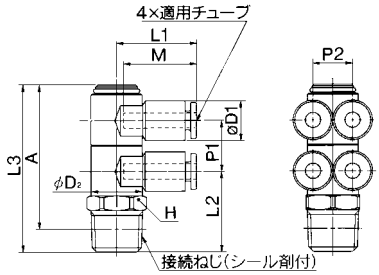

トリプルブランチユニバーサルエルボ:KQ2ZT

適用チューブ外径 mm	接続ねじ R	型式	H (六角対辺)	注) øD1	øD2	L1	L2	L3	※A	M	P1	P2	質量 g
4	1/8	KQ2ZT04-01S	14	10.4	13.4	21	16.7	53.6	50.5	16	13.4	10.4	34
	1/4	KQ2ZT04-02S					20.5	57	51.5				40
	3/8	KQ2ZT04-03S	17				22.4	58.4	53.5				53
6	1/8	KQ2ZT06-01S	14	12.8	13.4	22	17.6	53.6	50.5	17	13.4	12.8	38
	1/4	KQ2ZT06-02S					21	57	51.5				43
	3/8	KQ2ZT06-03S	17				22.4	58.4	53.5				57
8	1/8	KQ2ZT08-01S	19	15.2	17.6	26	20.1	63.1	60	18.5	15.9	15.2	76
	1/4	KQ2ZT08-02S					23.5	66.5	61				72
	3/8	KQ2ZT08-03S					23.5	66.9	61.5				81
	1/2	KQ2ZT08-04S	21				27.6	70.6	63.5				102
10	1/4	KQ2ZT10-02S	21	18.5	20.6	29	26	77	71.5	21	19.2	18.5	111
	3/8	KQ2ZT10-03S					26.4	77.4	72				
	1/2	KQ2ZT10-04S					29.6	80.6	73.5				128
12	1/4	KQ2ZT12-02S	26	20.9	25.2	32	28	85.5	80	22	21.6	20.9	178
	3/8	KQ2ZT12-03S					28.5	85.9	80.5				167
	1/2	KQ2ZT12-04S					31.6	89.1	82				179

※ Rねじのねじ込み後の参考寸法

注) øD1は最大径を意味します。

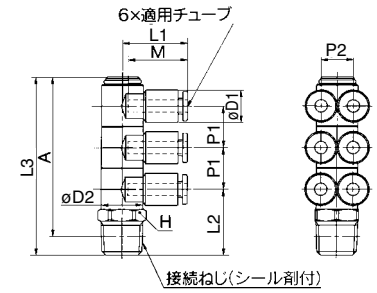

エルボ:KQ2L

適用チューブ外径 mm	型式	注1) øD	L	Q	M	注2) 有効断面積 mm² ナイロン	ウレタン	質量 g
3.2	KQ2L23-00	9.6	17.5	4.3	15.5	3	2.5	3
4	KQ2L04-00	10.4	18	4.5	16	4.2	4.2	6
6	KQ2L06-00	12.8	20	5.3	17	11.4	9.0	6
8	KQ2L08-00	15.2	23	6	18.5	21.6	14.9	10
10	KQ2L10-00	18.5	26.5	6.8	21	35.2	25.0	17
12	KQ2L12-00	20.9	28.5	7.5	22	50.2	39.7	21
16	KQ2L16-00	26.5	34	10	25	100	(84)	29

注1) øDは最大径を意味します。

注2) ( )内数値はソフトナイロンの場合

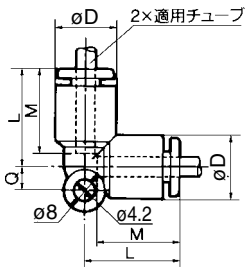

ブランチエルボ:KQ2LU

適用チューブ外径 mm	型式	注) øD	L1	L2	Q1	Q2	M	P	有効断面積 mm² ナイロン	有効断面積 mm² ウレタン	質量 g
4	KQ2LU04-00	10.4	18.5	24	18.5	10	16	10.4	6.0	4.1	6
6	KQ2LU06-00	12.8	21	27.5	20.5	12	17	12.8	13.9	11.0	8
8	KQ2LU08-00	15.2	24	32	24.5	14	18.5	15.2	26.3	18.2	15
10	KQ2LU10-00	18.5	27	36.5	28	16	21	18.5	40.8	29.0	25
12	KQ2LU12-00	20.9	29	40	30	18	22	20.9	57.2	45.2	32

注) øDは最大径を意味します。

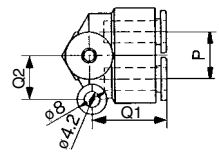

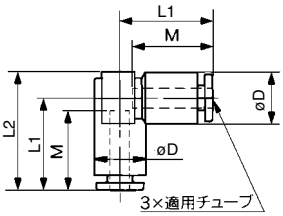

ストリートエルボ:KQ2L

適用チューブ外径 mm	適用管継手サイズ ød	型式	注1) øD1	øD2	L1	L2	A	M	注2) 有効断面積 mm² ナイロン	注2) 有効断面積 mm² ウレタン	質量 g
3.2	3.2	KQ2L23-99	9.6	7	17	24.5	14	15.5	3	2.5	2
4	4	KQ2L04-99	10.4	8	18	25	14.5	16	4.2	4.2	3
6	6	KQ2L06-99	12.8	10	20	27.5	17	17	11.4	9.0	3
8	8	KQ2L08-99	15.2	12	22.5	31.5	21	18.5	21.6	14.9	5
10	10	KQ2L10-99	18.5	14	25.5	35.5	23.5	21	35.2	25.0	9
12	12	KQ2L12-99	20.9	16	27	37.5	26	22	50.2	39.7	10
16	16	KQ2L16-99	26.5	20.9	34	53	41	25	100	(84)	42

注1) øD1は最大径を意味します。
注2) ( )内数値はソフトナイロンの場合

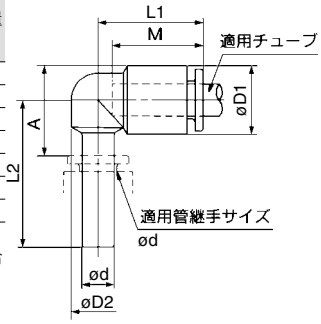

ロングストリートエルボ:KQ2W

適用チューブ外径 mm	適用管継手サイズ ød	型式	注) øD1	øD2	L1	L2	A	M	有効断面積 mm² ナイロン	有効断面積 mm² ウレタン	質量 g
3.2	3.2	KQ2W23-99	9.6	7	17.5	35	24.5	15.5	3	2.5	2
4	4	KQ2W04-99	10.4	8	18	37	26	16	4.2	4.2	3
6	6	KQ2W06-99	12.8	10	20	41.5	31	17	11.4	9.0	4
8	8	KQ2W08-99	15.2	10	22.5	48	37	18.5	21.6	14.9	6
10	10	KQ2W10-99	18.5	14	25.5	55	43.5	21	35.2	25.0	9
12	12	KQ2W12-99	20.9	16	27	59.5	48	22	50.2	39.7	13

注) øDは最大径を意味します。

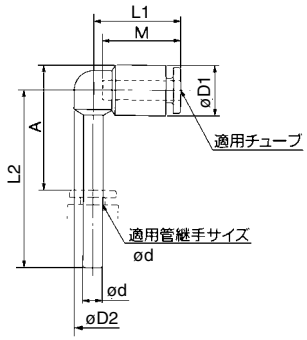

レジューサエルボ:KQ2L

適用チューブ外径 mm	適用管継手サイズ ød	型式	注) øD1	øD2	L1	L2	A	M	有効断面積 mm² ナイロン	有効断面積 mm² ウレタン	質量 g
3.2	4	KQ2L23-04	9.6	7	17	25	13.5	15.5	3	2.5	2
4	6	KQ2L04-06	10.4	8	18	26	14.5	16	4.2	4.2	3
	8	KQ2L04-08		10		35	22				11
6	8	KQ2L06-08	12.8	10	19.5	30.5	18	17	11.4	9.0	12
	10	KQ2L06-10			20	38.5	24				19
8	10	KQ2L08-10	15.2	12	22.5	33.5	20.5	18.5	21.6	14.9	20
	12	KQ2L08-12			23	40.5	26				27
10	12	KQ2L10-12	18.5	17	26.5	42	29.5	21	35.2	25.0	29
12	16	KQ2L12-16	20.9	17	28.5	49.5	34.5	22	50.2	39.7	53

注) øD1は最大径を意味します。

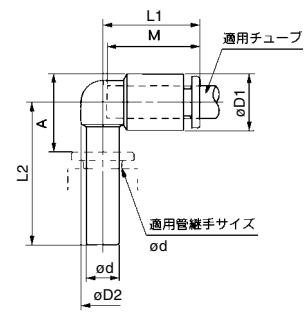

ロングエルボユニオン:KQ2W

〈M5の場合〉

〈Rの場合〉

適用チューブ外径 mm	接続ねじ R	型式	H (六角対辺)	注1) øD1	øD2	L1	L2	※A	M	注2)有効断面積 mm² ナイロン	ウレタン	質量 g
3.2	M5×0.8	KQ2W23-M5	8	9.6	8	17.5	30	31	15.5	2.8	2.4	10
	1/8	KQ2W23-01S	10		10		37	38				19
	1/4	KQ2W23-02S	14				43	42				41
4	M5×0.8	KQ2W04-M5	8	10.4	8	18	30	32	16	3.0	3.0	11
	1/8	KQ2W04-01S	10		10		36.6	38.5		4.0	4.0	23
	1/4	KQ2W04-02S	14				43	42.5				38
6	M5×0.8	KQ2W06-M5	8	12.8	8	20	30.5	33.5	17	3	3	11
	1/8	KQ2W06-01S	10		10		39.1	42.5		10.9	8.6	26
	1/4	KQ2W06-02S	14				45.5	46.5				41
	3/8	KQ2W06-03S	17				46.9	48				67
8	1/8	KQ2W08-01S	12	15.2	12	23	42.6	47	18.5	20.5	14.2	30
	1/4	KQ2W08-02S	14				49	51				47
	3/8	KQ2W08-03S	17				50.4	52.5				74
10	1/4	KQ2W10-02S	17	18.5	17	26.5	56	59.5	21	33.5	23.8	66
	3/8	KQ2W10-03S					57.4	61				76
	1/2	KQ2W10-04S	22				64.1	66				145
12	1/4	KQ2W12-02S	17	20.9	17	28.5	57	62	22	47.7	37.7	68
	3/8	KQ2W12-03S					58.4	63.5				78
	1/2	KQ2W12-04S	22				65.1	68.5				147
16	3/8	KQ2W16-03S	22	26.5	20.9	34	68.4	76	25	71	(71)	101
	1/2	KQ2W16-04S					72.1	78		100	(84)	105

※ Rねじのねじ込み後の参考寸法
注1)øD1は最大径を意味します。
注2)( )内数値はソフトナイロンの場合

〈M5の場合〉

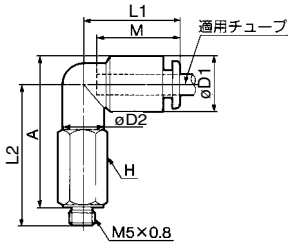

〈Rの場合〉

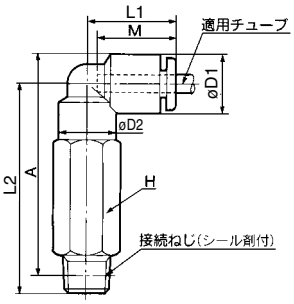

両口チーズユニオン:KQ2T

〈M5の場合〉

〈M6の場合〉

〈Rの場合〉

適用チューブ外径 mm	接続ねじ R	型式	H (六角対辺)	注1) øD1	øD2	L1	L2	※A	M	注2)有効断面積 mm² ナイロン	ウレタン	質量 g
3.2	M5×0.8	KQ2T23-M5	7	8.4	—	15.3	13.2	14.3	12.7	3.2	2.7	3.2
	1/8	KQ2T23-01S	10	9.6	10	17.5	20.6	22.5	15.5	3.4	2.9	10
	1/4	KQ2T23-02S	14				25	24.5				20
4	M5×0.8	KQ2T04-M5	7	9.3	—	15.6	13.7	15.3	12.7	4.5	4.5	3.5
	M6×1.0	KQ2T04-M6	8				14.7					4.4
	1/8	KQ2T04-01S	10	10.4	10	18	21.1	23	16	6.0	4.1	13
	1/4	KQ2T04-02S	14				25.5	25				19
6	M5×0.8	KQ2T06-M5	7	11.6	—	16.1	14.7	17.4	13.5	4.5	4.5	4.4
	M6×1.0	KQ2T06-M6	8				15.7					5.3
	1/8	KQ2T06-01S	10	12.8	10	21	22.1	25.5	17	13.9	11.0	12
	1/4	KQ2T06-02S	14				26.5	27.5				20
	3/8	KQ2T06-03S	17				27.9	29				34
8	1/8	KQ2T08-01S	12	15.2	12	24	23.6	28	18.5	26.3	18.2	14
	1/4	KQ2T08-02S	14				28	30				22
	3/8	KQ2T08-03S	17				29.4	31.5				36
10	1/8	KQ2T10-01S	17	18.5	17	26.5	26.1	32	21	21.6	14.9	31
	1/4	KQ2T10-02S					29.5	33		35.2	25	29
	3/8	KQ2T10-03S					30.9	34.5				39
	1/2	KQ2T10-04S	22				35.1	37				66
12	1/4	KQ2T12-02S	17	20.9	17	28.5	30.5	35.5	22	57.2	45.2	31
	3/8	KQ2T12-03S					31.9	37				41
	1/2	KQ2T12-04S	22				36.1	39.5				68
16	3/8	KQ2T16-03S	22	26.5	20.9	34	36.9	44.5	25	71	(71)	112
	1/2	KQ2T16-04S					39.6	46		100	(100)	116

※ Rねじのねじ込み後の参考寸法
注1)øD1は最大径を意味します。
注2)( )内数値はソフトナイロンの場合

〈M5、M6の場合〉

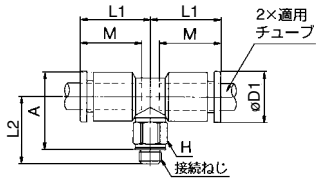

〈Rの場合〉

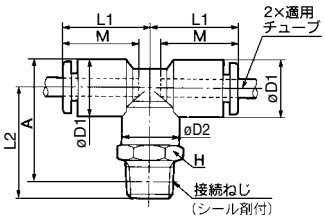

チーズ:KQ2T

適用チューブ外径 mm	型式	注1) øD	L	Q	M	注2) 有効断面積 mm² ナイロン	ウレタン	質量 g
3.2	KQ2T23-00	9.6	17.5	4.3	15.5	3.4	2.9	5
4	KQ2T04-00	10.4	18	4.5	16	6.4	4.4	7
6	KQ2T06-00	12.8	21	5.3	17	13.4	10.6	10
8	KQ2T08-00	15.2	24	6	18.5	25.6	17.7	15
10	KQ2T10-00	18.5	26.5	6.8	21	40	28.4	25
12	KQ2T12-00	20.9	28.5	7.5	22	57.4	45.4	29
16	KQ2T16-00	26.5	34	10	25	100	(84)	40

注1) øDは最大径を意味します。
注2) ( )内数値はソフトナイロンの場合

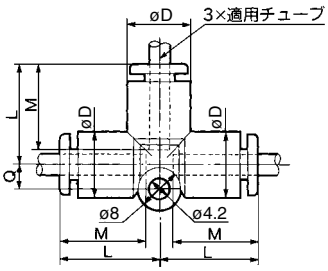

異径チーズ:KQ2T

適用チューブ外径mm ⓐ	ⓑ	型式	注1) øD1	øD2	L1	L2	Q	M1	M2	注2)有効断面積 mm² ナイロン	ウレタン	質量 g
3.2	4	KQ2T23-04	10.4	9.6	18	17.5	4.3	16	15.5	3.8	3.5	5
4	6	KQ2T04-06	12.8	10.4	19.5	18	4.5	17	16	7.1	6.5	5
6	8	KQ2T06-08	15.2	12.8	22.5	21	5.3	18.5	17	16.4	16.4	8
8	10	KQ2T08-10	18.5	15.2	26.5	24	6	21	18.5	36	27.2	14
10	12	KQ2T10-12	20.9	18.5	28.5	26.5	6.8	22	21	56	44.5	21
12	16	KQ2T12-16	26.5	26.5	34	39	10	25	22	108.5	(92.2)	88

注1)øD1は最大径を意味します。
注2)( )内数値はソフトナイロンの場合

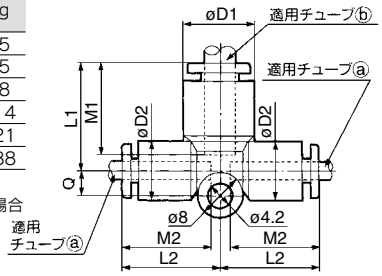

異径チーズ:KQ2T

適用チューブ外径mm ⓐ	ⓑ	型式	注) øD	L	Q	M1	M2	有効断面積 mm² ナイロン	ウレタン	質量 g
6	4	KQ2T06-04	12.8	21	5.3	17	16	6.4	4.4	10
8	6	KQ2T08-06	15.2	24	6	18.5	17	13.4	10.6	15
10	8	KQ2T10-08	18.5	26.5	6.8	21	18.5	25.6	17.7	25
12	10	KQ2T12-10	20.9	28.5	7.5	22	21	40	28.4	29

注)øDは最大径を意味します。

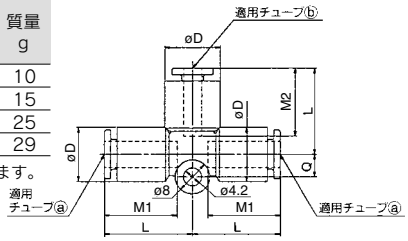

クロス:KQ2TW

適用チューブ外径 mm	型式	注) øD	L	Q	M	有効断面積 mm² ナイロン	ウレタン	質量 g
4	KQ2TW04-00	10.4	18	8.7	16	6.4	4.4	9
6	KQ2TW06-00	12.8	21	9.9	17	13.4	10.6	13
8	KQ2TW08-00	15.2	24	11.1	18.5	25.6	17.7	20
10	KQ2TW10-00	18.5	26.5	12.8	21	40	28.4	33
12	KQ2TW12-00	20.9	28.5	13.9	22	57.4	45.4	39

注) øDは最大径を意味します。

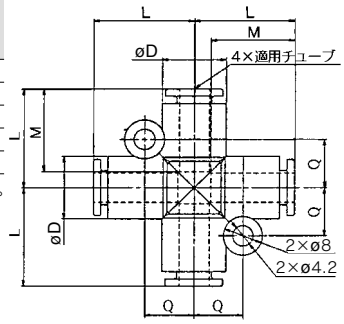

異径クロス:KQ2TX

適用チューブ外径mm ⓐ	ⓑ	型式	注) øD	L	Q	M1	M2	有効断面積 mm² ナイロン	ウレタン	質量 g
6	8	KQ2TX06-08	15.2	23	11.1	18.5	17	13.4	10.6	13
8	10	KQ2TX08-10	18.5	26.5	12.8	21	18.5	25.6	17.7	27
10	12	KQ2TX10-12	20.9	28.5	13.9	22	21	40	28.4	36

注) øDは最大径を意味します。

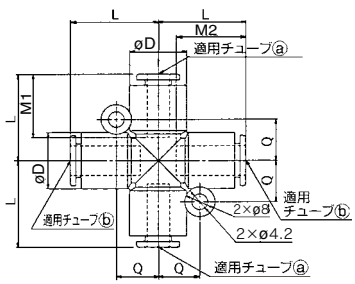

異径クロス:KQ2TY

適用チューブ外径mm ⓐ	適用チューブ外径mm ⓑ	型式	注) øD	L	Q	M1	M2	有効断面積 mm² ナイロン	有効断面積 mm² ウレタン	質量 g
6	8	KQ2TY06-08	15.2	23	11.1	17	18.5	13.4	10.6	15
8	10	KQ2TY08-10	18.5	26.5	12.8	18.5	21	25.6	17.7	23
10	12	KQ2TY10-12	20.9	28.5	13.9	21	22	40	28.4	35

注)øDは最大径を意味します。

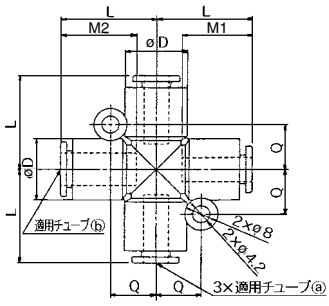

サービスチーズユニオン:KQ2Y

〈M5の場合〉

〈M6の場合〉

〈Rの場合〉

適用チューブ外径 mm	接続ねじ R	型式	H (六角対辺)	注1) øD1	øD2	L1	L2	L3	※A	M	注2) 有効断面積 mm² ナイロン	注2) 有効断面積 mm² ウレタン	質量 g
3.2	M5×0.8	KQ2Y23-M5	7	8.4	—	15.4	13.2	14.8	24.9	12.7	3.2	2.7	3.2
	1/8	KQ2Y23-01S	10	9.6	10	17.5	20.6	—	35	15.5	3.4	2.9	10
	1/4	KQ2Y23-02S	14				25		37				20
4	M5×0.8	KQ2Y04-M5	7	9.3	—	15.6	13.7	14.8	25.4	12.7	4.5	4.5	3.5
	M6×1.0	KQ2Y04-M6	8				14.7						6
	1/8	KQ2Y04-01S	10	10.4	10	18	21.1	—	36	16	6.4	4.4	13
	1/4	KQ2Y04-02S	14				25.5		38				19
6	M5×0.8	KQ2Y06-M5	7	11.6	—	17.1	14.7	17.1	28.7	13.5	4.5	4.5	4.5
	M6×1.0	KQ2Y06-M6	8				15.7						7
	1/8	KQ2Y06-01S	10	12.8	10	20	22.1	—	39	17	13.4	10.6	12
	1/4	KQ2Y06-02S	14				26.5		41				20
	3/8	KQ2Y06-03S	17				27.9		42.5				34
8	1/8	KQ2Y08-01S	12	15.2	12	23	23.6	—	43.5	18.5	25.6	17.7	14
	1/4	KQ2Y08-02S	14				28		45.5				22
	3/8	KQ2Y08-03S	17				29.4		47				36
10	1/8	KQ2Y10-01S	17	18.5	17	26.5	26.1	—	49.5	21	40.0	28.4	31
	1/4	KQ2Y10-02S					29.5		50.5				29
	3/8	KQ2Y10-03S					30.9		52				39
	1/2	KQ2Y10-04S	22				35.1		54.5				66
12	1/4	KQ2Y12-02S	17	20.9	17	28.5	30.5	—	53.5	22	57.4	45.4	31
	3/8	KQ2Y12-03S					31.9		55				41
	1/2	KQ2Y12-04S	22				36.1		57.5				68
16	3/8	KQ2Y16-03S	22	26.5	20.9	34	36.9	—	65.5	25	81	(81)	112
	1/2	KQ2Y16-04S					40.1		67		113	(113)	116

※ Rねじのねじ込み後の参考寸法
注1)øD1は最大径を意味します。
注2)( )内数値はソフトナイロンの場合

〈M5、M6の場合〉

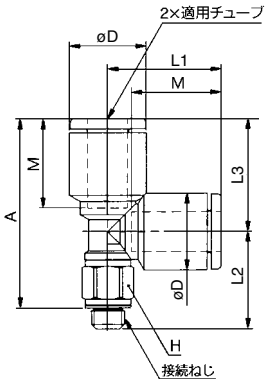

〈Rの場合〉

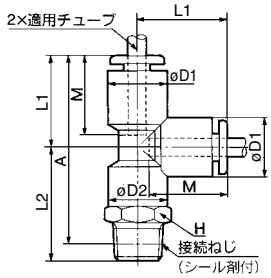

デルタユニオン:KQ2D

〈M5、M6の場合〉

〈Rの場合〉

適用チューブ外径 mm	接続ねじ R	型式	H (六角対辺)	注) øD	L1	L2	※A	M	Q	有効断面積 mm² ナイロン	有効断面積 mm² ウレタン	質量 g
4	M5×0.8	KQ2D04-M5	11	10.4	18.5	24	25.5	16	8.7	2.2	2.2	10
	M6×1.0	KQ2D04-M6				24.5				4.3	4.3	
	1/8	KQ2D04-01S				25.6	27.5			6.0	6.0	12
	1/4	KQ2D04-02S	14			30	29.5					21
6	M5×0.8	KQ2D06-M5	13	12.8	20.5	26	28.5	17	9.9	4.3	4.3	12
	M6×1.0	KQ2D06-M6				26.5						
	1/8	KQ2D06-01S				28.1	31.5			13.9	11.0	14
	1/4	KQ2D06-02S	14			32	33					21
	3/8	KQ2D06-03S	17			33.4	34.5					34
8	1/8	KQ2D08-01S	17	15.2	23.5	32.6	37	18.5	11.1	26.3	18.2	26
	1/4	KQ2D08-02S				36	38					
	3/8	KQ2D08-03S				36.4	38.5					35
10	1/4	KQ2D10-02S	19	18.5	26.5	39	43	21	12.8	40.8	29.0	39
	3/8	KQ2D10-03S				39.4	43.5					40
	1/2	KQ2D10-04S	22			43.1	45					62
12	1/4	KQ2D12-02S	22	20.9	28.5	41.5	46.5	22	13.9	57.2	45.2	55
	3/8	KQ2D12-03S				41.9	47					56
	1/2	KQ2D12-04S				45.1	48.5					63

※ Rねじのねじ込み後の参考寸法
注)øDは最大径を意味します。

〈M5、M6の場合〉

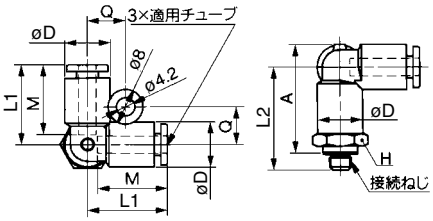

〈Rの場合〉

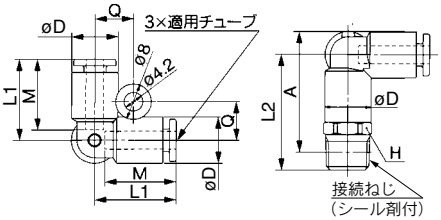

デルタ:KQ2D

適用チューブ外径 mm	型式	注) øD	L	Q	M	有効断面積 mm² ナイロン	有効断面積 mm² ウレタン	質量 g
4	KQ2D04-00	10.4	18.5	8.7	16	6.0	4.1	5
6	KQ2D06-00	12.8	20.5	9.9	17	13.9	11.0	7
8	KQ2D08-00	15.2	23.5	11.1	18.5	26.3	18.2	11
10	KQ2D10-00	18.5	26.5	12.8	21	40.8	29.0	19
12	KQ2D12-00	20.9	28.5	13.9	22	57.2	45.2	24

注) øDは最大径を意味します。

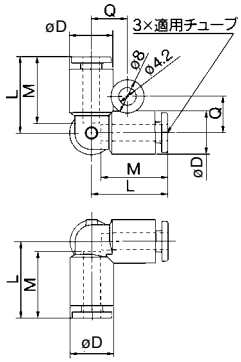

ブランチ:KQ2U

〈M5、M6の場合〉

〈Rの場合〉

適用チューブ外径 mm	接続ねじ R	型式	H (六角対辺)	注1) øD	L	P	※A	M	注2)有効断面積 mm² ナイロン	注2)有効断面積 mm² ウレタン	質量 g
3.2	M5×0.8	KQ2U23-M5	10	9.6	38	9.6	34.5	15.5	2.2	2.2	9
	1/8	KQ2U23-01S	11		40.1		37		3.4	2.9	14
	1/4	KQ2U23-02S	14		43.5		38				
4	M5×0.8	KQ2U04-M5	11	10.4	39.5	10.4	36	16	2.2	2.2	4
	M6×1.0	KQ2U04-M6			40						10
	1/8	KQ2U04-01S			41.1		38		4.2	4.2	11
	1/4	KQ2U04-02S	14		45.5		40				20
6	M5×0.8	KQ2U06-M5	13	12.8	42.5	12.8	39	17	2.2	2.2	12
	M6×1.0	KQ2U06-M6			43						
	1/8	KQ2U06-01S			44.6		41.5		13.4	10.6	11
	1/4	KQ2U06-02S	14		48.5		43				21
	3/8	KQ2U06-03S	17		49.9		44.5				34
8	1/8	KQ2U08-01S	17	15.2	51.6	15.2	48.5	18.5	25.6	17.7	15
	1/4	KQ2U08-02S			55		49.5				23
	3/8	KQ2U08-03S			55.4		50				35
10	1/4	KQ2U10-02S	19	18.5	60.5	18.5	55	21	40	28.4	30
	3/8	KQ2U10-03S			60.9		55.5				40
	1/2	KQ2U10-04S	22		64.1		57				65
12	1/4	KQ2U12-02S	22	20.9	64	20.9	58.5	22	57.4	45.4	32
	3/8	KQ2U12-03S			64.4		59				40
	1/2	KQ2U12-04S			67.6		60.5				65
16	3/8	KQ2U16-03S	27	26.5	74.9	26.5	69.5	25	81	(81)	106
	1/2	KQ2U16-04S			78.1		71		113	(96)	111

※ Rねじのねじ込み後の参考寸法
注1)øDは最大径を意味します。
注2)( )内数値はソフトナイロンの場合

〈M5、M6の場合〉

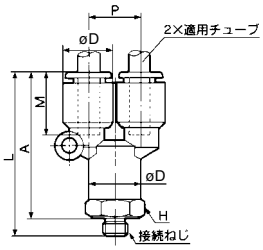

〈Rの場合〉

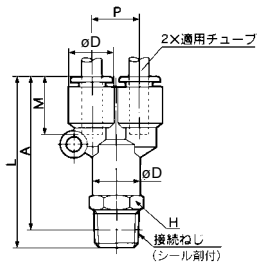

ダブルブランチ:KQ2UD

適用チューブ外径 mm	接続ねじ R	型式	H (六角対辺)	注) øD1	øD2	L	I	※A	Q	M	P	有効断面積 mm² ナイロン	ウレタン	質量 g
4	1/8	KQ2UD04-01S	13	10.4	12.8	42.6	21	39.5	9.7	16	10.4	4.2	4.2	17
	1/4	KQ2UD04-02S	14			46.5		41						25
6	1/8	KQ2UD06-01S	17	12.8	15.2	49.6	26	46.5	11.7	17	12.8	13.4	10.6	29
	1/4	KQ2UD06-02S				53		47.5						

※ Rねじのねじ込み後の参考寸法

注) øD1は最大径を意味します。

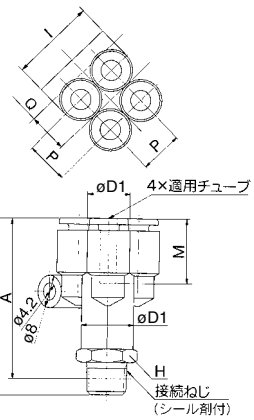

ユニオンワイ:KQ2U

適用チューブ外径 mm	型式	注1) øD	L1	L2	P	Q	M	注2) 有効断面積 mm² ナイロン	ウレタン	質量 g
3.2	KQ2U23-00	9.6	33	17.5	9.6	9	15.5	3.4	2.9	5
4	KQ2U04-00	10.4	34	18	10.4	9.7	16	4.2	4.2	7
6	KQ2U06-00	12.8	37	20	12.8	11.7	17	13.4	10.6	9
8	KQ2U08-00	15.2	42.5	24.5	15.2	13.7	18.5	25.6	17.7	11
10	KQ2U10-00	18.5	48	27.5	18.5	16.1	21	40	28.4	16
12	KQ2U12-00	20.9	51	30	20.9	18.1	22	57.4	45.4	23
16	KQ2U16-00	26.5	61.5	36.5	26.5	23	25	113	(96)	54

注1)øDは最大径を意味します。
注2)( )内数値はソフトナイロンの場合

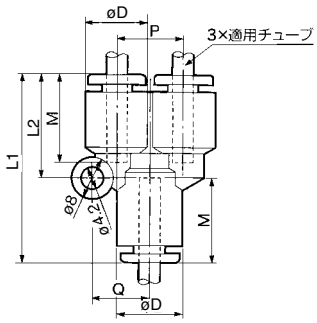

異径ユニオンワイ:KQ2U

適用チューブ外径mm ⓐ	ⓑ	型式	注) øD1	注) øD2	L1	L2	P	Q	M1	M2	有効断面積 mm² ナイロン	ウレタン	質量 g
3.2	4	KQ2U23-04	9.6	10.4	33.5	17.5	9.6	9	15.5	16	3.2	2.7	5
4	6	KQ2U04-06	10.4	12.8	35	18	10.4	9.7	16	17	4.2	4.2	6
6	8	KQ2U06-08	12.8	15.2	39.5	20	12.8	11.7	17	18.5	13.4	10.6	11
8	10	KQ2U08-10	15.2	18.5	45	24.5	15.2	13.7	18.5	21	25.6	17.7	18
10	12	KQ2U10-12	18.5	20.9	49	27.5	18.5	16.1	21	22	40	28.4	27
12	16	KQ2U12-16	26.5	26.5	66.5	41.5	26.5	23	22	25	57.4	45.4	100

注) øD1、øD2は最大径を意味します。

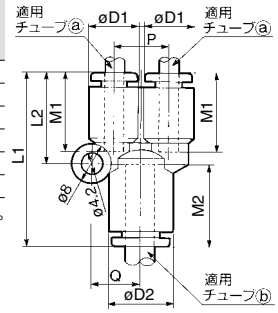

異径ダブルユニオンワイ:KQ2UD

適用チューブ外径mm ⓐ	ⓑ	型式	注) øD1	注) øD2	L1	L2	P	I	Q	M1	M2	有効断面積 mm² ナイロン	ウレタン	質量 g
4	6	KQ2UD04-06	10.4	12.8	35.5	18.2	10.4	21	9.7	16	17	4.2	4.2	10
6	8	KQ2UD06-08	12.8	15.2	40.5	20.3	12.8	26	11.7	17	18.5	13.4	10.6	17

注) øD1、øD2は最大径を意味します。

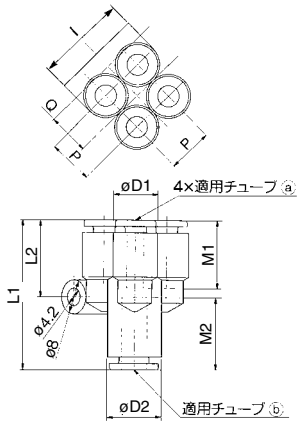

ブランチユニオンワイ:KQ2U

適用チューブ外径 mm	適用管継手サイズød	型式	注1) øD	L1	L2	P	Q	A	M	注2)有効断面積 mm² ナイロン	ウレタン	質量 g
3.2	3.2	**KQ2U23-99**	9.6	50	17.5	9.6	9	35	15.5	3.4	2.9	6
4	4	**KQ2U04-99**	10.4	51.5	18	10.4	9.7	35.5	16	4.2	4.2	12
6	6	**KQ2U06-99**	12.8	55.5	20	12.8	11.7	38.5	17	13.4	10.6	18
8	8	**KQ2U08-99**	15.2	64.5	24.5	15.2	13.7	46	18.5	25.6	17.7	21
10	10	**KQ2U10-99**	18.5	71.5	27.5	18.5	16.1	50.5	21	40	28.4	26
12	12	**KQ2U12-99**	20.9	75.5	30	20.9	18.1	53.5	22	57.4	45.4	32
16	16	**KQ2U16-99**	26.5	90	36.5	26.5	23	65	25	113	(96)	78

注1)øDは最大径を意味します。
注2)( )内数値はソフトナイロンの場合

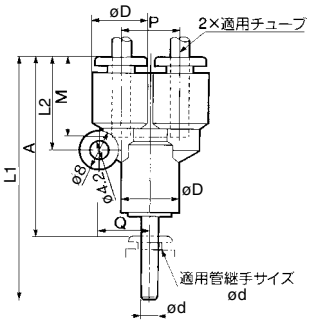

ダブルブランチユニオンワイ:KQ2XD

適用チューブ外径 mm	適用管継手サイズød	型式	注) øD1	øD2	L1	L2	I	Q	A	P	M	有効断面積 mm² ナイロン	ウレタン	質量 g
4	6	**KQ2XD04-06**	10.4	12.8	54	18.2	21	9.7	37	10.4	16	4.2	4.2	10
6	8	**KQ2XD06-08**	12.8	15.2	62.5	20.3	26	11.7	44	12.8	17	13.4	10.6	23

注) øD1は最大径を意味します。

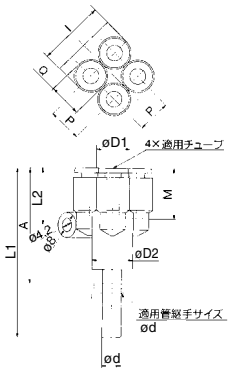

異径ブランチユニオンワイ:KQ2X

適用チューブ外径 mm	適用管継手サイズød	型式	注) øD1	øD2	L1	L2	A	P	Q	M	有効断面積 mm² ナイロン	ウレタン	質量 g
4	6	**KQ2X04-06**	10.4	12.8	53.5	18.5	36.5	10.4	9.7	16	4.2	4.2	7
6	8	**KQ2X06-08**	12.8	15.2	61.5	20.5	43	12.8	11.7	17	13.4	10.6	18
8	10	**KQ2X08-10**	15.2	18.5	68.5	24.5	47.5	15.2	13.7	18.5	25.6	17.7	28
10	12	**KQ2X10-12**	18.5	20.9	73.5	27.5	51.5	18.5	16.1	21	40	28.4	42

注) øD1は最大径を意味します。

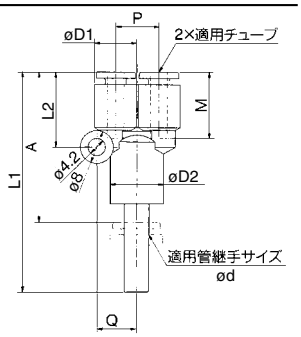

レジューサ:KQ2R

適用チューブ外径 mm	適用管継手サイズ ød	型式	注1) øD	L	A	M	注2) 有効断面積 mm² ナイロン	ウレタン	質量 g
3.2	4	KQ2R23-04	9.6	33.5	18.5	15.5	3.4	2.9	2
4	6	KQ2R04-06	10.4	34.5	17.5	16	5.6	4	1.8
	8	KQ2R04-08		36.5	18				2.0
	10	KQ2R04-10	12.8	39.5	18.5				3.3
6	4	KQ2R06-04	12.8	37	21	17	4	4	2.5
	8	KQ2R06-08	12.8	37	18.5		13.1	10.4	2.5
	10	KQ2R06-10		39.5	18.5				3
	12	KQ2R06-12	15.2	42	20				4.7
8	10	KQ2R08-10	15.2	41	20	18.5	26.1	18.0	4.0
	12	KQ2R08-12		42					4.6
10	12	KQ2R10-12	18.5	44.5	23	21	41.5	32.8	33
	16	KQ2R10-16	20.9	50.5	25.5			(29.5)	42
12	16	KQ2R12-16	20.9	50.5	25.5	22	58.3	(46.1)	37

注1) øDは最大径を意味します。
注2) ( )内数値はソフトナイロンの場合

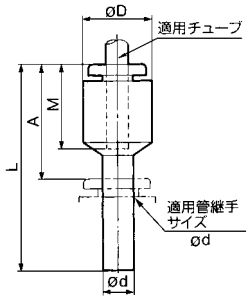

隔壁用ユニオン:KQ2E

適用チューブ外径 mm	型式	T (M)	H (六角対辺)	L	取付穴	M	注) 有効断面積 mm² ナイロン	ウレタン	質量 g
3.2	KQ2E23-00	M12×1	14	31.5	13	15.5	3.4	2.9	26
4	KQ2E04-00	M12×1	14	32.5	13	16	5.6	4	26
6	KQ2E06-00	M14×1	17	34.5	15	17	13.1	10.4	33
8	KQ2E08-00	M16×1	19	38	17	18.5	26.1	18.0	52
10	KQ2E10-00	M20×1	24	42.5	21	21	41.5	29.5	70
12	KQ2E12-00	M22×1	27	44	23	22	58.3	46.1	90
16	KQ2E16-00	M28×1.5	32	51	29	25	113	(96)	115

注) ( )内数値はソフトナイロンの場合

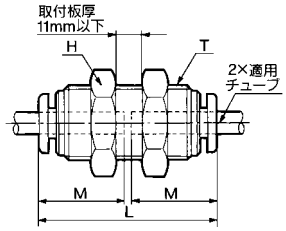

隔壁エルボ:KQ2LE

適用チューブ外径 mm	型式	T (M)	H1 (六角対辺)	H2 (六角対辺)	B	E	注) øD	取付穴	M	有効断面積 mm² ナイロン	ウレタン	質量 g
4	KQ2LE04-00	M12×1	14	14	18.5	31	10.4	13	16	4.2	4.2	18
6	KQ2LE06-00	M14×1	17	17	20.5	34	12.8	15	17	11.4	9.0	25
8	KQ2LE08-00	M16×1	17	19	23.5	38.5	15.2	17	18.5	21.6	14.9	33
10	KQ2LE10-00	M20×1	22	24	26.5	43.5	18.5	21	21	35.2	25.0	63
12	KQ2LE12-00	M22×1	24	27	28.5	45.5	20.9	23	22	50.2	39.7	77

注) øD は最大径を意味します。

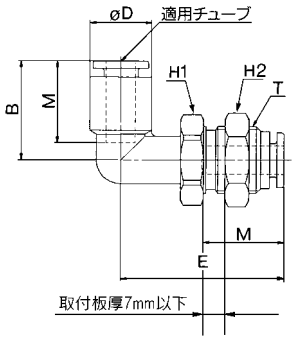

隔壁用メスユニオン:KQ2E

適用チューブ外径 mm	接続ねじ Rc	型式	T (M)	H1 (六角対辺)	H2 (六角対辺)	L1	L2	取付穴	M	注) 有効断面積 mm² ナイロン	ウレタン	質量 g
3.2	1/4	KQ2E23-02	M12×1	17	14	31.5	15	13	15.5	3.4	2.9	13
4	1/8	KQ2E04-01	M12×1	14	14	27.5	11	13	16	5.6	4	16
	1/4	KQ2E04-02		17		31	15					35
6	1/8	KQ2E06-01	M14×1	17	17	28	11	15	17	13.1	10.4	30
	1/4	KQ2E06-02				31.5	15					30
	3/8	KQ2E06-03		19		33.5	17					34
8	1/8	KQ2E08-01	M16×1	17	19	27.5	7.5	17	18.5	26.1	18.0	28
	1/4	KQ2E08-02				33	13					33
	3/8	KQ2E08-03		19		35	15					34
10	1/4	KQ2E10-02	M20×1	22	24	34.5	12.5	21	21	41.5	29.5	53
	3/8	KQ2E10-03		22		36.5	14					67
12	3/8	KQ2E12-03	M22×1	24	27	37	14	23	22	58.3	46.1	92
	1/2	KQ2E12-04				41	18					59
16	3/8	KQ2E16-03	M28×1.5	30	32	40	14	29	25	96	(96)	127
	1/2	KQ2E16-04				44	18			113		132

注) ( )内数値はソフトナイロンの場合

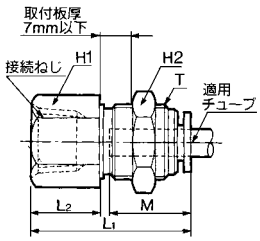

アダプタ:KQ2N

適用管継手サイズød	接続ねじR	型式	H(六角対辺)	L	※A	M	ød	質量g
4	M5×0.8	KQ2N04-M5	7	32	29	13	2.5	2
	1/8	KQ2N04-01S	10	33.1	30	14		6
6	M5×0.8	KQ2N06-M5	7	33	30	13	2.5	2
	1/8	KQ2N06-01S	10	34.1	31	14	4.5	5
	1/4	KQ2N06-02S	14	37	31.5	14.5		14
8	1/4	KQ2N08-02S	14	38.5	33	14.5	6	17
	3/8	KQ2N08-03S	17	39.9	34.5	16		30
10	3/8	KQ2N10-03S	17	44.9	39.5	18.5	7.5	31

※Rねじのねじ込み後の参考寸法

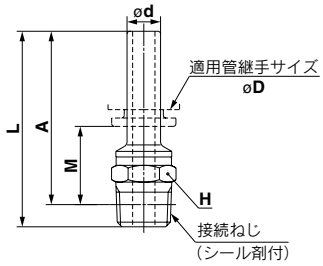

ニップル:KQ2N

適用管継手øD	型式	L	M	ød	質量g
4	KQ2N04-99	37	16	2.5	1
6	KQ2N06-99	39	17	4	2
8	KQ2N08-99	43	18.5	6	2
10	KQ2N10-99	49	21	7.5	4
12	KQ2N12-99	52	22	9	20.6
16	KQ2N16-99	57	25	13	31

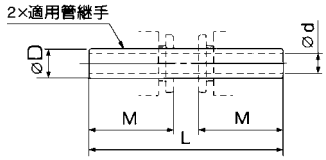

異径ニップル:KQ2N

適用管継手 ⓐ	適用管継手 ⓑ	型式	L	M1	M2	ød	質量g
4	6	KQ2N04-06	38	17	16	2.5	2
6	8	KQ2N06-08	42	18.5	17	4	2
8	10	KQ2N08-10	47	21	18.5	6	2
10	12	KQ2N10-12	51	22	21	8	18.2
12	16	KQ2N12-16	55	25	22	9	29

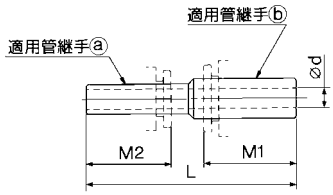

チューブキャップ:KQ2C

適用チューブ外径mm	型式	注)øD	L	M	質量g
4	KQ2C04-00	10.4	17	16	3
6	KQ2C06-00	12.8	18.5	17	3
8	KQ2C08-00	15.2	20.5	18.5	4
10	KQ2C10-00	18.5	23	21	6
12	KQ2C12-00	20.9	24	22	8
16	KQ2C16-00	26.5	28	25	13

注) øDは最大径を意味します。

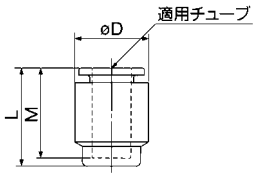

カラーキャップ:KQ2C

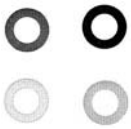

適用チューブ外径mm	型式	øD1	øD2	L	質量g	適用
4	KQ2C-04□	10.1	5.2	2.9	0.1	
4	KQ2C-04A-□	8.5	5	2.2	0.1	KQH、KQ2H04-M5、M6 KQS、KQ2S04-M5、M6
4	KQ2C-04B-□	9.7	5	2.2	0.1	KQL、KQ2L04-M5、M6 KQT、KQ2T04-M5、M6 KQY、KQ2Y04-M5、M6
6	KQ2C-06□	12.1	7.2	2.9	0.1	
6	KQ2C-06A-□	10.5	7	2.2	0.1	KQH、KQ2H06-M5、M6 KQS、KQ2S06-M5、M6
6	KQ2C-06B-□	12.0	7	2.2	0.1	KQL、KQ2L06-M5、M6 KQT、KQ2T06-M5、M6 KQY、KQ2Y06-M5、M6
8	KQ2C-08□	14.1	9.2	2.9	0.1	
10	KQ2C-10□	17.1	11.2		0.2	
12	KQ2C-12□	19.1	13.2		0.2	
16	KQ2C-16□	26.3	17.2	3.9	0.3	

□内の色表示は、 B(黒色)、R(赤色)、YR(橙色)、BR(茶色)、Y(黄色)、
G(緑色)、CB(空色)、GR(灰色)、W(白色)、BU(青色)、

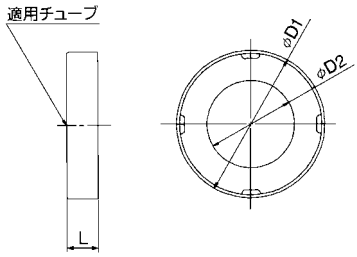

プラグ:KQ2P、KQP

適用管継手サイズød	注)型式		øD	L	A	質量g
3.2	KQ2P-23	KQP-23	5	31.5	16	1
4	KQ2P-04	KQP-04	6	32	16	1
6	KQ2P-06	KQP-06	8	35	18	1
8	KQ2P-08	KQP-08	10	39	20.5	2
10	KQ2P-10	KQP-10	12	43	22	3.5
12	KQ2P-12	KQP-12	14	45.5	24	5
16	KQ2P-16	KQP-16	20.9	47	22	8

注)KQ2P(白色)、KQP(青色)

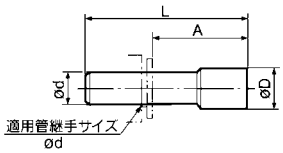

オーダーメイド仕様

詳しい寸法・仕様および納期については当社にご確認ください。

1 ノングリース仕様

表示記号	仕様／内容
X17	ノングリース仕様 ゴム材質:NBR(フッ素コーティング付) リリースブッシュ色:ライトブルー
X29	ノングリース仕様 ゴム材質:NBR(フッ素コーティング付) リリースブッシュ色:ライトブルー 銅系不可仕様(無電解ニッケルめっき付)
X39	ノングリース仕様 ゴム材質:NBR(フッ素コーティング付) リリースブッシュ色:ライトブルー クリーン仕様(銅系不可仕様、エアブロー、二重梱包、樹脂ボディ:白色)
X94	ノングリース仕様 ゴム材質:FKM(フッ素コーティング付) リリースブッシュ色:ライトブルー

2 その他の仕様

表示記号	仕様／内容
X2	銅系不可仕様(無電解ニッケルめっき付)
X12	潤滑剤:白色ワセリン リリースブッシュ色:白色
X34	ゴム材質:FKM
X41	固定絞り付注)

注）ハーフユニオン、エルボユニオンのみ対応しています。
固定絞り径の対応可否は別途お問い合わせください。

スペアパーツ

品名	品番	適用ねじ	材質	適用機種
ガスケット	M-5G2	M5	SUS304 NBR	—
	M-6G	M6		—
管用ナット	KQ04-P01	—	—	KQ2E23-00, KQ2E04-00, KQ2E23-02 KQ2E04-01, KQ2E04-02, KQ2LE04-00
	KQ06-P01	—	—	KQ2E06-00, KQ2E06-01 KQ2E06-02, KQ2E06-03, KQ2LE06-00
	KQ08-P01	—	—	KQ2E08-00, KQ2E08-01 KQ2E08-02, KQ2E08-03, KQ2LE08-00
	KQ10-P01	—	—	KQ2E10-00, KQ2E10-02 KQ2E10-03, KQ2LE10-00
	KQ12-P01	—	—	KQ2E12-00, KQ2E12-03 KQ2E12-04, KQ2LE12-00
	KQ16-P01	—	—	KQ2E16-00 KQ2E16-03, KQ2E16-04

インチサイズワンタッチ管継手
KQ2 Series
適用チューブ—インチサイズ　接続ねじ—UNF,NPT

型式表示方法

KQ 2 H 05 – 34 S –

- KQ：ワンタッチ管継手
- 2：製品色
- H：機種
- 05：適用チューブ外径
- 34：管接続口径／適用チューブ外径
- S：シール剤付（おねじ）
- 空欄：オーダーメイド仕様 詳細はP.75をご参照ください。

製品色

記号	ボディ	リリースブッシュ
2	白色系	オレンジ色
無記号	黒	赤色

適用チューブ外径

01	ø1/8"
03	ø5/32"
05	ø3/16"
07	ø1/4"
09	ø5/16"
11	ø3/8"
13	ø1/2"

管接続口径／適用チューブ外径

ねじ接続	32	10-32UNF
	33	NPT1/16
	34	NPT1/8
	35	NPT1/4
	36	NPT3/8
	37	NPT1/2
チューブ（ロッド）接続	00	同径チューブ
	99	同径ロッド
	01	ø1/8"
	03	ø5/32"
	05	ø3/16"
	07	ø1/4"
	09	ø5/16"
	11	ø3/8"
	13	ø1/2"

シール剤付（おねじ）

無記号	シール剤無
S	シール剤付

注）シール剤付は口径
NPT 1/16
NPT 1/8
NPT 1/4
NPT 3/8
NPT 1/2
のみ

機種

H	ハーフユニオン
	ストレート
	＊異径ストレート
S	＊六角穴付ハーフユニオン
F	＊メスユニオン
L	エルボユニオン
	エルボ
	ストリートエルボ
	レジューサエルボ
K	＊45°エルボユニオン
V	＊ユニバーサルエルボユニオン
VS	＊六角穴付ユニバーサルエルボ
VF	＊ユニバーサルメスエルボ
LF	＊メスエルボ
VD	＊ダブルユニバーサルエルボ
VT	＊トリプルユニバーサルエルボ
Z	＊ブランチユニバーサルエルボ
ZD	＊ダブルブランチユニバーサルエルボ
ZT	＊トリプルブランチユニバーサルエルボ
W	ロングエルボユニオン
T	両口チーズユニオン
	チーズ
	＊異径チーズ
TW	＊クロス
Y	サービスチーズユニオン
U	ブランチ
	ユニオンワイ
	ブランチユニオンワイ
	＊異径ユニオンワイ
X	＊異径ブランチユニオンワイ
R	レジューサ
E	隔壁用ユニオン
	隔壁用メスユニオン
LE	＊隔壁エルボ

＊KQ2（白色系ボディ）のみの対応となります。

アクセサリ

記号	品　名
KQ2N	ニップル
	異径ニップル
KQ2C	チューブキャップ
KQ2P(KQP)	プラグ（オレンジ色）

10-32UNFねじシール用ガスケットは、下記品番にて手配願います。
10-32UNF用ガスケット：M-10/32G

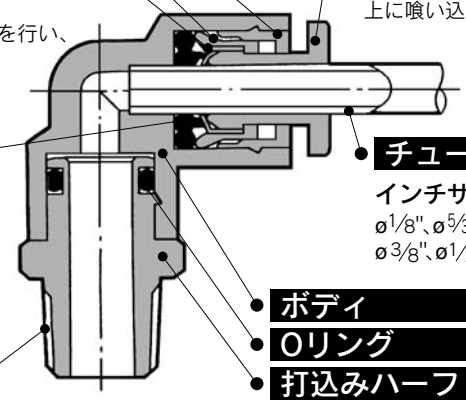

KQ2シリーズ:白色系ボディ
KQシリーズ　:黒色ボディ

ガイド

コレット

チャック

ナイロンにもウレタンにも使用可能
大きな保持力
チャックにより確実な喰い付きを行い、コレットにより保持力を増大。

リリースブッシュ

KQ2シリーズ:オレンジ色
KQシリーズ　:赤色
軽い取外し力
取外し時にチャックコレットの開放を行う。又、チャックがチューブへ必要以上に喰い込むのを防止。

パッキン

低真空から1MPaまで使用可能
特殊形状により、確実なシールおよび、チューブ挿入時の抵抗が小。

チューブ

インチサイズ
ø1/8"、ø5/32"、ø3/16"、ø1/4"、ø5/16"、ø3/8"、ø1/2"

ボディ

Oリング

打込みハーフ

接続ねじ
UNF、NPT

狭いスペースでの配管に効果的
ボディとねじ部が回転可能。(位置決め程度)

PAT.

製品色

シリーズ	ボディ	リリースブッシュ
KQ2シリーズ	白色系	オレンジ色
KQシリーズ	黒色	赤色

Order Made オーダーメイド仕様
(詳細→P.75をご参照ください。)

適用チューブ

チューブ材質	FEP、PFA、ナイロン、ソフトナイロン注1)、ポリウレタン
チューブ外径	ø1/8"、ø5/32"、ø3/16"、ø1/4"、ø5/16"、ø3/8"、ø1/2"

注1) ソフトナイロンチューブの場合、水は使用できません。

仕様

使用流体		空気、水注2)
使用圧力範囲注3)		−100kPa〜1MPa
保証耐圧力		3MPa
周囲温度および使用流体温度		−5〜60℃、水の場合:0〜40℃(凍結なきこと)
ねじ	**取付部**	ANSI/ASMEB1.20.1(NPTねじ)、JIS B0208(ユニファイ細目ねじ)
	ナット部	JIS B0208(ユニファイ細目ねじ)
ねじ部のシール剤		シール剤付または、なし

注2) サージ圧は最高使用圧力以下でご使用ください。
注3) 漏れがゼロではないので、リークテスタなど真空保持でのご使用は避けてください。

主要部品材質

ボディ	C3604、PBT、PP
打込みハーフ	C3604(ねじ部)
チャック	SUS304
ガイド	SUS304、C3604、PBT
コレット	POM
リリースブッシュ	POM
パッキン、Oリング	NBR
ガスケット	SUS304、NBR

型式

六角穴付ハーフユニオン
KQ2S P.64

ボディ内部の六角穴を六角レンチで締付ける狭いスペース用のハーフユニオン。

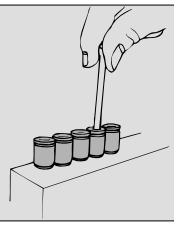

ユニバーサルエルボユニオン
KQ2V P.66

ボディの六角頭部をボックスレンチで締付ける狭いスペース用のエルボユニオン。

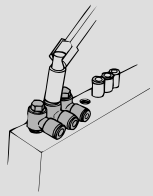

45°エルボユニオン
KQ2K P.66

めねじ部からの45度方向の配管に使用。ハーフユニオンとエルボユニオンの中間的機種。

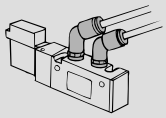

ロングエルボユニオン
KQ2W P.70

基本的にはエルボユニオンと同一に使用。相違点は配管を立体化して継手の干渉を防止する場合に使用。

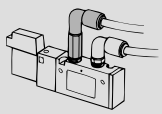

隔壁用ユニオン
KQ2E P.73

パネル取付等のチューブ同士の中継接続に使用。

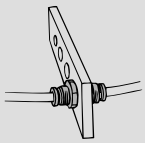

隔壁用メスユニオン
KQ2E P.74

パネル取付等のおねじとチューブの中継接続に使用。

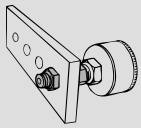

ニップル
KQ2N P.74

ワンタッチ管継手同士の接続に使用。

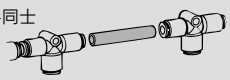

異径ニップル
KQ2N P.74

サイズ違いのワンタッチ管継手同士の接続に使用。

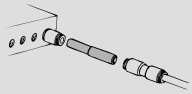

ハーフユニオン
KQ2H P.64

めねじ部からの同一方向の配管に使用。最も一般的な機種。

六角穴付ユニバーサルエルボ
KQ2VS P.66

ボディ頭部六角穴を六角レンチで締付ける狭いスペース用のエルボユニオン

ブランチユニバーサルエルボ
KQ2Z P.68

ボディの六角頭部をボックスレンチで締付けると共に分岐配管用のエルボユニオン

メスユニオン
KQ2F P.64

圧力ゲージ等のおねじ部からの配管に使用。

ユニバーサルメスエルボ
KQ2VF P.67

めねじおよびおねじ、どちらからでも同一方向および90度方向の分岐に使用、多連接続も可能

ダブルブランチユニバーサルエルボ
KQ2ZD P.68

めねじ部からの直角方向の4分岐配管に使用。チューブ取付方向はフリーで2独立。

ストレート
KQ2H P.65

同一方向のチューブ同士の接続に使用。

メスエルボ
KQ2LF P.67

おねじ部からの直角方向の配管に使用

トリプルブランチユニバーサルエルボ
KQ2ZT P.69

めねじ部からの直角方向の6分岐配管に使用。チューブ取付方向はフリーで3独立。

異径ストレート
KQ2H P.65

サイズ違いのチューブ同士の接続に使用。

ダブルユニバーサルエルボ
KQ2VD P.67

めねじ部からの直角方向の分岐配管に使用チューブ取付方向はフリーで2独立

エルボ
KQ2L P.69

直角方向のチューブ同士の接続に使用。

エルボユニオン
KQ2L P.65

めねじ部からの直角方向の配管に使用。最も一般的な機種。

トリプルユニバーサルエルボ
KQ2VT P.68

めねじ部からの直角方向の3分岐配管に使用チューブ取付方向はフリーで3独立

ストリートエルボ
KQ2L P.69

ワンタッチ管継手からのチューブ取り出し方向の90度変更に使用。

レジューサエルボ
KQ2L

P.69
ワンタッチ管継手からのチューブ取り出し方向の90度変更と共にサイズダウンに使用。

両口チーズユニオン
KQ2T

P.70
両側90度方向のめねじ部からの分岐配管に使用。

チーズ
KQ2T

P.70
両側90度方向のチューブ同士の分岐接続に使用。

異径チーズ
KQ2T

P.71
両側90度方向にサイズダウンして分岐するチューブ同士の接続に使用。

クロス
KQ2TW

P.71
4方向のチューブ同士の分岐接続に使用。

サービスチーズユニオン
KQ2Y P.71

めねじ部からの同一方向および90度方向の分岐配管に使用。

ブランチ
KQ2U P.72

めねじ部からの同一方向の分岐配管に使用

ユニオンワイ
KQ2U P.72

同一方向のチューブ同士の分岐接続に使用

異径ユニオンワイ
KQ2U P.72

同一方向にサイズダウンして分岐するチューブ同士の接続に使用

ブランチユニオンワイ
KQ2U P.72

ワンタッチ管継手からの同一方向の分岐配管に使用

異径ブランチユニオンワイ
KQ2X P.73

ワンタッチ管継手からの同一方向の分岐配管と共にサイズダウンに使用

レジューサ
KQ2R P.73

ワンタッチ管継手のサイズ変更に使用

隔壁エルボ
KQ2LE P.73

パネル取付等のチューブ同士の中継接続と共にチューブ取り出し方向の90度変更に使用

チューブキャップ
KQ2C P.74

使用しないチューブを塞ぐ場合に使用

プラグ
KQ2P、KQP P.74

使用しないワンタッチ管継手を塞ぐのに使用
KQP(オレンジ色)
KQ2P(オレンジ色)

ハーフユニオン:KQ2H

〈01-32 KQ2H03-32の場合 07-32〉

〈KQ2H05-32の場合〉

〈NPTの場合〉

適用チューブ外径インチ	接続ねじ UNF NPT	型式	H (六角対辺)	注) øD	L	※A	M	最小穴径	質量 g
1/8	10-32UNF	**KQ2H01-32**	7	–	16.7	13.7	12.7	2.3	2
	1/16	**KQ2H01-33S**	11.11	–	22	18	15.5	2.5	7
	1/8	**KQ2H01-34S**		–	21.1				9
	1/4	**KQ2H01-35S**	14.29	–	19	13.5			16
5/32	10-32UNF	**KQ2H03-32**	8	–	17	14	12.7	2.3	2.4
	1/16	**KQ2H03-33S**	11.11	–	22	18	16	3	7
	1/8	**KQ2H03-34S**		–	21.1				9
	1/4	**KQ2H03-35S**	14.29	–	19	13.5			16
3/16	10-32UNF	**KQ2H05-32**	8	11	24	20.4	16.5	2.3	6
	1/8	**KQ2H05-34S**	12.7	–	21.1	18		3.5	11
	1/4	**KQ2H05-35S**	14.29	–	20.5	15			12
1/4	10-32UNF	**KQ2H07-32**	11.11	–	18.4	15.4	13.6	2.3	3.3
	1/8	**KQ2H07-34S**	12.7	–	21.6	18.5	17	4.6	10
	1/4	**KQ2H07-35S**	14.29	–	22.5	17			15
	3/8	**KQ2H07-36S**	17.46	–	20.9	16.5			27
5/16	1/8	**KQ2H09-34S**	14.29	–	27.6	24.5	18.5	6	15
	1/4	**KQ2H09-35S**		–	26	20.5			16
	3/8	**KQ2H09-36S**	17.46	–	20.9	15.5			24
3/8	1/8	**KQ2H11-34S**	17.46	–	29.6	26.5	21	6	29
	1/4	**KQ2H11-35S**		–	33	27.5		7	31
	3/8	**KQ2H11-36S**		–	27.9	22.5			29
	1/2	**KQ2H11-37S**	22.23	–	25.6	18.5			46
1/2	1/4	**KQ2H13-35S**	22.23	–	34	28.5	22	9	44
	3/8	**KQ2H13-36S**		–	31.9	26.5		9.6	44
	1/2	**KQ2H13-37S**		–	29.1	22			44

※ NPTねじのねじ込み後の参考寸法
注) øDは最大径を意味します。

〈01-32 KQ2H03-32の場合 07-32〉

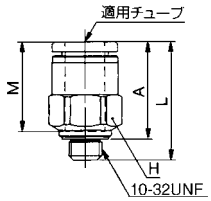

〈KQ2H05-32の場合〉

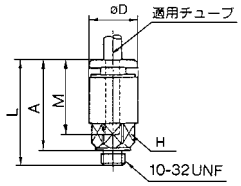

〈NPTの場合〉

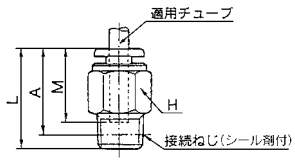

六角穴付ハーフユニオン:KQ2S

〈10-32UNFの場合〉

〈NPTの場合〉

適用チューブ外径インチ	接続ねじ UNF NPT	型式	H (六角対辺)	注) øD	L	※A	M	最小穴径	質量 g
1/8	10-32UNF	**KQ2S01-32**	2	7	19.7	16.6	12.7	2	2.8
5/32	10-32UNF	**KQ2S03-32**	2.5	8	18.7	15.6	12.7	2.3	2.7
	1/8	**KQ2S03-34S**	2.78	10.5	23.5	19.5	16	2.8	8
3/16	1/8	**KQ2S05-34S**	3.57	10.7	23.5	19.5	16.5	3.6	8
1/4	10-32UNF	**KQ2S07-32**	2.5	10.3	19.6	16.5	13.6	2.3	3.3
	1/8	**KQ2S07-34S**	4.76	12.5	22	18	17	4.9	7
	1/4	**KQ2S07-35S**		13.8	23	17			12
	3/8	**KQ2S07-36S**		17	27	21			27
5/16	1/8	**KQ2S09-34S**	5.56	14	28	24	18.5	5.7	12
	1/4	**KQ2S09-35S**	6.35		25.5	19.5		6.5	11
	3/8	**KQ2S09-36S**		17.5	27.5	21			25
3/8	1/8	**KQ2S11-34S**	5.56	16.5	30	26	21	5.7	17
	1/4	**KQ2S11-35S**	6.35	16.5	32	26	21	6.5	21
	3/8	**KQ2S11-36S**		17.2	29	23			25
	1/2	**KQ2S11-37S**		21.3	30	22			45
1/2	1/4	**KQ2S13-35S**	7.94	20	34.5	28.5	22	8	26
	3/8	**KQ2S13-36S**	9.53		33	26.5	22	9.6	27
	1/2	**KQ2S13-37S**		21.3	31	22.5			36

※ NPTねじのねじ込み後の参考寸法
注) øDは最大径を意味します。

〈10-32UNFの場合〉 〈NPTの場合〉

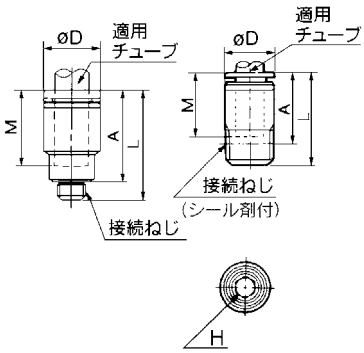

メスユニオン:KQ2F

適用チューブ外径インチ	接続ねじ UNF NPT	型式	H (六角対辺)	注) øD	L1	L2	M	最小穴径	質量 g
1/8	1/8	**KQ2F01-34**	14.29	9.2	26.5	11.5	15.5	2.5	16
	1/4	**KQ2F01-35**	17.46		30.5	14.5			26
5/32	1/8	**KQ2F03-34**	14.29	10	27	11	16	3	15
	1/4	**KQ2F03-35**	17.46		31	13.5			24
1/4	1/8	**KQ2F07-34**	14.29	12.5	27.5	10.5	17	4.6	17
	1/4	**KQ2F07-35**	17.46		31	13.5			25
	3/8	**KQ2F07-36**	22.23		33.5	15.5			44
5/16	1/8	**KQ2F09-34**	14.29	14	29	10.5	18.5	6	18
	1/4	**KQ2F09-35**	17.46		32.5	13.5			26
	3/8	**KQ2F09-36**	22.23		34.5	13			38
3/8	1/4	**KQ2F11-35**	17.46	16.5	34.5	15	21	7	30
	3/8	**KQ2F11-36**	22.23		36.5				48
	1/2	**KQ2F11-37**	23.81		40.5	19			52
1/2	3/8	**KQ2F13-36**	22.23	20	36.5	14.5	22	9.6	48
	1/2	**KQ2F13-37**	23.81		41	18.5			53

注) øDは最大径を意味します。

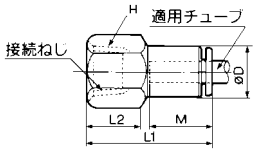

ストレート:KQ2H

適用チューブ外径 インチ	型式	注) øD	L	M	最小穴径	質量 g
1/8	**KQ2H01-00**	9.6	31.5	15.5	2.5	3
5/32	**KQ2H03-00**	10.4	32.5	16	3	3
3/16	**KQ2H05-00**	11.4	34	16.5	3.5	4
1/4	**KQ2H07-00**	13.2	34.5	17	4.6	4
5/16	**KQ2H09-00**	15.2	38.5	18.5	6	6
3/8	**KQ2H11-00**	17.9	42.5	21	7	11
1/2	**KQ2H13-00**	21.7	44.5	22	9.6	16

注) øDは最大径を意味します。

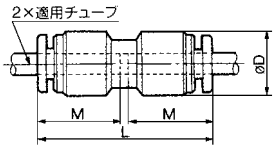

異径ストレート:KQ2H

適用チューブ外径 インチ ⓐ	ⓑ	型式	注) øD	L	M1	M2	最小穴径	質量 g
1/8	5/32	**KQ2H01-03**	10.4	32.5	15.5	16	2.5	3
	1/4	**KQ2H01-07**	13.2	34.5		17		5
5/32	3/16	**KQ2H03-05**	11.4	34	16	16.5	3	4
	1/4	**KQ2H03-07**	13.2	34.5		17		4
3/16	1/4	**KQ2H05-07**	13.2	34.5	16.5	17	3.5	5
1/4	5/16	**KQ2H07-09**	15.2	38.5	17	18.5	4.6	6
	3/8	**KQ2H07-11**	17.9	42		21		11
5/16	3/8	**KQ2H09-11**	17.9	42	18.5	21	6	11
	1/2	**KQ2H09-13**	21.7	44		22		16
3/8	1/2	**KQ2H11-13**	21.7	44	21	22	7	17

注) øDは最大径を意味します。

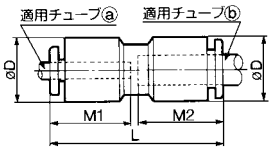

エルボユニオン:KQ2L

〈01-32 KQ2L 03-32の場合 07-32〉

〈KQ2L05-32の場合〉

〈NPTの場合〉

適用チューブ外径 インチ	接続ねじ UNF NPT	型式	H (六角対辺)	注) øD1	øD2	L1	L2	※A	M	最小穴径	質量 g
1/8	10-32UNF	**KQ2L01-32**	7	8.4	–	15.3	13.2	14.5	12.7	2.3	2.5
	1/16	**KQ2L01-33S**	11.11	9.6	10	17.5	21.5	22.5	15.5	2.5	8
	1/8	**KQ2L01-34S**					20.6				
	1/4	**KQ2L01-35S**	14.29				25	24.5			18
5/32	10-32UNF	**KQ2L03-32**	7	9.3	–	15.6	13.7	15.4	12.7	2.3	2.7
	1/16	**KQ2L03-33S**	11.11	10.4	10	18	22	23	16	3	8
	1/8	**KQ2L03-34S**					21.1				9
	1/4	**KQ2L03-35S**	14.29				25.5	25			18
3/16	10-32UNF	**KQ2L05-32**	11.11	11.4	10	19.5	20	22	16.5	2.3	5
	1/8	**KQ2L05-34S**					21.6	24		3.5	10
	1/4	**KQ2L05-35S**	14.29				26	26			19
1/4	10-32UNF	**KQ2L07-32**	7	12	–	16.1	15.1	18.1	13.6	2.3	3.2
	1/8	**KQ2L07-34S**	11.11	13.2	10	20.5	22.6	26	17	4.6	10
	1/4	**KQ2L07-35S**	14.29				27	28			20
	3/8	**KQ2L07-36S**	17.46				28.4	30			32
5/16	1/8	**KQ2L09-34S**	12.7	15.2	12	23.5	23.6	28	18.5	6	12
	1/4	**KQ2L09-35S**	14.29				28	30			20
	3/8	**KQ2L09-36S**	17.46				29.4	31.5			28
3/8	1/8	**KQ2L11-34S**	17.46	17.9	17	25.5	25.6	31.5	21	6	16
	1/4	**KQ2L11-35S**					29	32.5		7	23
	3/8	**KQ2L11-36S**					30.4	34			33
	1/2	**KQ2L11-37S**	22.23				34.6	36.5			59
1/2	1/4	**KQ2L13-35S**	17.46	21.7	17	28	31	36.5	22	9	28
	3/8	**KQ2L13-36S**					32.4	38.5		9.6	36
	1/2	**KQ2L13-37S**	22.23				36.6	40			62

※ NPTねじのねじ込み後の参考寸法
注) øD1は最大径を意味します。

〈01-32 KQ2L 03-32の場合 07-32〉

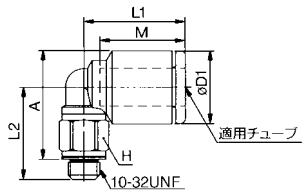

〈KQ2L05-32の場合〉

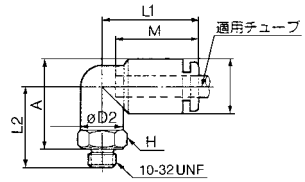

〈NPTの場合〉

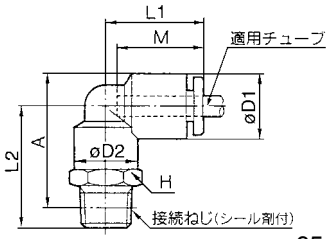

45°エルボユニオン:KQ2K

〈10-32UNFの場合〉

〈NPTの場合〉

適用チューブ外径 インチ	接続ねじ UNF NPT	型式	H (六角対辺)	注) øD1	øD2	L1	L2	※A	M	最小穴径	質量 g
1/8	10-32UNF	KQ2K01-32	8	9.6	8	16.5	15	25.5	15.5	2.3	4
	1/8	KQ2K01-34S	11.11		10	16.5	21.6	33	15.5	2.5	9
5/32	10-32UNF	KQ2K03-32	8	10.4	8	17	14.5	26	16	2.3	4
	1/8	KQ2K03-34S	11.11		10		19.6	32		2.8	9
3/16	1/8	KQ2K05-34S	11.11	11.4	10	18	19.6	32.5	16.5	3.6	10
1/4	10-32UNF	KQ2K07-32	11.11	13.2	10	19	18	32	17	2.3	8
	1/8	KQ2K07-34S					19.6	34		4.6	10
	1/4	KQ2K07-35S	14.29				24	36			19
	3/8	KQ2K07-36S	17.46				25.4	37.5			32
5/16	1/8	KQ2K09-34S	12.7	15.2	12	20.5	21.1	37	18.5	6	11
	1/4	KQ2K09-35S	14.29				25.5	39			19
	3/8	KQ2K09-36S	17.46				26.9	41			32
3/8	1/8	KQ2K11-34S	17.46	17.9	17	23.5	23.1	42	21	6	25
	1/4	KQ2K11-35S					26.5	43		7	25
	3/8	KQ2K11-36S					27.9	44.5			32
	1/2	KQ2K11-37S					32.1	46.5			58
1/2	1/4	KQ2K13-35S	17.46	21.7	17	25.5	27	46.5	22	8	27
	3/8	KQ2K13-36S					28.4	48		9.6	35
	1/2	KQ2K13-37S	22.23				32.6	50			61

※ NPTねじのねじ込み後の参考寸法
注) øD1は最大径を意味します。

〈10-32UNFの場合〉

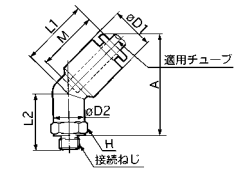

〈NPTの場合〉

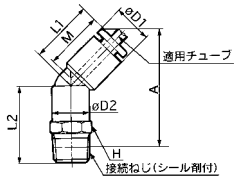

ユニバーサルエルボユニオン:KQ2V

〈10-32UNFの場合〉

〈NPTの場合〉

適用チューブ外径 インチ	接続ねじ UNF NPT	型式	H (六角対辺)	注) øD1	øD2	L1	L2	L3	※A	M	最小穴径	質量 g
1/8	10-32UNF	KQ2V01-32	8	8.4	9.8	17.2	11	18.5	15	12.7	2.3	5
	1/8	KQ2V01-34S		9.6	13.4	21.5	13.6	25.6	22.5	15.5	2.5	14
5/32	10-32UNF	KQ2V03-32	8	10.4	9.8	20.5	11	18.5	15	16	2.3	6
	1/8	KQ2V03-34S			13.4	22	13.6	25.6	22.5		2.8	14
3/16	1/8	KQ2V05-34S	8	11.4	13.4	23	13.6	25.6	22.5	16.5	3.5	15
1/4	10-32UNF	KQ2V07-32	8	13.2	13.4	24	12	24	20.5	17	2.3	13
	1/8	KQ2V07-34S					13.6	25.6	22.5		4.6	15
	1/4	KQ2V07-35S			15.3	23.5	18.5	32	26.5			25
5/16	1/8	KQ2V09-34S	11.11	15.2	17.6	28.5	14.6	27.6	24.5	18.5	6	24
	1/4	KQ2V09-35S					18	31	25.5			30
	3/8	KQ2V09-36S	12.7		20.6	27.5	19.4	35.4	30			46
3/8	1/4	KQ2V11-35S	12.7	17.9	20.6	30.5	19	35	29.5	21	7	40
	3/8	KQ2V11-36S					19.4	35.4	30			48
1/2	3/8	KQ2V13-36S	17.46	21.7	27	35.5	20.4	34.9	30	22	9	68
	1/2	KQ2V13-37S					23.6	38.1	31			85

※ NPTねじのねじ込み後の参考寸法
注) øD1は最大径を意味します。

〈10-32UNFの場合〉

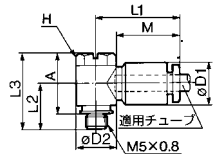

〈NPTの場合〉

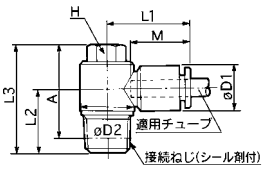

六角穴付ユニバーサルエルボ:KQ2VS

〈10-32UNFの場合〉

〈NPTの場合〉

適用チューブ外径 インチ	接続ねじ UNF NPT	型式	H (六角対辺)	注) øD1	øD2	L1	L2	L3	※A	M	最小穴径	質量 g
1/8	10-32UNF	KQ2VS01-32	4	8.4	9.8	17.2	10.9	18.5	15	12.7	2.3	5
	1/8	KQ2VS01-34S	6.35	9.6	13.4	21.5	13.6	25.6	22.5	15.5	2.5	14
5/32	10-32UNF	KQ2VS03-32	4	10.4	9.8	20.5	11	18.5	15	16	2.3	6
	1/8	KQ2VS03-34S	6.35		13.4	22	13.6	25.6	22.5		2.8	14
3/16	1/8	KQ2VS05-34S	8	11.4	13.4	23	13.6	25.6	22.5	16.5	3.5	15
1/4	10-32UNF	KQ2VS07-32	6.35	13.2	13.4	24	12	24	19	17	2.3	13
	1/8	KQ2VS07-34S					13.6	25.6	22.5		4.6	15
	1/4	KQ2VS07-35S			15.3	23.5	18.5	28				22
5/16	1/8	KQ2VS09-34S	8	15.2	17.6	28.5	14.6	26.1	23	18.5	6	21
	1/4	KQ2VS09-35S					18	29.5	24			27
	3/8	KQ2VS09-36S			20.6	27.5	19.4	31.4	26			39
3/8	1/4	KQ2VS11-35S	8	17.9	20.6	31	19	31	25.5	21	7	33
	3/8	KQ2VS11-36S					19.4	31.4	26			42
1/2	3/8	KQ2VS13-36S	9.53	21.7	27	34.5	20.4	33.4	28.5	22	9	63
	1/2	KQ2VS13-37S					23.6	36.6	29.5			81

※ NPTねじのねじ込み後の参考寸法
注) øD1は最大径を意味します。

〈10-32UNFの場合〉

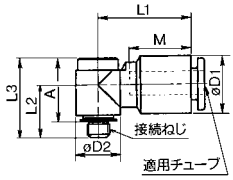

〈NPTの場合〉

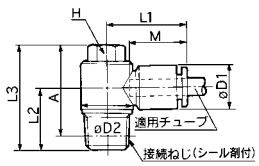

ユニバーサルメスエルボ:KQ2VF

〈10-32UNFの場合〉

〈NPTの場合〉

適用チューブ外径 インチ	接続ねじ UNF NPT	型式	H (六角対辺)	注) øD1	øD2	L1	L2	L3	※A	M	最小穴径	質量 g
1/8	10-32UNF	**KQ2VF01-32**	8	8.4	9.8	17.2	10	20	16.5	12.7	2.3	5
	1/8	**KQ2VF01-34S**	14.29	9.6	13.4	21.5	13.1	28.6	25.5	15.5	2.5	18
5/32	10-32UNF	**KQ2VF03-32**	8	10.4	9.8	20.5	11	20	16	16	2.5	6
	1/8	**KQ2VF03-34S**	14.29		13.4	22	14.6	28.6	25.5		2.8	18
3/16	1/8	**KQ2VF05-34S**	14.29	11.4	13.4	23	13.1	28.6	25.5	16.5	3.5	19
1/4	10-32UNF	**KQ2VF07-32**	14.29	13.2	13.4	24	11.5	27	23.5	17	2.3	16
	1/8	**KQ2VF07-34S**					13.1	28.6	25.5		4.6	19
	1/4	**KQ2VF07-35S**	17.46		17.6	25	17	38	32.5			37
5/16	1/8	**KQ2VF09-34S**	17.46	15.2	17.6	28.5	16.1	30.1	27	18.5	6	30
	1/4	**KQ2VF09-35S**					19.5	38	32.5			38
	3/8	**KQ2VF09-36S**	22.23		25.2	29.5	19.4	43.9	39			67
3/8	1/4	**KQ2VF11-35S**	22.23	17.9	20.6	31	17	40.5	35	21	7	60
	3/8	**KQ2VF11-36S**			25.2	31.5	18.4	43.9	39			70
1/2	3/8	**KQ2VF13-36S**	22.23	21.7	27	35.5	19.9	40.9	39	22	9	85
	1/2	**KQ2VF13-37S**	25.4				23.1	49.1	41.5			104

※ NPTねじのねじ込み後の参考寸法
注) øD1は最大径を意味します。

〈10-32UNFの場合〉

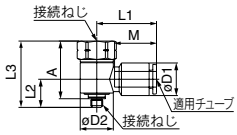

〈NPTの場合〉

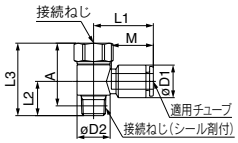

メスエルボ:KQ2LF

適用チューブ外径 インチ	接続ねじ UNF NPT	型式	H (六角対辺)	注) øD1	øD2	L1	L2	M	最小穴径	質量 g
1/8	1/8	**KQ2LF01-34**	14.29	9.6	10	17.5	20	15.5	2.5	12
	1/4	**KQ2LF01-35**	17.46				23.5			20
5/32	1/8	**KQ2LF03-34**	14.29	10.4	10	18	20.5	16	3	12
	1/4	**KQ2LF03-35**	17.46				24			20
1/4	1/8	**KQ2LF07-34**	14.29	13.2	10	20.5	22	17	4.6	13
	1/4	**KQ2LF07-35**	17.46				25.5			21
	3/8	**KQ2LF07-36**	22.23				26			33
3/8	1/4	**KQ2LF11-35**	17.46	17.9	17	25.5	27.5	21	7	28
	3/8	**KQ2LF11-36**	22.23				28			40
	1/2	**KQ2LF11-37**	23.81				32			45
1/2	3/8	**KQ2LF13-36**	22.23	21.7	17	28	30	22	9.6	44
	1/2	**KQ2LF13-37**	23.81				34			49

※ NPTねじのねじ込み後の参考寸法
注) øD1は最大径を意味します。

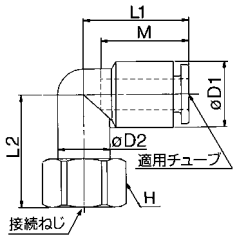

ダブルユニバーサルエルボ:KQ2VD

〈10-32UNFの場合〉

〈NPTの場合〉

適用チューブ外径 インチ	接続ねじ UNF NPT	型式	H (六角対辺)	注) øD1	øD2	L1	L2	L3	※A	M	P	最小穴径	質量 g
1/8	10-32UNF	**KQ2VD01-32**	14.29	9.6	13.4	22	15.5	38.5	35	15.5	13.4	2.3	24
	1/8	**KQ2VD01-34S**					17.1	40.1	37			2.5	23
5/32	10-32UNF	**KQ2VD03-32**	14.29	10.4	13.4	22	15.5	38.5	35	16	13.4	2.3	24
	1/8	**KQ2VD03-34S**					17.6	40.1	37			3	23
3/16	1/8	**KQ2VD05-34S**	14.29	11.4	13.4	23	17.1	40.1	37	16.5	13.4	3.5	24
1/4	10-32UNF	**KQ2VD07-32**	14.29	13.2	13.4	24	15.5	39	35.5	17	13.8	4.6	26
	1/8	**KQ2VD07-34S**					17.6	40.6	37.5				25
	1/4	**KQ2VD07-35S**					22.1	44	38.5				31
	3/8	**KQ2VD09-36S**	17.46				22.4	45.4	40.5				44
5/16	1/8	**KQ2VD09-35S**	19	15.2	17.6	28.5	23.1	50.1	45	18.5	15.9	6	49
	1/4	**KQ2VD09-36S**					24.5	51.5	45.5				57
	3/8	**KQ2VD09-37S**	22.23				27.4	54.4	47.5				81
3/8	1/4	**KQ2VD11-35S**	22.23	17.9	20.6	31	25.5	57.5	52	21	19.2	7	76
	3/8	**KQ2VD11-36S**					25.9	57.9	52.5				77
	1/2	**KQ2VD11-37S**					29.1	61.1	54				94
1/2	3/8	**KQ2VD13-36S**	25.4	21.7	27	35.5	30.9	65.4	60.5	22	22.3	9.6	142
	1/2	**KQ2VD13-37S**					34.1	68.6	61.5				159

※ NPTねじのねじ込み後の参考寸法
注) øD1は最大径を意味します。

〈10-32UNFの場合〉

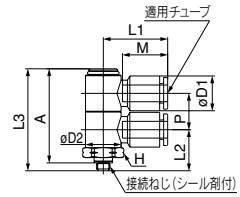

〈NPTの場合〉

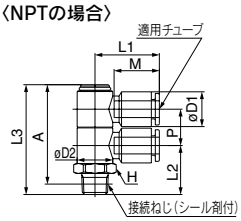

トリプルユニバーサルエルボ:KQ2VT

〈10-32UNFの場合〉

〈NPTの場合〉

適用チューブ外径 インチ	接続ねじ UNF NPT	型式	H (六角対辺)	注) øD1	øD2	L1	L2	L3	※A	M	P	最小穴径	質量 g
1/8	10-32UNF	KQ2VT01-32	14.29	9.6	13.4	22	15.5	52	48.5	15.5	13.4	2.3	32
	1/8	KQ2VT01-34S					17.1	53.6	50.5			2.5	30
5/32	10-32UNF	KQ2VT03-32	14.29	10.4	13.4	22	15.5	52	48.5	16	13.4	2.3	32
	1/8	KQ2VT03-34S					17.6	53.6	50.5			3	29
3/16	1/8	KQ2VT05-34S	14.29	11.4	13.4	23	17.1	53.6	50.5	16.5	13.4	3.5	31
1/4	10-32UNF	KQ2VT07-32	14.29	13.2	13.4	24	15.5	53	49.5	17	13.8	4.6	35
	1/8	KQ2VT07-34S					17.6	54.6	51.5				33
	1/4	KQ2VT07-35S					22.1	58	52.5				39
	3/8	KQ2VT07-36S	17.46				22.4	59.4	54				52
5/16	1/4	KQ2VT09-35S	19	15.2	17.6	28.5	23.1	66.1	61	18.5	15.9	6	59
	3/8	KQ2VT09-36S					24.5	67.5	61.5				70
	1/2	KQ2VT09-37S	22.23				27.4	70.4	63.5				94
3/8	1/4	KQ2VT11-35S	22.23	17.9	20.6	31	25.5	77	71.5	21	19.2	7	98
	3/8	KQ2VT11-36S					25.9	77.4	72				98
	1/2	KQ2VT11-37S					29.1	80.6	73				114
1/2	3/8	KQ2VT13-36S	25.4	21.7	27	35.5	30.9	87.9	83	22	22.3	9.6	188
	1/2	KQ2VT13-37S					34.1	91.1	84				203

※ NPTねじのねじ込み後の参考寸法
注) øD1は最大径を意味します。

〈10-32UNFの場合〉

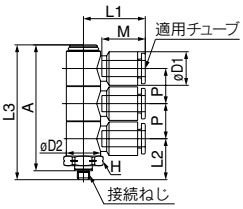

〈NPTの場合〉

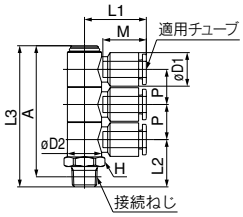

ブランチユニバーサルエルボ:KQ2Z

〈10-32UNFの場合〉

〈NPTの場合〉

適用チューブ外径 インチ	接続ねじ UNF NPT	型式	H (六角対辺)	注) øD1	øD2	L1	L2	L3	※A	M	P	最小穴径	質量 g
1/8	10-32UNF	KQ2Z01-32	8	8.4	9.8	16	11.2	18.5	15	12.7	8.4	2.3	6
	1/8	KQ2Z01-34S		9.6	13.4	20.5	13.6	25.6	22.5	15.5	9.6	2.5	16
5/32	10-32UNF	KQ2Z03-32	8	10.4	9.8	19.5	11	18.5	15	16	10.4	2.3	8
	1/8	KQ2Z03-34S			13.4	21	13.6	25.6	22.5			2.8	16
3/16	1/8	KQ2Z05-34S	8	11.4	13.4	21.5	13.6	25.6	22.5	16.5	11.4	3.5	17
1/4	10-32UNF	KQ2Z07-32	8	13.2	13.4	21.5	12	24	20.5	17	13.2	2.3	15
	1/8	KQ2Z07-34S					13.6	25.6	22.5			4.6	17
	1/4	KQ2Z07-35S	11.11	15.2	17.6	26	18	31	25.5				33
5/16	1/8	KQ2Z09-34S	11.11	15.2	17.6	26	14.6	27.6	24.5	18.5	15.2	6	27
	1/4	KQ2Z09-35S					18	31	25.5				33
	3/8	KQ2Z09-36S	12.7		20.6	27	19.4	35.4	30				49
3/8	1/4	KQ2Z11-35S	12.7	17.9	20.6	28.5	19	35	29.5	21	17.9	7	46
	3/8	KQ2Z11-36S					19.4	35.4	30				55
1/2	3/8	KQ2Z13-36S	17.46	21.7	27	33	20.4	34.9	30	22	21.7	9	76
	1/2	KQ2Z13-37S					23.6	38.1	31				93

※ NPTねじのねじ込み後の参考寸法
注) øD1は最大径を意味します。

〈10-32UNFの場合〉

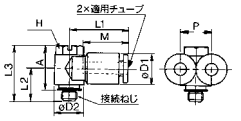

〈NPTの場合〉

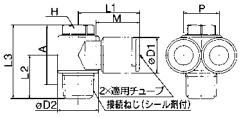

ダブルブランチユニバーサルエルボ:KQ2ZD

適用チューブ外径 インチ	接続ねじ UNF NPT	型式	H (六角対辺)	注) øD1	øD2	L1	L2	L3	※A	M	P1	P2	最小穴径	質量 g
1/8	1/8	KQ2ZD01-34S	14.29	9.6	13.4	20.5	17.1	40.1	37	15.5	13.4	9.6	2.5	26
5/32	1/8	KQ2ZD03-34S	14.29	10.4	13.4	21	17.6	40.1	37	16	13.4	10.4	3	26
3/16	1/8	KQ2ZD05-34S	14.29	11.4	13.4	21.5	17.1	40.1	37	16.5	13.4	11.4	3.5	29
1/4	1/8	KQ2ZD07-34S	14.29	13.2	13.4	21.5	17.6	40.6	37.5	17	13.8	13.2	4.6	30
	1/4	KQ2ZD07-35S					22.1	44	38.5					36
	3/8	KQ2ZD07-36S	17.46				22.4	45.4	40.5					49
5/16	1/4	KQ2ZD09-35S	19	15.2	17.6	26	23.1	50.1	45	18.5	15.9	15.2	6	56
	3/8	KQ2ZD09-36S					24.5	51.5	45.5					64
	1/2	KQ2ZD09-37S	22.23				27.4	54.4	47.5					88
3/8	1/4	KQ2ZD11-35S	22.23	17.9	20.6	28.5	25.5	57.5	52	21	19.2	17.9	7	88
	3/8	KQ2ZD11-36S					25.9	57.9	52.5					90
	1/2	KQ2ZD11-37S					29.1	61.1	54					106
1/2	3/8	KQ2ZD13-36S	25.4	21.7	27	33	30.9	65.4	60.5	22	22.3	21.7	9.6	158
	1/2	KQ2ZD13-37S					34.1	68.6	61.5					176

※ NPTねじのねじ込み後の参考寸法
注) øD1は最大径を意味します。

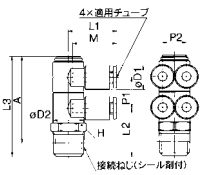

トリプルブランチユニバーサルエルボ:KQ2ZT

適用チューブ外径インチ	接続ねじ UNF NPT	型式	H (六角対辺)	注) øD1	øD2	L1	L2	L3	※A	M	P1	P2	最小穴径	質量 g
1/8	1/8	KQ2ZT01-34S	14.29	9.6	13.4	20.5	17.1	53.6	50.5	15.5	13.4	9.6	2.5	34
5/32	1/8	KQ2ZT03-34S	14.29	10.4	13.4	21	17.6	53.6	50.5	16	13.4	10.4	3	34
3/16	1/8	KQ2ZT05-34S	14.29	11.4	13.4	21.5	17.1	53.6	50.5	16.5	13.4	11.4	3.5	38
1/4	1/8	KQ2ZT07-34S	14.29	13.2	13.4	21.5	17.6	54.6	51.5	17	13.8	13.2	4.6	40
	1/4	KQ2ZT07-35S					22.1	58	52.5					46
	3/8	KQ2ZT07-36S	17.46				22.4	59.4	54					59
5/16	1/4	KQ2ZT09-35S	19	15.2	17.6	26	23.1	66.1	61	18.5	15.9	15.2	6	70
	3/8	KQ2ZT09-36S					24.5	67.5	61.5					80
	1/2	KQ2ZT09-37S	22.23				27.4	70.4	63.5					104
3/8	1/4	KQ2ZT11-35S	22.23	17.9	20.6	28.5	25.5	77	71.5	21	19.2	17.9	7	116
	3/8	KQ2ZT11-36S					25.9	77.4	72					116
	1/2	KQ2ZT11-37S					29.1	80.6	73					132
1/2	3/8	KQ2ZT13-36S	25.4	21.7	27	33	30.9	87.9	83	22	22.3	21.7	9.6	213
	1/2	KQ2ZT13-37S					34.1	91.1	84					228

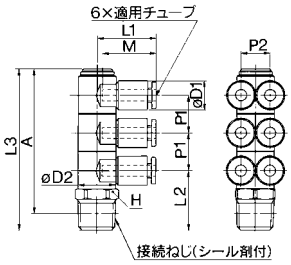

※ NPTねじのねじ込み後の参考寸法
注) øD1は最大径を意味します。

エルボ:KQ2L

適用チューブ外径インチ	型式	注) øD	L	Q	M	最小穴径	質量 g
1/8	KQ2L01-00	9.6	17.5	4.3	15.5	2.5	3
5/32	KQ2L03-00	10.4	18	4.5	16	3	4
3/16	KQ2L05-00	11.4	19.5	4.8	16.5	3.5	5
1/4	KQ2L07-00	13.2	20.5	5.3	17	4.6	5
5/16	KQ2L09-00	15.2	23	6	18.5	6	7
3/8	KQ2L11-00	17.9	26	6.6	21	7	13
1/2	KQ2L13-00	21.7	29	7.8	22	9.6	18

注) øDは最大径を意味します。

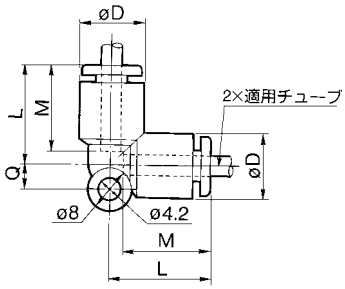

ストリートエルボ:KQ2L

適用チューブ外径インチ	適用管継手サイズ ødインチ	型式	注) øD1	øD2	L1	L2	A	M	最小穴径	質量 g
1/8	1/8	KQ2L01-99	9.6	7	17	24.5	14	15	2.2	3
5/32	5/32	KQ2L03-99	10.4	8	18	25	14.5	16	2.5	3
3/16	3/16	KQ2L05-99	11.4	10	19.5	34	23.5	16.5	3.5	7
1/4	1/4	KQ2L07-99	13.2	10	20	27.5	17.5	17	4.6	8
5/16	5/16	KQ2L09-99	15.2	12	22.5	31.5	21	18.5	6	6
3/8	3/8	KQ2L11-99	17.9	13.6	25	35	23	21	7	19
1/2	1/2	KQ2L13-99	21.7	17	28.8	44.7	34	22	9.6	27

注) øD1は最大径を意味します。

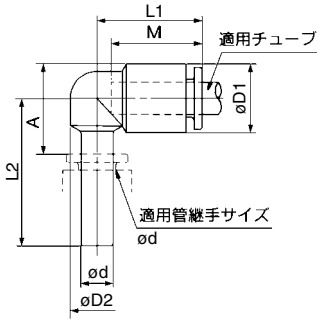

レジューサエルボ:KQ2L

適用チューブ外径インチ	適用管継手サイズ ødインチ	型式	注) øD1	øD2	L1	L2	A	M	最小穴径	質量 g
1/8	5/32	KQ2L01-03	9.6	7	17	25	13.5	15.5	2.2	3
	3/16	KQ2L01-05		10	17.5	33	21.5		2.5	7
5/32	3/16	KQ2L03-05	10.4	10	18	33.5	22.5	16	3	6
	1/4	KQ2L03-07		8		26	14.5		2.5	3
3/16	1/4	KQ2L05-07	11.4	10	19	26.5	15.5	16.5	3.5	8
	5/16	KQ2L05-09			19.5	35.5	23			11
1/4	5/16	KQ2L07-09	13.2	10	20.5	36.5	24.5	17	4.6	12
	3/8	KQ2L07-11				39.5	23.5			17
5/16	3/8	KQ2L09-11	15.2	12	23.5	40.5	27.5	18.5	6	17
	1/2	KQ2L09-13				41.5				30
3/8	1/2	KQ2L11-13	17.9	17	25.5	43	30	21	7	25

注) øD1は最大径を意味します。

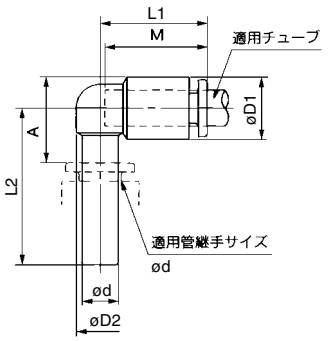

ロングエルボユニオン:KQ2W

適用チューブ外径インチ	接続ねじNPT	型式	H(六角対辺)	注)øD1	øD2	L1	L2	※A	M	最小穴径	質量g
1/8	1/8	**KQ2W01-34S**	11.11	9.6	10	17.5	36.1	38	15.5	2.5	19
	1/4	**KQ2W01-35S**	14.29				42.5	42			41
5/32	1/8	**KQ2W03-34S**	11.11	10.4	10	18	36.6	38.5	16	3	19
	1/4	**KQ2W03-35S**	14.29				43	42.5			41
3/16	1/8	**KQ2W05-34S**	11.11	11.4	10	19.5	37.1	40	16.5	3.5	41
	1/4	**KQ2W05-35S**	14.29				43.5	43.5			19
1/4	1/8	**KQ2W07-34S**	11.11	13.2	10	20.5	39.6	43	17	4.6	20
	1/4	**KQ2W07-35S**	14.29				46	47			42
	3/8	**KQ2W07-36S**	17.46				47.4	49			69
5/16	1/8	**KQ2W09-34S**	12.7	15.2	12	23.5	42.6	47	18.5	6	30
	1/4	**KQ2W09-35S**	14.29				49	51			47
	3/8	**KQ2W09-36S**	17.46				50.4	53			74
3/8	1/4	**KQ2W11-35S**	17.46	17.9	17	25.5	55.5	59	21	7	69
	3/8	**KQ2W11-36S**					56.9	61			76
	1/2	**KQ2W11-37S**	22.23				63.6	65.5			147
1/2	1/4	**KQ2W13-35S**	17.46	21.7	17	28	57.5	63	22	9	72
	3/8	**KQ2W13-36S**					58.9	64.5		9.6	78
	1/2	**KQ2W13-37S**	22.23				65.6	69			149

※ NPTねじのねじ込み後の参考寸法
注) øD1は最大径を意味します。

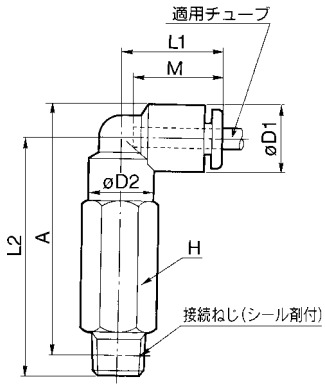

両口チーズユニオン:KQ2T

〈10-32UNFの場合〉

〈NPTの場合〉

適用チューブ外径インチ	接続ねじUNF NPT	型式	H(六角対辺)	注)øD1	øD2	L1	L2	A	M	最小穴径	質量g
1/8	10-32UNF	**KQ2T01-32**	7	8.4	−	15.3	13.2	14.4	12.7	2.3	3.2
	1/16	**KQ2T01-33S**	11.11	9.6	10	17.5	21.5	※22.5	15.5	2.5	10
	1/8	**KQ2T01-34S**					20.6				
	1/4	**KQ2T01-35S**	14.29				25	※24.5			20
5/32	10-32UNF	**KQ2T03-32**	7	9.3	−	15.6	13.7	15.4	12.7	2.3	3.5
	1/16	**KQ2T03-33S**	11.11	10.4	10	18	22	※23	16	3	10
	1/8	**KQ2T03-34S**					21.1				11
	1/4	**KQ2T03-35S**	14.29				25.5	※25			20
3/16	1/8	**KQ2T05-34S**	11.11	11.4	10	19.5	21.6	※24	16.5	3.5	12
	1/4	**KQ2T05-35S**	14.29				26	※26			21
1/4	10-32UNF	**KQ2T07-32**	7	12	−	16.1	15.1	18.1	13.6	2.3	4.4
	1/8	**KQ2T07-34S**	11.11	13.2	10	20.5	22.6	※26	17	4.6	11
	1/4	**KQ2T07-35S**	14.29				27	※28			21
	3/8	**KQ2T07-36S**	17.46				28.4	※30			34
5/16	1/8	**KQ2T09-34S**	12.7	15.2	12	23	23.6	※28	18.5	6	15
	1/4	**KQ2T09-35S**	14.29				28	※30			23
	3/8	**KQ2T09-36S**	17.46				29.4	※31.5			35
3/8	1/8	**KQ2T11-34S**	17.46	17.9	17	25.5	25.6	※31.5	21	6	31
	1/4	**KQ2T11-35S**					29	※32.5		7	29
	3/8	**KQ2T11-36S**					30.4	※34.5			38
	1/2	**KQ2T11-37S**	22.23				34.6	※36.5			64
1/2	1/4	**KQ2T13-35S**	17.46	21.7	17	28	31	※36.5	22	9	34
	3/8	**KQ2T13-36S**					32.4	※38.5		9.6	43
	1/2	**KQ2T13-37S**	22.23				36.6	※40			69

※ NPTねじのねじ込み後の参考寸法
注) øD1は最大径を意味します。

〈10-32UNFの場合〉

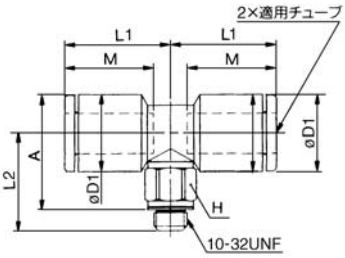

〈NPTの場合〉

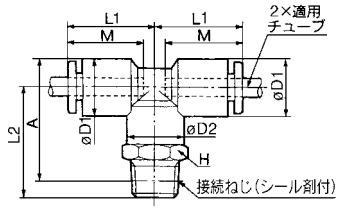

チーズ:KQ2T

適用チューブ外径インチ	型式	注)øD	L	Q	M	最小穴径	質量g
1/8	**KQ2T01-00**	9.6	17.5	4.3	15.5	2.5	5
5/32	**KQ2T03-00**	10.4	18	4.5	16	3	4
3/16	**KQ2T05-00**	11.4	19.5	4.8	16.5	3.5	7
1/4	**KQ2T07-00**	13.2	20.5	5.3	17	4.6	8
5/16	**KQ2T09-00**	15.2	23	6	18.5	6	11
3/8	**KQ2T11-00**	17.9	26	6.6	21	7	18
1/2	**KQ2T13-00**	21.7	29	7.8	22	9.6	26

注) øDは最大径を意味します。

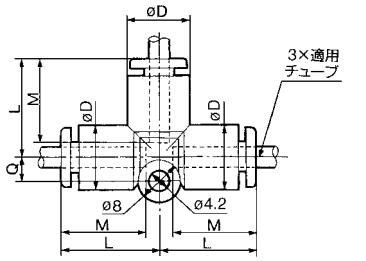

異径チーズ:KQ2T

適用チューブ外径インチ ⓐ	適用チューブ外径インチ ⓑ	型式	注) øD	L	Q	M1	M2	最小穴径	質量 g
1/8	5/32	KQ2T01-03	10.4	18	4.5	16	15.5	2.5	5
	1/4	KQ2T01-07	13.2	20.5	5.3	17			8
5/32	3/16	KQ2T03-05	11.4	19.5	4.8	16.5	16	3	6
	1/4	KQ2T03-07	13.2	20.5	5.3	17			8
3/16	1/4	KQ2T05-07	13.2	20.5	5.3	17	16.5	3.5	8
1/4	5/16	KQ2T07-09	15.2	23	6	18.5	17	4.6	11
	3/8	KQ2T07-11	17.9	26	6.6	21			17
5/16	3/8	KQ2T09-11	17.9	26	6.6	21	18.5	6	17
	1/2	KQ2T09-13	21.7	29	7.8	22			26
3/8	1/2	KQ2T11-13	21.7	29	7.8	22	21	7	28

注) øDは最大径を意味します。

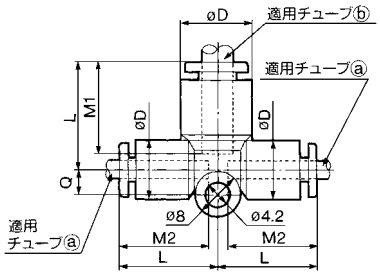

クロス:KQ2TW

適用チューブ外径インチ	型式	注) øD	L	Q	M	最小穴径	質量 g
5/32	KQ2TW03-00	10.4	18	8.7	16	3	6
1/4	KQ2TW07-00	13.2	20.5	10.1	17	4.6	10
5/16	KQ2TW09-00	15.2	23	11.1	18.5	6	14
3/8	KQ2TW11-00	17.9	26	12.5	21	7	25
1/2	KQ2TW13-00	21.7	29	14.4	22	9.6	36

注) øDは最大径を意味します。

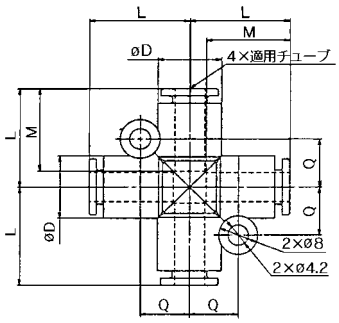

サービスチーズユニオン:KQ2Y

適用チューブ外径インチ	接続ねじ NPT	型式	H (六角対辺)	注) øD1	øD2	L1	L2	※A	M	最小穴径	質量 g
1/8	1/16	KQ2Y01-33S	11.11	9.6	10	17.5	21.5	35	15.5	2.5	10
	1/8	KQ2Y01-34S					20.6				
	1/4	KQ2Y01-35S	14.29				25	37			20
5/32	1/16	KQ2Y03-33S	11.11	10.4	10	18	22	36	16	3	10
	1/8	KQ2Y03-34S					21.1				11
	1/4	KQ2Y03-35S	14.29				25.5	38			20
3/16	1/8	KQ2Y05-34S	11.11	11.4	10	19.5	21.6	38	16.5	3.5	12
	1/4	KQ2Y05-35S	14.29				26	40			21
1/4	1/8	KQ2Y07-34S	11.11	13.2	10	20.5	22.6	40	17	4.6	11
	1/4	KQ2Y07-35S	14.29				27	42			21
	3/8	KQ2Y07-36S	17.46				28.4	44			34
5/16	1/8	KQ2Y09-34S	12.7	15.2	12	23.5	23.6	44	18.5	6	15
	1/4	KQ2Y09-35S	14.29				28	46			23
	3/8	KQ2Y09-36S	17.46				29.4	48			35
3/8	1/4	KQ2Y11-35S	17.46	17.9	17	25.5	29	49	21	7	29
	3/8	KQ2Y11-36S					30.4	51			38
	1/2	KQ2Y11-37S	22.23				34.6	53			64
1/2	1/4	KQ2Y13-35S	17.46	21.7	17	28	31	53.5	22	9	34
	3/8	KQ2Y13-36S					32.4	55.5		9.6	43
	1/2	KQ2Y13-37S	22.23				36.6	57			69

※ NPTねじのねじ込み後の参考寸法
注) øD1は最大径を意味します。

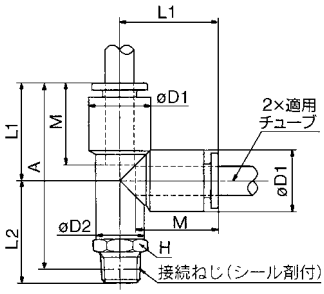

ブランチ:KQ2U

適用チューブ外径インチ	接続ねじNPT	型式	H（六角対辺）	注）øD	L	P	Q	※A	M	最小穴径	質量g
1/8	1/8	**KQ2U01-34S**	12.7	9.6	39.6	9.6	9	36.5	15.5	2.5	14
	1/4	**KQ2U01-35S**	14.29		44			38.5			
5/32	1/8	**KQ2U03-34S**	12.7	10.4	41.1	10.4	9.7	38	16	3	16
	1/4	**KQ2U03-35S**	14.29		45.5			40			
3/16	1/8	**KQ2U05-34S**	12.7	11.4	43.1	11.4	10.6	40	16.5	3.5	18
	1/4	**KQ2U05-35S**	14.9		48			42.5			
1/4	1/8	**KQ2U07-34S**	14.29	13.2	45.6	13.2	12	42.5	17	4.6	19
	1/4	**KQ2U07-35S**			49			43.5			
	3/8	**KQ2U07-36S**	17.46		50.4			45			
5/16	1/8	**KQ2U09-34S**	17.46	15.2	51.6	15.2	13.7	48.5	18.5	6	21
	1/4	**KQ2U09-35S**			55			49.5			22
	3/8	**KQ2U09-36S**			55.4			50			35
3/8	1/4	**KQ2U11-35S**	19.05	17.9	59.5	17.9	15.6	54	21	7	42
	3/8	**KQ2U11-36S**			59.9			54.5			43
	1/2	**KQ2U11-37S**	22.23		63.6			56.5			56
1/2	1/4	**KQ2U13-35S**	22.23	21.7	64	21.7	18.8	58.5	22	9.6	31
	3/8	**KQ2U13-36S**			64.4			59			41
	1/2	**KQ2U13-37S**			67.6			60.5			68

※ NPTねじのねじ込み後の参考寸法
注）øDは最大径を意味します。

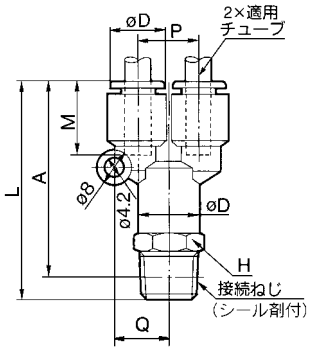

ユニオンワイ:KQ2U

適用チューブ外径インチ	型式	注）øD	L1	L2	P	Q	M	最小穴径	質量g
1/8	**KQ2U01-00**	9.6	33	17.5	9.6	9	15.5	2.5	6
5/32	**KQ2U03-00**	10.4	34	18	10.4	9.7	16	3	7
3/16	**KQ2U05-00**	11.4	36.5	20.5	11.4	10.6	16.5	3.5	9
1/4	**KQ2U07-00**	13.2	38	21.5	13.2	12	17	4.6	9
5/16	**KQ2U09-00**	15.2	42.5	24.5	15.2	13.7	18.5	6	11
3/8	**KQ2U11-00**	17.9	48	27.5	17.9	15.6	21	7	16

注）øDは最大径を意味します。

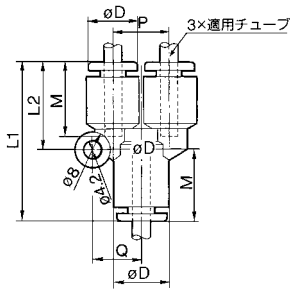

異径ユニオンワイ:KQ2U

適用チューブ外径インチ ⓐ	ⓑ	型式	注）øD1	注）øD2	L1	L2	P	Q	M1	M2	最小穴径	質量g
1/8	5/32	**KQ2U01-03**	9.6	10.4	33.5	17.5	9.6	9	15.5	16	2.5	5
	1/4	**KQ2U01-07**		13.2	38	21.5	13.2	12		17		9
5/32	3/16	**KQ2U03-05**	10.4	11.4	36.5	20.5	11.4	10.6	16	16.5	3	8
	1/4	**KQ2U03-07**		13.2	38	21.5	13.2	12		17		10
3/16	1/4	**KQ2U05-07**	11.4	13.2	38	21.5	13.2	12	16.5	17	3.5	9
1/4	5/16	**KQ2U07-09**	13.2	15.2	42.5	24.5	15.2	13.7	17	18.5	4.6	12
	3/8	**KQ2U07-11**		17.9	47	27.5	17.9	15.6		21		23
5/16	3/8	**KQ2U09-11**	15.2	17.9	47	27.5	17.9	15.6	18.5	21	6	22
	1/2	**KQ2U09-13**		21.7	51	30	21.7	18.8		22		34
3/8	1/2	**KQ2U11-13**	17.9	21.7	51.5	30.5	21.7	18.8	21	22	7	36

注）øD1,øD2は最大径を意味します。

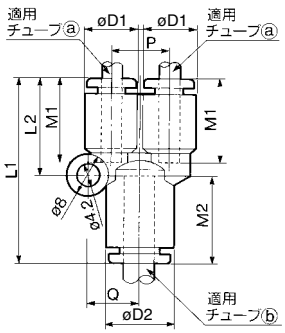

ブランチユニオンワイ:KQ2U

適用チューブ外径インチ	適用管継手サイズødインチ	型式	注）øD	L1	L2	P	Q	A	M	最小穴径	質量g
1/8	1/8	**KQ2U01-99**	9.6	50	17.5	9.6	9	35	15.5	2	10
5/32	5/32	**KQ2U03-99**	10.4	51.5	18	10.4	9.7	35.5	16	2.5	12
3/16	3/16	**KQ2U05-99**	11.4	56	20.5	11.4	10.6	39.5	16.5	3.5	17
1/4	1/4	**KQ2U07-99**	13.2	56.5	21.5	13.2	12	39.5	17	4.6	18
5/16	5/16	**KQ2U09-99**	15.2	64.5	24.5	15.2	13.7	46	18.5	6	21

注）øDは最大径を意味します。

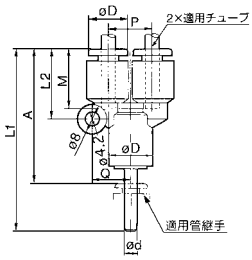

異径ブランチユニオンワイ:KQ2X

適用チューブ外径インチ	適用管継手サイズ ød	型式	注) øD	L1	L2	A	P	Q	M	最小穴径	質量 g
1/8	5/32	**KQ2X01-03**	10.4	51.5	18	35.5	10.4	9.7	15.5	2.5	5
5/32	3/16	**KQ2X03-05**	11.4	56	20.5	39.5	11.4	10.6	16	3.5	10
3/16	1/4	**KQ2X05-07**	13.2	56.5	21.5	39.5	13.2	12	16.5	4.6	9
1/4	5/16	**KQ2X07-09**	15.2	64.5	24.5	46	15.2	13.7	17	6	21

注) øDは最大径を意味します。

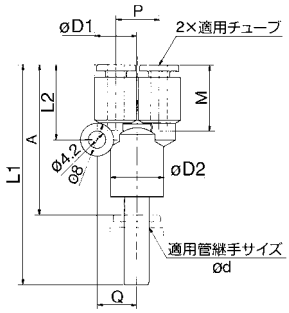

レジューサ:KQ2R

適用チューブ外径インチ	適用管継手サイズ ødインチ	型式	注) øD	L	A	M	最小穴径	質量 g
1/8	5/32	**KQ2R01-03**	9.6	34.5	18.5	15.5	2.5	2
	3/16	**KQ2R01-05**	9.2	34	17.5			7
	1/4	**KQ2R01-07**			17			9
5/32	3/16	**KQ2R03-05**	10	34	17.5	16	3	8
	1/4	**KQ2R03-07**	10.4	34.5				9
3/16	1/4	**KQ2R05-07**	11.4	34.5	18.5	16.5	3.5	4
	5/16	**KQ2R05-09**	10.7	36.5	18			14
1/4	5/16	**KQ2R07-09**	13.2	37	18.5	17	4.6	17
	3/8	**KQ2R07-11**		40	19.5			19
5/16	3/8	**KQ2R09-11**	14	40	19	18.5	6	24
	1/2	**KQ2R09-13**		41				32
3/8	1/2	**KQ2R11-13**	17.9	44	22	21	7	32

注) øDは最大径を意味します。

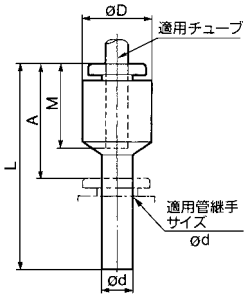

隔壁用ユニオン:KQ2E

適用チューブ外径インチ	型式	T (UNF)	H (六角対辺)	L	取付穴	M	最小穴径	質量 g
1/8	**KQ2E01-00**	1/2-20	17.46	32.5	13.5	15.5	2.5	26
5/32	**KQ2E03-00**	1/2-20	17.46	32.5	13.5	16	3	26
3/16	**KQ2E05-00**	9/16-18	17.46	34	15	16.5	3.5	33
1/4	**KQ2E07-00**	9/16-18	17.46	34.5	15	17	4.6	33
5/16	**KQ2E09-00**	3/4-16	22.23	38	20	18.5	6	52
3/8	**KQ2E11-00**	7/8-14	25.4	42.5	23	21	7	70
1/2	**KQ2E13-00**	1-12	28.6	44.5	26	22	9.6	97

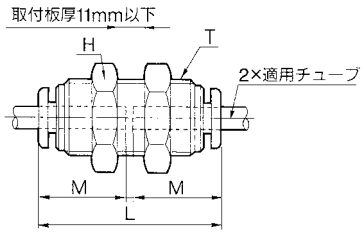

隔壁エルボ:KQ2LE

適用チューブ外径インチ	型式	T (UNF)	H1 (六角対辺)	H2 (六角対辺)	B	E	注) øD	取付穴	M	最小穴径	質量 g
1/8	**KQ2LE01-00**	1/2-20	17.46	17.46	17.5	31	9.6	13.5	15.5	2.5	27
5/32	**KQ2LE03-00**	1/2-20	17.46	17.46	18	31	10.4	13.5	16	3	26
3/16	**KQ2LE05-00**	9/16-18	17.46	17.46	19.5	34.5	11.4	15	16.5	3.5	32
1/4	**KQ2LE07-00**	9/16-18	17.46	17.46	20.5	35	13.2	15	17	4.6	29
5/16	**KQ2LE09-00**	3/4-16	22.23	22.23	23.5	38.5	15.2	20	18.5	6	53
3/8	**KQ2LE11-00**	7/8-14	25.4	25.4	25.5	43	17.9	23	21	7	85
1/2	**KQ2LE13-00**	1-12	28.6	28.6	28	46	21.7	26	22	9.6	105

注) øDは最大径を意味します。

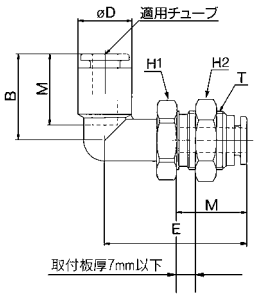

隔壁用メスユニオン:KQ2E

適用チューブ外径インチ	接続ねじNPT	型式	接続ねじ(UNF)	H1(六角対辺)	H2(六角対辺)	L1	L2	M	最小穴径	取付穴	質量g
1/8	1/4	**KQ2E01-35**	1/2-20	17.46	17.46	31	15	15.5	2.5	13.5	36
5/32	1/4	**KQ2E03-35**	1/2-20	17.46	17.46	31	15	16	3	13.5	36
3/16	1/8	**KQ2E05-34**	9/16-18	17.46	17.46	28	10	16.5	3.5	15	34
1/4	1/4	**KQ2E07-35**	9/16-18	17.46	17.46	32.5	14.5	17	4.6	15	34
5/16	3/8	**KQ2E09-36**	3/4-16	22.23	22.23	35	15	18.5	6	20	52
3/8	3/8	**KQ2E11-36**	7/8-14	25.4	25.4	37	14.5	21	7	23	96
1/2	3/8	**KQ2E13-36**	1-12	28.6	28.6	37	14	22	9.6	26	125
	1/2	**KQ2E13-37**	1-12			41.5	18				128

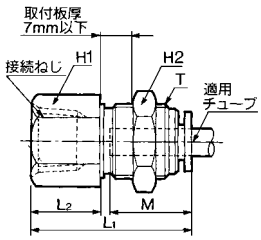

ニップル:KQ2N

適用管継手 øD	型式	L	M	ød	質量g
1/8	**KQ2N01-99**	36	15.5	2.2	0.2
3/16	**KQ2N05-99**	38	16.5	3.5	0.4
1/4	**KQ2N07-99**	39	17	4.6	1
3/8	**KQ2N11-99**	49	21	7.5	10
1/2	**KQ2N13-99**	51	22	10	15

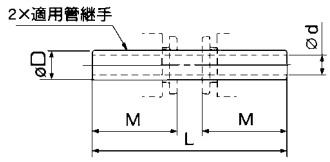

異径ニップル:KQ2N

適用管継手 ⓐ	適用管継手 ⓑ	型式	L	M1	M2	ød	質量g
1/8	5/32	**KQ2N01-03**	36.5	16	15.5	2.2	0.2
	3/16	**KQ2N01-05**	37	16.5			0.4
5/32	3/16	**KQ2N03-05**	37.5	16.5	16	2.5	0.4
	1/4	**KQ2N03-07**	38	17			0.6
3/16	1/4	**KQ2N05-07**	38.5	17	16.5	3.5	0.6
	5/16	**KQ2N05-09**	41	18.5			1
1/4	5/16	**KQ2N07-09**	41.5	18.5	17	4.6	1
	3/8	**KQ2N07-11**	45	21			1
5/16	3/8	**KQ2N09-11**	46.5	21	18.5	6	11
	1/2	**KQ2N09-13**	47.5	22			22
3/8	1/2	**KQ2N11-13**	50	22	21	7	24

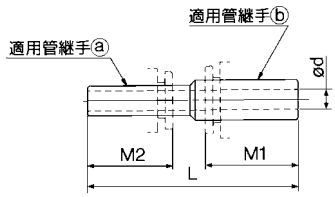

チューブキャップ:KQ2C

適用チューブ外径インチ	型式	øD1	L	M	質量g
5/32	**KQ2C03-00**	10.4	17	16	1
1/4	**KQ2C07-00**	13.2	18	17	2
5/16	**KQ2C09-00**	15.2	20.5	18.5	3
3/8	**KQ2C11-00**	17.9	22.5	21	6

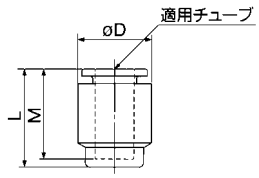

プラグ:KQ2P、KQP

適用管継手サイズød インチ	注)型式		øD	L	A	質量g
1/8	**KQ2P-01**	**KQP-01**	5	31.5	16	1
5/32	**KQ2P-03**	**KQP-03**	6	32	16	1
3/16	**KQ2P-05**	**KQP-05**	6.8	34	17.5	1
1/4	**KQ2P-07**	**KQP-07**	8.5	35	18	1
5/16	**KQ2P-09**	**KQP-09**	10	39	20.5	2
3/8	**KQ2P-11**	**KQP-11**	11.5	43	22	3.5
1/2	**KQ2P-13**	**KQP-13**	15	46	24	5

注) KQ2P, KQPともにオレンジ色

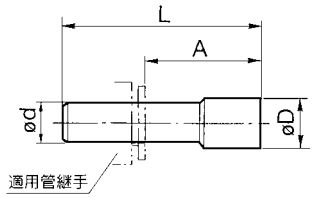

オーダーメイド仕様

詳しい寸法・仕様および納期については当社にご確認ください。

Order Made

1 ノングリース仕様

表示記号	仕様／内容
X17	ノングリース仕様 ゴム材質:NBR(フッ素コーティング付) リリースブッシュ色:ライトブルー
X29	ノングリース仕様 ゴム材質:NBR(フッ素コーティング付) リリースブッシュ色:ライトブルー 銅系不可仕様(無電解ニッケルめっき付)
X39	ノングリース仕様 ゴム材質:NBR(フッ素コーティング付) リリースブッシュ色:ライトブルー クリーン仕様(銅系不可仕様、エアブロー、二重梱包、樹脂ボディ:白色)
X94	ノングリース仕様 ゴム材質:FKM(フッ素コーティング付) リリースブッシュ色:ライトブルー

2 その他の仕様

表示記号	仕様／内容
X2	銅系不可仕様(無電解ニッケルめっき付)
X12	潤滑剤:白色ワセリン リリースブッシュ色:白色
X23	金属材質:SUS303 六角対辺:ミリサイズ
X34	ゴム材質:FKM
X41	固定絞り付注)

注) ハーフユニオン、エルボユニオンのみ対応しています。
固定絞り径の対応可否は別途お問い合わせください。

スペアパーツ

品名	品番	適用ねじ	材質	適用機種
ガスケット	M-10/32G	10-32UNF	SUS304 NBR	—
管用ナット	KQ01-P01	—	—	KQ2E01-00, KQ2E03-00, KQ2E01-35 KQ2E03-35, KQ2LF01-00, KQ2LE03-00
	KQ05-P01	—	—	KQ2E05-00, KQ2E07-00, KQ2E05-34 KQ2E07-35, KQ2LF05-00, KQ2LE07-00
	KQ09-P01	—	—	KQ2E09-00, KQ2E09-36, KQ2LE09-00
	KQ11-P01	—	—	KQ2E11-00, KQ2E11-36, KQ2LE11-00
	KQ13-P01	—	—	KQ2E13-00, KQ2E13-36 KQ2E13-37, KQ2LE13-00

インチサイズワンタッチ管継手
KQ2 Series
適用チューブ—インチサイズ　接続ねじ—M,R,Rc

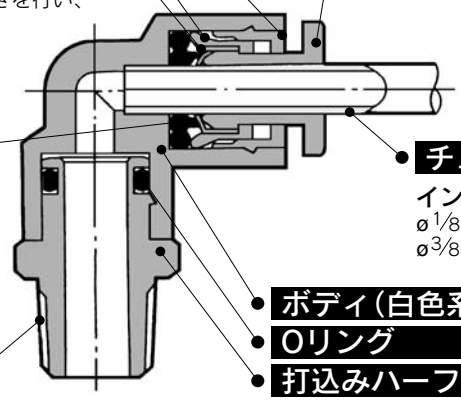

ガイド
コレット
チャック

ナイロンにもウレタンにも使用可能
大きな保持力
チャックにより確実な喰い付きを行い、コレットにより保持力を増大。

リリースブッシュ（オレンジ色）

軽い取外し力
取外し時にチャックコレットの開放を行う。又、チャックがチューブへ必要以上に喰い込むのを防止。

パッキン

低真空から1MPaまで使用可能
特殊形状により、確実なシールおよび、チューブ挿入時の抵抗が小。

チューブ

インチサイズ
ø1/8"、ø3/16"、ø1/4"、ø5/16"、ø3/8"、ø1/2"

ボディ（白色系）
Oリング
打込みハーフ

接続ねじ
M,R,Rc

狭いスペースでの配管に効果的
ボディとねじ部が回転可能。（位置決め程度）

PAT.

適用チューブ

チューブ材質	FEP、PFA、ナイロン、ソフトナイロン注1)、ポリウレタン
チューブ外径	ø1/8"、ø3/16"、ø1/4"、ø5/16"、ø3/8"、ø1/2"

注1）ソフトナイロンチューブの場合、水は使用できません。

仕様

使用流体		空気、水注2)
使用圧力範囲注3)		−100kPa～1MPa
保証耐圧力		3MPa
周囲温度および使用流体温度		−5～60℃、水の場合：0～40℃（凍結なきこと）
ねじ	**取付部**	JIS B0203（管用テーパねじ）
	ナット部	JIS B0205（メートル細目ねじ）
ねじ部のシール		シール剤付または、なし

注2）サージ圧は最高使用圧力以下でご使用ください。
注3）漏れがゼロではないので、リークテスタなど真空保持でのご使用は避けてください。

主要部品材質

ボディ	C3604、PBT、PP
打込みハーフ	C3604（ねじ部）
チャック	SUS304
ガイド	SUS304、C3604、PBT
コレット	POM
リリースブッシュ	POM
パッキン、Oリング	NBR
ガスケット	SUS304、NBR

Order Made **オーダーメイド仕様**
（詳細→P.82をご参照ください。）

型式

ハーフユニオン
KQ2H P.78

めねじ部からの同一方向の配管に使用。最も一般的な機種。

エルボユニオン
KQ2L P.78

めねじ部からの直角方向の配管に使用。最も一般的な機種。

ロングエルボユニオン
KQ2W P.79

基本的にはエルボユニオンと同一に使用。相違点は配管を立体化して継手の干渉を防止する場合に使用。

両口チーズユニオン
KQ2T P.79

両側90度方向のめねじ部からの分岐配管に使用。

サービスチーズユニオン
KQ2Y P.80

めねじ部からの同一方向および90度方向の分岐配管に使用。

ブランチ
KQ2U P.81

めねじ部からの同一方向の分岐配管に使用。

隔壁用ユニオン
KQ2E P.81

パネル取付等のチューブ同士の中継接続に使用。

隔壁用メスユニオン
KQ2E P.81

パネル取付等のおねじとチューブの中継接続に使用。

型式表示方法

KQ2 H 05 – 02 S –

- **ワンタッチ管継手**
- **機種**

H	＊ハーフユニオン
L	＊エルボユニオン
W	＊ロングエルボユニオン
T	＊両口チーズユニオン
Y	＊サービスチーズユニオン
U	＊ブランチ
E	隔壁用ユニオン
	隔壁用メスユニオン

＊はシール剤付が可能

- **適用チューブ外径**

01	ø1/8"
05	ø3/16"
07	ø1/4"
09	ø5/16"
11	ø3/8"
13	ø1/2"

- **管接続口径**

M5	M5×0.8
01	1/8
02	1/4
03	3/8
04	1/2
00	同径チューブ

- **シール剤付（おねじ）**

無記号	シール剤なし
S	シール剤付

注）シール剤付は口径
R1/8
R1/4
R3/8
R1/2 のみ

- **オーダーメイド仕様**
詳細はP.82をご参照ください。

ハーフユニオン:KQ2H

〈KQ2H01-M5 KQ2H07-M5の場合〉

〈KQ2H05-M5の場合〉

〈Rの場合〉

適用チューブ外径 インチ	接続ねじ R M	型式	H (六角対辺)	注) øD	L	※A	M	最小穴径	質量 g
1/8	M5×0.8	**KQ2H01-M5**	7	—	16.7	13.6	12.7	2.5	2
	1/8	**KQ2H01-01S**	10	—	21.1	18	15.5		9
	1/4	**KQ2H01-02S**	14	—	19	13.5			16
3/16	M5×0.8	**KQ2H05-M5**	8	10.7	24	20.5	16.5	2.5	6
	1/8	**KQ2H05-01S**	11	—	21.1	18		3.5	11
	1/4	**KQ2H05-02S**	14	—	20.5	15			12
1/4	M5×0.8	**KQ2H07-M5**	11	10.3	18.4	15.3	13.6	2.5	3.3
	1/8	**KQ2H07-01S**	13	—	21.6	18.5	17	4.6	10
	1/4	**KQ2H07-02S**	14	—	22.5	17			15
	3/8	**KQ2H07-03S**	17	—	21.9	16.5			27
5/16	1/8	**KQ2H09-01S**	14	—	27.1	24	18.5	6	15
	1/4	**KQ2H09-02S**		—	26	20.5			16
	3/8	**KQ2H09-03S**	17	—	21.4	15.5			24
3/8	1/4	**KQ2H11-02S**	17	—	33	27.5	21	7	31
	3/8	**KQ2H11-03S**		—	27.9	22.5			29
	1/2	**KQ2H11-04S**	22	—	26.1	19			46
1/2	1/4	**KQ2H13-02S**	22	—	34	28.5	22	9	44
	3/8	**KQ2H13-03S**		—	32.4	27		9.6	
	1/2	**KQ2H13-04S**		—	29.1	22			

※ Rねじのねじ込み後の参考寸法

注) øDは最大径を意味します。

KQ2H01-M5
〈KQ2H07-M5
の場合〉

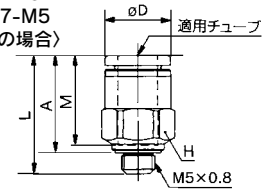

〈KQ2H05-M5の場合〉

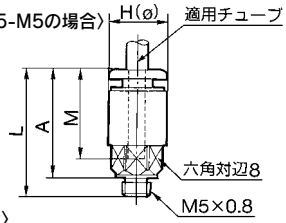

〈Rの場合〉

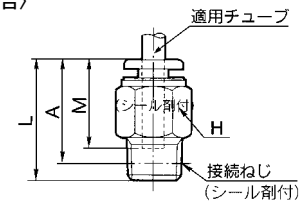

エルボユニオン:KQ2L

適用チューブ外径 インチ	接続ねじ R M	型式	H (六角対辺)	注) øD1	øD2	L1	L2	※A	M	最小穴径	質量 g
1/8	M5×0.8	**KQ2L01-M5**	7	8.4	–	15.3	13.2	14.3	12.7	2.3	2.5
3/16	1/8	**KQ2L05-01S**	10	11.4	10	19.5	21.6	24	16.5	3.5	10
	1/4	**KQ2L05-02S**	14				26	26			19
1/4	M5×0.8	**KQ2L07-M5**	7	12	–	16.1	15.1	18	13.6	2.3	3.2
	1/8	**KQ2L07-01S**	10	13.2	10	20.5	22.6	26	17	4.6	10
	1/4	**KQ2L07-02S**	14				27	28			20
	3/8	**KQ2L07-03S**	17				28.4	29.5			32
5/16	1/8	**KQ2L09-01S**	12	15.2	12	23.5	23.6	28	18.5	6	12
	1/4	**KQ2L09-02S**	14				28	30			20
	3/8	**KQ2L09-03S**	17				29.4	31.5			28
3/8	1/4	**KQ2L11-02S**	17	17.9	17	25.5	29	32.5	21	7	23
	3/8	**KQ2L11-03S**					30.4	34			33
	1/2	**KQ2L11-04S**	22				34.6	36.5			59
1/2	1/4	**KQ2L13-02S**	17	21.7	17	28	31	36.5	22	9	28
	3/8	**KQ2L13-03S**					32.4	38.5		9.6	36
	1/2	**KQ2L13-04S**	22				36.6	40			62

※ Rねじのねじ込み後の参考寸法

注)øD1は最大径を意味します。

〈M5の場合〉

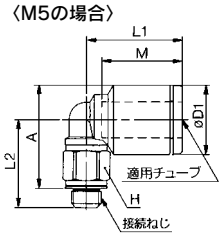

〈Rの場合〉

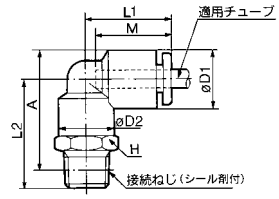

ロングエルボユニオン:KQ2W

適用チューブ外径インチ	接続ねじR	型式	H(六角対辺)	注)øD1	øD2	L1	L2	※A	M	最小穴径	質量g
3/16	1/8	KQ2W05-01S	10	11.4	10	19.5	37.1	40	16.5	3.5	19
	1/4	KQ2W05-02S	14				43.5	43.5			41
1/4	1/8	KQ2W07-01S	10	13.2	10	20.5	39.6	43	17	4.6	20
	1/4	KQ2W07-02S	14				46	47			45
	3/8	KQ2W07-03S	17				47.4	49			69
5/16	1/8	KQ2W09-01S	12	15.2	12	23.5	42.6	47	18.5	6	30
	1/4	KQ2W09-02S	14				49	51			47
	3/8	KQ2W09-03S	17				50.4	53			74
3/8	1/4	KQ2W11-02S	17	17.9	17	25.5	55.5	59	21	7	69
	3/8	KQ2W11-03S					56.9	61			76
	1/2	KQ2W11-04S	22				63.6	65.5			147
1/2	1/4	KQ2W13-02S	17	21.7	17	28	57.5	63	22	9	72
	3/8	KQ2W13-03S					58.9	64.5		9.6	78
	1/2	KQ2W13-04S	22				65.6	69			149

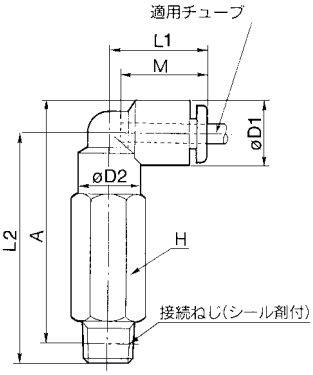

※ Rねじのねじ込み後の参考寸法
注) øD1は最大径を意味します。

両口チーズユニオン:KQ2T

適用チューブ外径インチ	接続ねじR	型式	H(六角対辺)	注)øD1	øD2	L1	L2	※A	M	最小穴径	質量g
3/16	1/8	KQ2T05-01S	10	11.4	10	19.5	21.6	24	16.5	3.5	12
	1/4	KQ2T05-02S	14				26	26			21
1/4	1/8	KQ2T07-01S	10	13.2	10	20.5	22.6	26	17	4.6	11
	1/4	KQ2T07-02S	14				27	28			21
	3/8	KQ2T07-03S	17				28.4	30			34
5/16	1/8	KQ2T09-01S	12	15.2	12	23	23.6	28	18.5	6	15
	1/4	KQ2T09-02S	14				28	30			23
	3/8	KQ2T09-03S	17				29.4	31.5			35
3/8	1/4	KQ2T11-02S	17	17.9	17	25.5	29	32.5	21	7	29
	3/8	KQ2T11-03S					30.4	34.5			38
	1/2	KQ2T11-04S	22				34.6	36.5			64
1/2	1/4	KQ2T13-02S	17	21.7	17	28	31	36.5	22	9	34
	3/8	KQ2T13-03S					32.4	38.5		9.6	43
	1/2	KQ2T13-04S	22				36.6	40			69

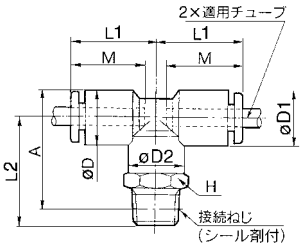

※ Rねじのねじ込み後の参考寸法
注) øD1は最大径を意味します。

サービスチーズユニオン:KQ2Y

適用チューブ外径 インチ	接続ねじ R	型式	H (六角対辺)	注) øD1	øD2	L1	L2	※A	M	最小穴径	質量 g
3/16	1/8	KQ2Y05-01S	10	11.4	10	19.5	21.6	38	16.5	3.5	12
	1/4	KQ2Y05-02S	14				26	40			21
1/4	1/8	KQ2Y07-01S	10	13.2	10	20.5	22.6	40	17	4.6	11
	1/4	KQ2Y07-02S	14				27	42			21
	3/8	KQ2Y07-03S	17				28.4	44			34
5/16	1/8	KQ2Y09-01S	12	15.2	12	23.5	23.6	40	18.5	6	15
	1/4	KQ2Y09-02S	14				28	40			23
	3/8	KQ2Y09-03S	17				29.4	48			35
3/8	1/4	KQ2Y11-02S	17	17.9	17	25.5	29	49	21	7	29
	3/8	KQ2Y11-03S					30.4	51			38
	1/2	KQ2Y11-04S	22				34.6	53			64
1/2	1/4	KQ2Y13-02S	17	21.7	17	28	31	53.5	22	9	34
	3/8	KQ2Y13-03S					32.4	55.5		9.5	43
	1/2	KQ2Y13-04S	22				36.6	57			69

※ Rねじのねじ込み後の参考寸法
注)øD1は最大径を意味します。

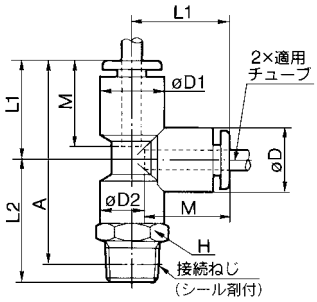

ブランチ:KQ2U

適用チューブ外径 インチ	接続ねじ R	型式	H (六角対辺)	注) øD	L	P	※A	M	最小穴径	質量 g
3/16	1/8	KQ2U05-01S	12	11.4	43.1	11.4	40	16.5	3.5	18
	1/4	KQ2U05-02S	14		48		42.5			18
1/4	1/8	KQ2U07-01S	14	13.2	45.6	13.2	42.5	17	4.6	19
	1/4	KQ2U07-02S			49					19
	3/8	KQ2U07-03S	17		50.4		45			19
5/16	1/8	KQ2U09-01S	17	15.2	51.6	15.2	48.5	18.5	6	21
	1/4	KQ2U09-02S			55		49.5			22
	3/8	KQ2U09-03S			55.4		50			35
3/8	1/4	KQ2U11-02S	19	17.9	59.5	17.9	54	21	7	42
	3/8	KQ2U11-03S			59.9		54.5			43
	1/2	KQ2U11-04S	22		63.6		56.5			56
1/2	1/4	KQ2U13-02S	22	21.7	64	21.7	58.5	22	9.5	31
	3/8	KQ2U13-03S			64.4		59			41
	1/2	KQ2U13-04S			67.6		60.5			68

※ Rねじのねじ込み後の参考寸法
注) øDは最大径を意味します。

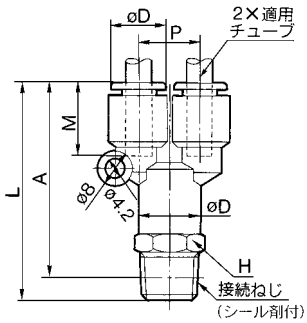

隔壁用ユニオン:KQ2E

適用チューブ外径インチ	型式	T (M)	H (六角対辺)	L	取付穴	M	最小穴径	質量 g
3/16	**KQ2E05-00M**	M14×1	17	34	15	16.5	3.5	30
1/4	**KQ2E07-00M**	M14×1	17	34.5	15	17	4.6	30
5/16	**KQ2E09-00M**	M16×1	19	38	17	18.5	6	48
3/8	**KQ2E11-00M**	M20×1	24	42.5	21	21	7	62
1/2	**KQ2E13-00M**	M22×1	27	44.5	23	22	9.6	85

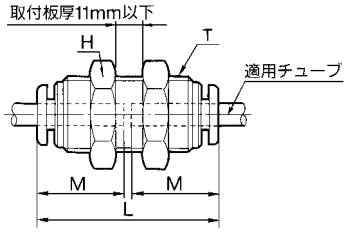

隔壁用メスユニオン:KQ2E

適用チューブ外径インチ	接続ねじ Rc	型式	T (M)	H1 (六角対辺)	H2 (六角対辺)	L1	L2	M	最小穴径	取付穴	質量 g
3/16	1/8	**KQ2E05-01**	M14×1	17	17	28	11.5	16.5	3.5	15	30
1/4	1/4	**KQ2E07-02**	M14×1	17	17	32.5	14.5	17	4.6	15	31
5/16	3/8	**KQ2E09-03**	M16×1	19	19	35	15	18.5	6	17	36
3/8	3/8	**KQ2E11-03**	M20×1	22	24	35	14.5	21	7	21	64
1/2	3/8	**KQ2E13-03**	M22×1	24	27	37	14.5	22	9.6	23	78
	1/2	**KQ2E13-04**	M22×1			41.5	18.5				74

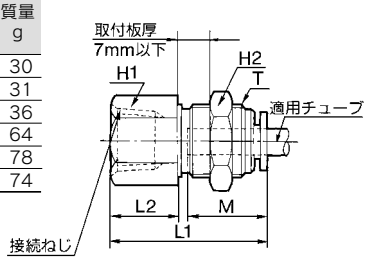

オーダーメイド仕様

詳しい寸法・仕様および納期については当社にご確認ください。

1 ノングリース仕様

表示記号	仕様／内容
X17	ノングリース仕様 ゴム材質:NBR(フッ素コーティング付) リリースブッシュ色:ライトブルー
X29	ノングリース仕様 ゴム材質:NBR(フッ素コーティング付) リリースブッシュ色:ライトブルー 銅系不可仕様(無電解ニッケルめっき付)
X39	ノングリース仕様 ゴム材質:NBR(フッ素コーティング付) リリースブッシュ色:ライトブルー クリーン仕様(銅系不可仕様、エアブロー、二重梱包、樹脂ボディ:白色)
X94	ノングリース仕様 ゴム材質:FKM(フッ素コーティング付) リリースブッシュ色:ライトブルー

2 その他の仕様

表示記号	仕様／内容
X2	銅系不可仕様(無電解ニッケルめっき付)
X12	潤滑剤:白色ワセリン リリースブッシュ色:白色
X34	ゴム材質:FKM
X41	固定絞り付注)

注) ハーフユニオン、エルボユニオンのみ対応しています。
固定絞り径の対応可否は別途お問い合わせください。

スペアパーツ

品名	品番	適用ねじ	材質	適用機種
ガスケット	M-5G2	M5	SUS304 NBR	—
管用ナット	KQ06-P01	—	—	KQ2E05-01, KQ2E07-02 KQ2E05-00M, KQ2E07-00M
	KQ08-P01	—	—	KQ2E09-03, KQ2E09-00M
	KQ10-P01	—	—	KQ2E11-03, KQ2E11-00M
	KQ12-P01	—	—	KQ2E13-03, KQ2E11-04, KQ2E13-00M

ミリサイズUni-ワンタッチ管継手

KQ2 Series

適用チューブ—ミリサイズ　接続ねじ—Rc, G, NPT, NPTF

ねじ込み作業時間を1/3にする新しい管用ねじ

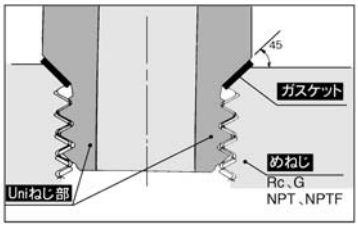

Uniねじ山形状

めねじの面取部をシート面とし、シール材にステンレス板の両面にNBRを積層したガスケットを用いたことにより、めねじ種類違いによる径の違い、公差によるばらつき、面取りの大小等にかかわらずシールできる構造が実現しました。
（通常の面取りされているめねじであれば全て使用可能です。）

各種規格管用めねじ（Rc、G、NPT、NPTF）に適用する独自のねじ構造を採用

ガスケットシール方式により、ねじ込み時間を大幅に削減

Order Made　オーダーメイド仕様
（詳細→P.90をご参照ください。）

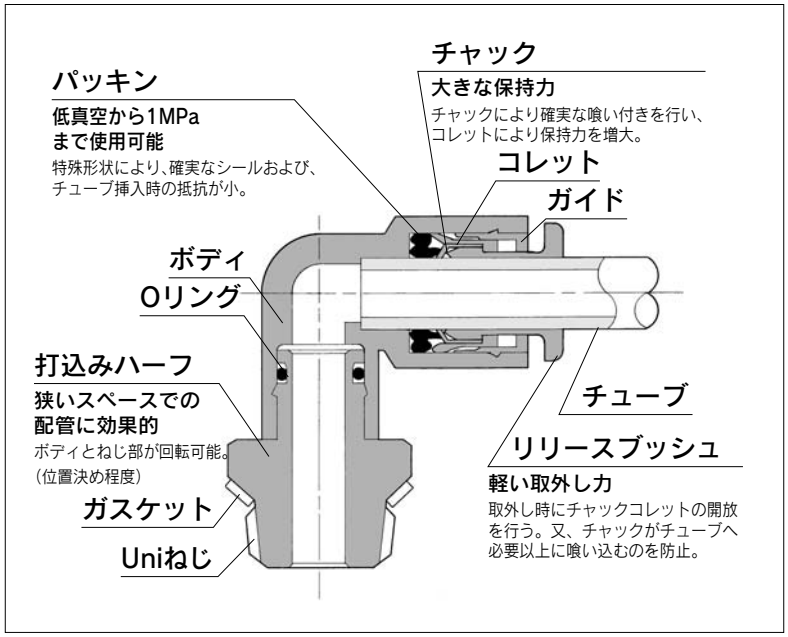

適用チューブ

チューブ材質	FEP、PFA、ナイロン、ソフトナイロン注1)、ポリウレタン
チューブ外径	ø4、ø6、ø8、ø10、ø12、ø16

注1）ソフトナイロンチューブの場合、水は使用できません。

製品色

シリーズ	ボディ	リリースブッシュ
KQ2シリーズ	白色系	ライトグレー
KQ　シリーズ	黒色	青色

仕様

使用流体	空気、水注2)
使用圧力範囲注3)	−100kPa～1MPa
保証耐圧力	3MPa
周囲温度および使用流体温度	−5～60℃、水の場合：0～40℃（凍結なきこと）

注2）サージ圧は最高使用圧力以下に抑えてご使用ください。
注3）漏れがゼロではないので、リークテスタなど真空保持でのご使用は避けてください。

主要部品材質

ボディ	C3604、PBT
打込みハーフ	C3604（ねじ部）
チャック	SUS304
ガイド	SUS304、C3604、PBT
コレット、リリースブッシュ	POM
パッキン、Oリング	NBR
ガスケット	SUS304、NBR

型式

六角穴付ハーフユニオン
KQ2S P.89

ボディ内部の六角穴を六角レンチで締付ける狭いスペース用のハーフユニオン。

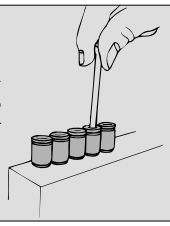

ユニバーサルエルボユニオン
KQ2V P.89

ボディの六角頭部をボックスレンチで締付ける狭いスペース用のエルボユニオン。

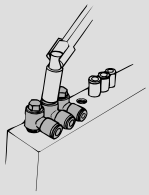

45°エルボユニオン
KQ2K P.89

めねじ部からの45度方向の配管に使用。ハーフユニオンとエルボユニオンの中間的機種。

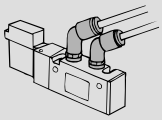

ロングエルボユニオン
KQ2W P.88

基本的にはエルボユニオンと同一に使用。相違点は配管を立体化して継手の干渉を防止する場合に使用。

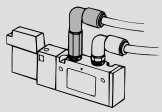

ハーフユニオン
KQ2H P.86

めねじ部からの同一方向の配管に使用。最も一般的な機種。

エルボユニオン
KQ2L P.86

めねじ部からの直角方向の配管に使用。最も一般的な機種。

両口チーズユニオン
KQ2T P.87

両側90度方向のめねじ部からの分岐配管に使用。

ブランチ
KQ2U P.88

めねじ部からの同一方向の分岐配管に使用。

サービスチーズユニオン
KQ2Y P.87

めねじ部からの同一方向および90度方向の分岐配管に使用。

型式表示方法

KQ 2 H 06 – U01 – □

- **KQ**: ワンタッチ管継手
- **2**: 製品色

記号	ボディ	リリースブッシュ
2	白色系	ライトグレー
無記号	黒	青

- **06**: 適用チューブ外径

04	ø4
06	ø6
08	ø8
10	ø10
12	ø12
16	ø16

- **H**: 機種

H	ハーフユニオン	T	両口チーズユニオン
S	六角穴付ハーフユニオン	Y	サービスチーズユニオン
L	エルボユニオン	U	ブランチ
K	45°エルボユニオン		
V	ユニバーサルエルボユニオン		
W	ロングエルボユニオン		

- **U01**: 管接続口径

ねじ接続	U01	Uni 1/8
	U02	Uni 1/4
	U03	Uni 3/8
	U04	Uni 1/2

- **□**: オーダーメイド仕様
  詳細はP.90をご参照ください。

ガスケット型式表示方法

KQG – U01

- **KQG**: Uniねじ用ガスケット
- **U01**: 適用ねじ口径

U01	Uni 1/8
U02	Uni 1/4
U03	Uni 3/8
U04	Uni 1/2

ハーフユニオン／KQ2H

適用チューブ外径 mm	接続ねじ Uniねじ	型式	H (六角対辺)	L	※A	M	有効断面積注) mm² ナイロン	有効断面積注) mm² ウレタン	質量 g
4	1/8	KQ2H04-U01	10	18.5	13.5	16	5.6	5.6	5
	1/4	KQ2H04-U02	14	16.5	10.5				10
6	1/8	KQ2H06-U01	12	19.5	14.5	17	13.1	13.1	5
	1/4	KQ2H06-U02	14		13				10
	3/8	KQ2H06-U03	17	17.5	11.5				16
8	1/8	KQ2H08-U01	14	25	20.5	18.5	26.1	18.0	11
	1/4	KQ2H08-U02		21.5	15.5				27
	3/8	KQ2H08-U03	17	19.5	13.5				33
10	1/8	KQ2H10-U01	17	28	23	21	26.1	26.1	17
	1/4	KQ2H10-U02			22		41.5	29.5	17
	3/8	KQ2H10-U03		24	18				14
	1/2	KQ2H10-U04	22	22	14				28
12	1/4	KQ2H12-U02	19	30.5	24.5	22	58.3	46.1	22
	3/8	KQ2H12-U03		25.5	19.5				16
	1/2	KQ2H12-U04	22	24.5	16.5				28
16	3/8	KQ2H16-U03	24	33.5	27.5	24	81	(81)	39
	1/2	KQ2H16-U04		28.5	20.5		113	(96)	25

※ Uniねじのねじ込み後の参考寸法　　注）（　）内寸法はソフトナイロンの場合

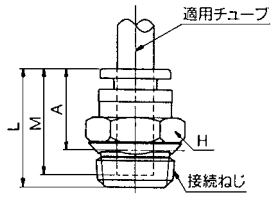

エルボユニオン／KQ2L

適用チューブ外径 mm	接続ねじ Uniねじ	型式	H (六角対辺)	注1) øD1	øD2	L1	L2	※A	M	有効断面積注2) mm² ナイロン	有効断面積注2) mm² ウレタン	質量 g
4	1/8	KQ2L04-U01	10	10.4	10	18	20	20.5	16	4.2	4.2	8
	1/4	KQ2L04-U02	14				22	21.5				14
6	1/8	KQ2L06-U01	10	12.8	10	20	21.5	23.5	17	11.4	11.4	9
	1/4	KQ2L06-U02	14				23					15
	3/8	KQ2L06-U03	17				24	24.5				23
8	1/8	KQ2L08-U01	12	15.2	12	23	22.5	25.5	18.5	21.6	14.9	11
	1/4	KQ2L08-U02	14				24.5	26				16
	3/8	KQ2L08-U03	17				25.5	27				24
10	1/8	KQ2L10-U01	17	18.5	17	26.5	25	29.5	21	21.6	14.9	24
	1/4	KQ2L10-U02					26.5	30		35.2	25.0	21
	3/8	KQ2L10-U03					27	30.5				25
	1/2	KQ2L10-U04	22				30	31.5				45
12	1/4	KQ2L12-U02	17	20.9	17	28.5	27	31.5	22	50.2	39.7	23
	3/8	KQ2L12-U03					28	32.5				27
	1/2	KQ2L12-U04	22				31	33.5				48
16	3/8	KQ2L16-U03	22	26.5	21	33	33	40.5	24	71	(71)	49
	1/2	KQ2L16-U04					35	40.5		100	(84)	50

※ Uniねじのねじ込み後の参考寸法　　注1）øD1は最大径を意味します
注2）（　）内寸法はソフトナイロンの場合

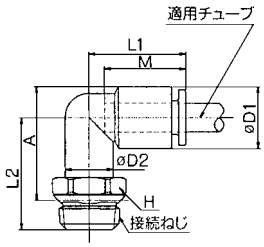

両口チーズユニオン／KQ2T

適用チューブ外径 mm	接続ねじ Uniねじ	型式	H (六角対辺)	注1) øD1	øD2	L1	L2	※A	M	有効断面積注2) mm² ナイロン	ウレタン	質量 g
4	1/8	KQ2T04-U01	10	10.4	10	18	20	21.5	16	6.0	6.0	9
	1/4	KQ2T04-U02	14				22					15
6	1/8	KQ2T06-U01	10	12.8	10	20	21.5	23.5	17	13.9	13.9	11
	1/4	KQ2T06-U02	14				23					17
	3/8	KQ2T06-U03	17				24	24.5				26
8	1/8	KQ2T08-U01	12	15.2	12	23	22.5	26	18.5	26.3	18.2	15
	1/4	KQ2T08-U02	14				24.5					20
	3/8	KQ2T08-U03	17				25.5	27				28
10	1/8	KQ2T10-U01	17	18.5	17	26.5	25	29.5	21	21.6	14.9	30
	1/4	KQ2T10-U02					26.5	30		35.2	25	27
	3/8	KQ2T10-U03					27	30.5				31
	1/2	KQ2T10-U04	22				30	31.5				51
12	1/4	KQ2T12-U02	17	20.9	17	28.5	27	31.5	22	57.2	45.2	31
	3/8	KQ2T12-U03					28	32.5				34
	1/2	KQ2T12-U04	22				31	33.5				54
16	3/8	KQ2T16-U03	22	26.5	21	33	33	40.5	24	71	(71)	62
	1/2	KQ2T16-U04					35	40.5		100	(100)	63

※ Uniねじのねじ込み後の参考寸法

注1）øD1は最大径を意味します
注2）（　）内寸法はソフトナイロンの場合

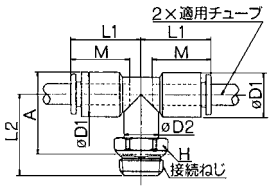

サービスチーズユニオン／KQ2Y

適用チューブ外径 mm	接続ねじ Uniねじ	型式	H (六角対辺)	注1) øD1	øD2	L1	L2	※A	M	有効断面積注2) mm² ナイロン	ウレタン	質量 g
4	1/8	KQ2Y04-U01	10	10.4	10	18	20	34	16	6.4	6.4	9
	1/4	KQ2Y04-U02	14				22	34.5				15
6	1/8	KQ2Y06-U01	10	12.8	10	20	21.5	37.5	17	13.4	13.4	11
	1/4	KQ2Y06-U02	14				23	37				17
	3/8	KQ2Y06-U03	17				24	38				26
8	1/8	KQ2Y08-U01	12	15.2	12	23	22.5	41.5	18.5	25.6	17.7	15
	1/4	KQ2Y08-U02	14				24.5					19
	3/8	KQ2Y08-U03	17				25.5	42.5				28
10	1/8	KQ2Y10-U01	17	18.5	17	26.5	25	46.5	21	40.0	28.4	30
	1/4	KQ2Y10-U02					26.5	47.5				27
	3/8	KQ2Y10-U03					27	48				31
	1/2	KQ2Y10-U04	22				30	49				51
12	1/4	KQ2Y12-U02	17	20.9	17	28.5	27	49.5	22	57.4	45.4	31
	3/8	KQ2Y12-U03					28	50.5				35
	1/2	KQ2Y12-U04	22				31	51.5				55
16	3/8	KQ2Y16-U03	22	26.5	21	33	40.5	66	24	81	(81)	61
	1/2	KQ2Y16-U04						63		113	(113)	62

※ Uniねじのねじ込み後の参考寸法

注1）øD1は最大径を意味します
注2）（　）内寸法はソフトナイロンの場合

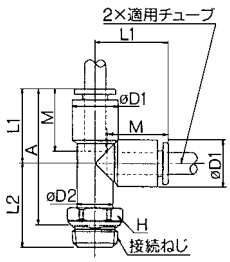

ブランチ／KQ2U

適用チューブ外径 mm	接続ねじ Uniねじ	型式	H (六角対辺)	注1) øD	L	P	※A	M	有効断面積 mm² ナイロン	有効断面積 mm² ウレタン	質量 g
4	1/8	KQ2U04-U01	11	10.4	40	10.4	36	16	4.2	4.2	11
	1/4	KQ2U04-U02	14		42						16
6	1/8	KQ2U06-U01	13	12.8	43.5	12.8	39.5	17	13.4	13.4	14
	1/4	KQ2U06-U02	14		45		39				18
	3/8	KQ2U06-U03	17		46		40				26
8	1/8	KQ2U08-U01	17	15.2	50.5	15.2	46.5	18.5	25.6	17.7	27
	1/4	KQ2U08-U02			52		46				25
	3/8	KQ2U08-U03			51.5		45.5				28
10	1/4	KQ2U10-U02	19	18.5	57.5	18.5	51.5	21	40	28.4	38
	3/8	KQ2U10-U03									36
	1/2	KQ2U10-U04	22		59		51				51
12	1/4	KQ2U12-U02	22	20.9	61	20.9	55	22	57.4	45.4	53
	3/8	KQ2U12-U03									52
	1/2	KQ2U12-U04			62.5		54.5				52

※ Uniねじのねじ込み後の参考寸法　　注1）øDは最大径を意味します

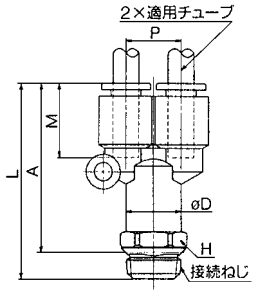

ロングエルボユニオン／KQ2W

適用チューブ外径 mm	接続ねじ Uniねじ	型式	H (六角対辺)	注1) øD1	øD2	L1	L2	※A	M	有効断面積 mm² ナイロン	有効断面積 mm² ウレタン	質量 g
4	1/8	KQ2W04-U01	10	10.4	10	18	34.5	35.5	16	4.0	4.0	16
	1/4	KQ2W04-U02	14				37	38.5				26
6	1/8	KQ2W06-U01	10	12.8	10	20	38.5	41	17	10.9	10.9	18
	1/4	KQ2W06-U02	14				40.5					29
	3/8	KQ2W06-U03	17				41.5	42				40
8	1/8	KQ2W08-U01	12	15.2	12	23	43.5	46.5	18	20.5	14.2	28
	1/4	KQ2W08-U02	14				45.5	47				35
	3/8	KQ2W08-U03	17				46	48				46
10	1/4	KQ2W10-U02	17	18.5	17	26.5	52.5	56	21	33.5	23.8	67
	3/8	KQ2W10-U03										57
	1/2	KQ2W10-U04	22				54.5					98
12	1/4	KQ2W12-U02	17	20.9	17	28.5	54	58.5	22	47.7	37.7	69
	3/8	KQ2W12-U03										59
	1/2	KQ2W12-U04	22				56					99

※ Uniねじのねじ込み後の参考寸法　　注1）øD1は最大径を意味します

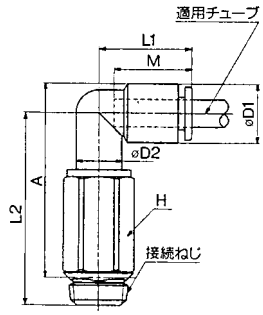

六角穴付ハーフユニオン／KQ2S

適用チューブ外径 mm	接続ねじ Uniねじ	型式	H (六角対辺)	注) øD	L	※A	M	有効断面積 mm² ナイロン	有効断面積 mm² ウレタン	質量 g
4	1/8	KQ2S04-U01	3	10	23.5	18.5	16	4.1	3.6	7
6	1/8	KQ2S06-U01	4	11.8	24	19	17	10.0	9.9	9
	1/4	KQ2S06-U02		13.5		18		10.7	10.0	12
8	1/8	KQ2S08-U01	5	14	27.5	22.5	18.5	17.2	16.2	12
	1/4	KQ2S08-U02	6		28	22		23.3		14
	3/8	KQ2S08-U03			17	27.5	21.5			24
10	1/8	KQ2S10-U01	5	17	30	25	21	17.2	10.0	18
	1/4	KQ2S10-U02	8		29	23		39.0	26.6	17
	3/8	KQ2S10-U03			28.5	22.5				19
	1/2	KQ2S10-U04		21	29	21				36
12	1/4	KQ2S12-U02	8	19	30.5	25	22	46.0	44.5	20
	3/8	KQ2S12-U03	9		31			60.0		22
	1/2	KQ2S12-U04		21	28.5	20.5				30

※ Uniねじのねじ込み後の参考寸法　　注）øDは最大径を意味します

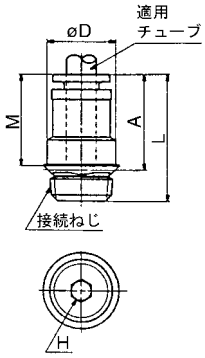

45°エルボユニオン／KQ2K

適用チューブ外径 mm	接続ねじ Uniねじ	型式	H (六角対辺)	注) øD1	øD2	L1	L2	※A	M	有効断面積 mm² ナイロン	有効断面積 mm² ウレタン	質量 g
4	1/8	KQ2K04-U01	10	10.4	10	17	18.5	30	16	3.4	3.4	6
	1/4	KQ2K04-U02	14				20.5	30.5				13
6	1/8	KQ2K06-U01	10	12.8	10	18	18.5	31	17	8.7	8.7	7
	1/4	KQ2K06-U02	14				20.5					13
	3/8	KQ2K06-U03	17				21.5	32				23
8	1/8	KQ2K08-U01	12	15.2	12	20.5	20	35	18.5	19.7	13.6	11
	1/4	KQ2K08-U02	14				22					15
	3/8	KQ2K08-U03	17				23	36				24
10	1/8	KQ2K10-U01	17	18.5	17	24	22	38	21	21.6	14.9	24
	1/4	KQ2K10-U02					23.5	40.5		30.9	23.2	21
	3/8	KQ2K10-U03					24	41				25
	1/2	KQ2K10-U04	22				27	42				45
12	1/4	KQ2K12-U02	17	20.9	17	25	24	42	22	44.5	35.1	23
	3/8	KQ2K12-U03					24.5	42.5				27
	1/2	KQ2K12-U04	22				27.5	43.5				46

※ Uniねじのねじ込み後の参考寸法　　注）øD1は最大径を意味します

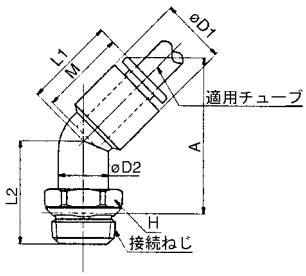

ユニバーサルエルボユニオン／KQ2V

適用チューブ外径 mm	接続ねじ Uniねじ	型式	H (六角対辺)	注) øD1	øD2	L1	L2	L3	※A	M	有効断面積 mm² ナイロン	有効断面積 mm² ウレタン	質量 g
4	1/8	KQ2V04-U01	8	10.4	13.4	22	13.5	25.5	20.5	16	2.9	2.9	12
6	1/8	KQ2V06-U01	8	12.8	13.4	24	13.5	25.5	20.5	17	7.5	7.5	13
	1/4	KQ2V06-U02	10		15.4	23.5	15.5	28	22				21
8	1/8	KQ2V08-U01	12	15.2	17.6	28.5	14.5	27.5	22.5	18.5	11.2	24	22
	1/4	KQ2V08-U02					16.5	29.5	23.5			30	25
	3/8	KQ2V08-U03	14		20.6	27.5	18.5	34	28		14.3	47	36
10	1/4	KQ2V10-U02	14	18.5	20.6	31	18.5	34	28	21	27	20.3	35
	3/8	KQ2V10-U03											38
12	3/8	KQ2V12-U03	17	20.9	25.2	34	20	36.5	30.5	22	39	30.8	52
	1/2	KQ2V12-U04					22.5	39.5	31.5				62

※ Uniねじのねじ込み後の参考寸法　　注）øD1は最大径を意味します

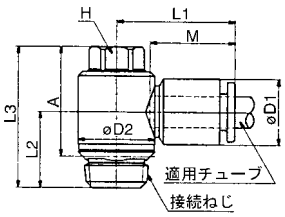

オーダーメイド仕様

詳しい寸法・仕様および納期については当社にご確認ください。

1 ノングリース仕様

表示記号	仕様／内容
X17	ノングリース仕様 ゴム材質:NBR(フッ素コーティング付) リリースブッシュ色:ライトブルー
X29	ノングリース仕様 ゴム材質:NBR(フッ素コーティング付) リリースブッシュ色:ライトブルー 銅系不可仕様(無電解ニッケルめっき付)
X39	ノングリース仕様 ゴム材質:NBR(フッ素コーティング付) リリースブッシュ色:ライトブルー クリーン仕様(銅系不可仕様、エアブロー、二重梱包、樹脂ボディ:白色)

2 その他の仕様

表示記号	仕様／内容
X2	銅系不可仕様(無電解ニッケルめっき付)
X12	潤滑剤:白色ワセリン リリースブッシュ色:白色
X41	固定絞り付注)

注) ハーフユニオン、エルボユニオンのみ対応しています。
固定絞り径の対応可否は別途お問い合せください。

スペアパーツ

品名	品番	適用ねじ
ガスケット	KQG-U01	Uni1/8
	KQG-U02	Uni1/4
	KQG-U03	Uni3/8
	KQG-U04	Uni1/2

インチサイズUniワンタッチ管継手

KQ2 Series

適用チューブ—インチサイズ　接続ねじ—Rc,G,NPT,NPTF

ねじ込み作業時間を1/3にする新しい管用ねじ

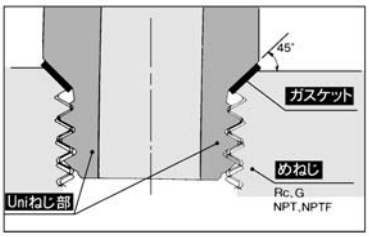

Uniねじ山形状

めねじの面取部をシート面とし、シール材にステンレス板の両面にNBRを積層したガスケットを用いたことにより、めねじ種類違いによる径の違い、公差によるばらつき、面取りの大小等にかかわらずシールできる構造が実現しました。
（通常の面取りされているめねじであれば全て使用可能です。）

各種規格管用めねじ（Rc,G,NPT,NPTF）に適用する独自のねじ構造を採用

ガスケットシール方式により、ねじ込み時間を大幅に削減

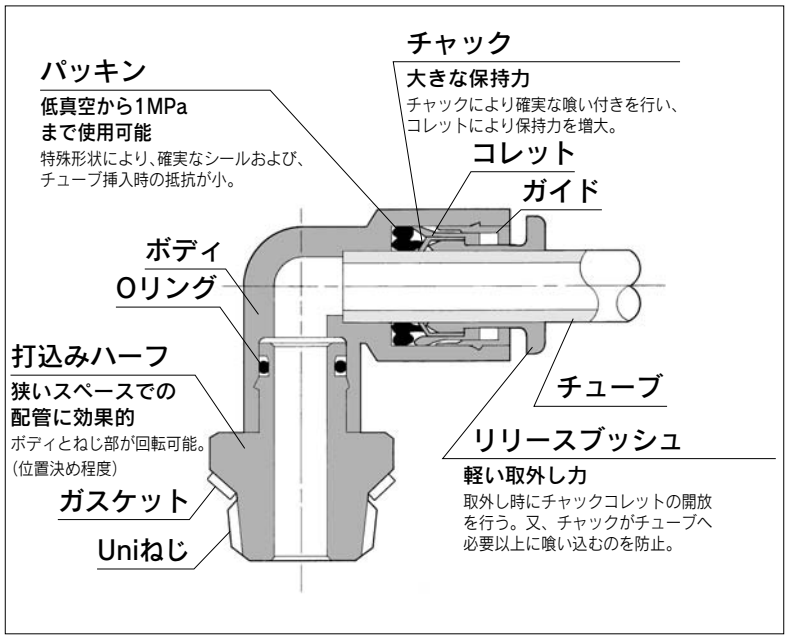

適用チューブ

チューブ材質	FEP、PFA、ナイロン、ソフトナイロン注1)、ポリウレタン
チューブ外径	ø1/8"、ø5/32"、ø3/16"、ø1/4"、ø5/16"、ø3/8"、ø1/2"

注1）ソフトナイロンチューブの場合、水は使用できません。

仕様

使用流体	空気、水注2)
使用圧力範囲注3)	−100kPa～1MPa
保証耐圧力	3MPa
周囲温度および使用流体温度	−5～60℃、水の場合：0～40℃（凍結なきこと）

注2）サージ圧は最高使用圧力以下でご使用ください。
注3）漏れがゼロではないので、リークテスタなど真空保持でのご使用は避けてください。

製品色

シリーズ	ボディ	リリースブッシュ
KQ2シリーズ	白色系	オレンジ色
KQシリーズ	黒色	赤色

主要部品材質

ボディ	C3604、PBT
打込みハーフ	C3604（ねじ部）
チャック	SUS304
ガイド	SUS304、C3604、PBT
コレット、リリースブッシュ	POM
パッキン、Oリング	NBR
ガスケット	SUS304、NBR

Order Made　オーダーメイド仕様
（詳細→P.97をご参照ください。）

型式

ハーフユニオン
KQ2H P.94

めねじ部からの同一方向の配管に使用。最も一般的な機種。

エルボユニオン
KQ2L P.94

めねじ部からの直角方向の配管に使用。最も一般的な機種。

両口チーズユニオン
KQ2T P.95

両側90度方向のめねじ部からの分岐配管に使用。

サービスチーズユニオン
KQ2Y P.95

めねじ部からの同一方向および90度方向の分岐配管に使用。

ブランチ
KQ2U P.96

めねじ部からの同一方向の分岐配管に使用。

ロングエルボユニオン
KQ2W P.96

基本的にはエルボユニオンと同一に使用。相違点は配管を立体化して継手の干渉を防止する場合に使用。

型式表示方法

KQ 2 H 05 – U01 – □

- **KQ**: ワンタッチ管継手
- **2**: 製品の色

記号	ボディ	リリースブッシュ
2	白色系	オレンジ色
無記号	黒	赤色

- **H**: 機種

H	ハーフユニオン
L	エルボユニオン
W	ロングエルボユニオン
T	両口チーズユニオン
Y	サービスチーズユニオン
U	ブランチ

- **05**: 適用チューブ外径

01	ø1/8"
03	ø5/32"
05	ø3/16"
07	ø1/4"
09	ø5/16"
11	ø3/8"
13	ø1/2"

- **U01**: 管接続口径

U01	Uni 1/8
U02	Uni 1/4
U03	Uni 3/8
U04	Uni 1/2

- **□**: オーダーメイド仕様
詳細はP.97をご参照ください。

ガスケット型式表示方法

KQG – U01

- **KQG**: Uniねじ用ガスケット
- **U01**: 適用ねじ口径

U01	Uni 1/8
U02	Uni 1/4
U03	Uni 3/8
U04	Uni 1/2

ハーフユニオン／ KQ2H

適用チューブ外径インチ	接続ねじ Uniねじ	型式	H (六角対辺)	L	※A	M	最小穴径	質量 g
1/8	1/8	**KQ2H01-U01**	11.11	18.5	13.5	15.5	2.5	7
	1/4	**KQ2H01-U02**	14.29	16	10			10
5/32	1/8	**KQ2H03-U01**	11.11	18.5	13.5	16	3	6
	1/4	**KQ2H03-U02**	14.29	16.5	10.5			10
3/16	1/8	**KQ2H05-U01**	12.7	18.5	13.5	16	3.5	7
	1/4	**KQ2H05-U02**	14.29	17	11			9
1/4	1/8	**KQ2H07-U01**	12.7	22.5	17.5	17	4.6	9
	1/4	**KQ2H07-U02**	14.29	20.5	14.5			11
	3/8	**KQ2H07-U03**	17.46	17.5	11.5			16
5/16	1/8	**KQ2H09-U01**	14.29	25	20.5	18.5	6	12
	1/4	**KQ2H09-U02**		21.5	15.5			9
	3/8	**KQ2H09-U03**	17.46	19.5	13.5			16
3/8	1/4	**KQ2H11-U02**	17.46	28	22	21	7	19
	3/8	**KQ2H11-U03**						16
	1/2	**KQ2H11-U04**	22.23	22	14			30
1/2	1/4	**KQ2H13-U02**	22.23	30	24	22	9	33
	3/8	**KQ2H13-U03**		28.5	22.5		9.6	30
	1/2	**KQ2H13-U04**		25	17			28

※ Uniねじのねじ込み後の参考寸法

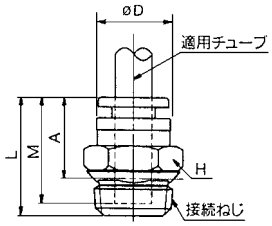

エルボユニオン／ KQ2L

適用チューブ外径インチ	接続ねじ Uniねじ	型式	H (六角対辺)	øD1	øD2	L1	L2	※A	M	最小穴径	質量 g
1/8	1/8	**KQ2L01-U01**	11.11	9.6	10	17.5	20	20.5	15.5	2.5	6
	1/4	**KQ2L01-U02**	14.29				22	21			13
5/32	1/8	**KQ2L03-U01**	11.11	10.4	10	18	20	21.5	16	3	7
	1/4	**KQ2L03-U02**	14.29				22.5				13
3/16	1/8	**KQ2L05-U01**	11.11	11.4	10	19.5	20.5	22.5	16	3.5	8
	1/4	**KQ2L05-U02**	14.29				23				14
1/4	1/8	**KQ2L07-U01**	11.11	13.2	10	20.5	21.5	24	17	4.6	8
	1/4	**KQ2L07-U02**	14.29				23.5	24.5			15
	3/8	**KQ2L07-U03**	17.46				24.5	25			21
5/16	1/8	**KQ2L09-U01**	12.7	15.2	12	23.5	22.5	25.5	18.5	6	10
	1/4	**KQ2L09-U02**	14.29				24.5	26.5			15
	3/8	**KQ2L09-U03**	17.46				25.5	27			17
3/8	1/4	**KQ2L11-U02**	17.46	17.9	17	25.5	26.5	29.5	21	7	18
	3/8	**KQ2L11-U03**					27	30			22
	1/2	**KQ2L11-U04**					30	31			41
1/2	1/4	**KQ2L13-U02**	17.46	21.7	17	28	28.5	33	22	9	23
	3/8	**KQ2L13-U03**					28.5	33.5		9.6	31
	1/2	**KQ2L13-U04**	22.23				32	35			44

※ Uniねじのねじ込み後の参考寸法

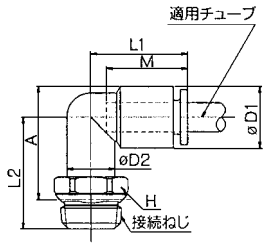

両口チーズユニオン／ KQ2T

適用チューブ外径インチ	接続ねじ Uniねじ	型式	H (六角対辺)	øD1	øD2	L1	L2	※A	M	最小穴径	質量 g
1/8	1/8	**KQ2T01-U01**	11.11	9.6	10	17.5	20	21	15.5	2.5	8
	1/4	**KQ2T01-U02**	14.29				22				15
5/32	1/8	**KQ2T03-U01**	11.11	10.4	10	18	20	21.5	16	3	9
	1/4	**KQ2T03-U02**	14.29				22.5				15
3/16	1/8	**KQ2T05-U01**	11.11	11.4	10	19.5	20.5	22.5	16.5	3.5	10
	1/4	**KQ2T05-U02**	14.29				23	22.5			16
1/4	1/8	**KQ2T07-U01**	11.11	13.2	10	20.5	21.5	24	17	4.6	10
	1/4	**KQ2T07-U02**	14.29				23.5	24.5			17
	3/8	**KQ2T07-U03**	17.46				24.5	25			24
5/16	1/8	**KQ2T09-U01**	12.7	15.2	12	23.5	22.5	26	18.5	6	14
	1/4	**KQ2T09-U02**	14.29				24.5	26.5			19
	3/8	**KQ2T09-U03**	17.46				25.5	27			25
3/8	1/4	**KQ2T11-U02**	17.46	17.9	17	25.5	26.5	29.5	21	7	24
	3/8	**KQ2T11-U03**					27	30			27
	1/2	**KQ2T11-U04**	22.23				30	31			46
1/2	1/4	**KQ2T13-U02**	17.46	21.7	17	28	28.5	33	22	9	29
	3/8	**KQ2T13-U03**						33.5		9.6	32
	1/2	**KQ2T13-U04**	22.23				32	35			51

※ Uniねじのねじ込み後の参考寸法

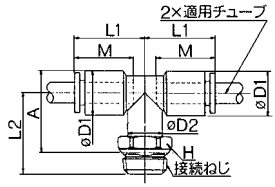

サービスチーズ／ KQ2Y

適用チューブ外径インチ	接続ねじ Uniねじ	型式	H (六角対辺)	øD1	øD2	L1	L2	※A	M	最小穴径	質量 g
1/8	1/8	**KQ2Y01-U01**	11.11	9.6	10	17.5	20	33.5	15.5	2.5	8
	1/4	**KQ2Y01-U02**	14.29				22				15
5/32	1/8	**KQ2Y03-U01**	11.11	10.4	10	18	20	34	16	3	9
	1/4	**KQ2Y03-U02**	14.29				22.5	34.5			15
3/16	1/8	**KQ2Y05-U01**	11.11	11.4	10	19.5	20.5	36	16.5	3.5	10
	1/4	**KQ2Y05-U02**	14.29				23	36.5			16
1/4	1/8	**KQ2Y07-U01**	11.11	13.2	10	20.5	21.5	38	17	4.6	10
	1/4	**KQ2Y07-U02**	14.29				23.5	37.5			17
	3/8	**KQ2Y07-U03**	17.46				24.5	39			24
5/16	1/8	**KQ2Y09-U01**	12.7	15.2	12	23.5	22.5	42	18.5	6	14
	1/4	**KQ2Y09-U02**	14.29				24.5				19
	3/8	**KQ2Y09-U03**	17.46				25.5	43			25
3/8	1/4	**KQ2Y11-U02**	17.46	17.9	17	25.5	26.5	46	21	7	24
	3/8	**KQ2Y11-U03**					27	46.5			27
	1/2	**KQ2Y11-U04**	22.23				30	47.5			46
1/2	1/4	**KQ2Y13-U02**	17.46	21.7	17	28	28.5	50.5	22	9	29
	3/8	**KQ2Y13-U03**								9.6	32
	1/2	**KQ2Y13-U04**	22.23				32	52			51

※ Uniねじのねじ込み後の参考寸法

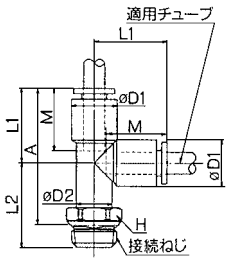

ブランチ／ KQ2U

適用チューブ外径インチ	接続ねじ Uniねじ	型式	H（六角対辺）	øD	L	P	※A	M	最小穴径	質量 g
1/8	1/8	**KQ2U01-U01**	12.7	9.6	38.5	9.6	34.5	15.5	2.5	10
	1/4	**KQ2U01-U02**	14.29		40.5					
5/32	1/8	**KQ2U03-U01**	12.7	10.4	40	10.4	36	16	3	12
	1/4	**KQ2U03-U02**	14.29		42					
3/16	1/8	**KQ2U05-U01**	12.7	11.4	42	11.4	38	16.5	3.5	14
	1/4	**KQ2U05-U02**	14.29		44.5		39			
1/4	1/8	**KQ2U07-U01**	14.29	13.2	44.5	13.2	40.5	17	4.6	15
	1/4	**KQ2U07-U02**			46		40			
	3/8	**KQ2U07-U03**	17.46		46.5		40.5			
5/16	1/8	**KQ2U09-U01**	17.46	15.2	50.5	15.2	46.5	18.5	6	20
	1/4	**KQ2U09-U02**			52		46			18
	3/8	**KQ2U09-U03**			51.5		45.5			25
3/8	1/4	**KQ2U11-U02**	19.05	17.9	56.5	17.9	50.5	21	7	37
	3/8	**KQ2U11-U03**								32
	1/2	**KQ2U11-U04**	22.23		59		51			38
1/2	1/4	**KQ2U13-U02**	22.23	21.7	61	21.7	55	22	9.6	26
	3/8	**KQ2U13-U03**								30
	1/2	**KQ2U13-U04**			62.7		54.7			50

※ Uniねじのねじ込み後の参考寸法

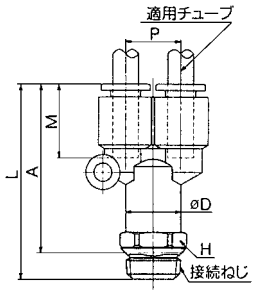

ロングエルボユニオン／ KQ2W

適用チューブ外径インチ	接続ねじ Uniねじ	型式	H（六角対辺）	øD1	øD2	L1	L2	※A	M	最小穴径	質量 g
1/8	1/8	**KQ2W01-U01**	11.11	9.6	10	17.5	34.5	34	15.5	2.5	17
	1/4	**KQ2W01-U02**	14.29				36.5	35.5			26
5/32	1/8	**KQ2W03-U01**	11.11	10.4	10	18	34.5	35.5	16	3	18
	1/4	**KQ2W03-U02**	14.29				37	36.1			26
3/16	1/8	**KQ2W05-U01**	11.11	11.4	10	19.5	35	36	16.5	3.5	19
	1/4	**KQ2W05-U02**	14.29				40	39.5			27
1/4	1/8	**KQ2W07-U01**	11.11	13.2	10	20.5	36	37.5	17	4.6	21
	1/4	**KQ2W07-U02**	14.29				41	41.5			31
	3/8	**KQ2W07-U03**	17.46				41.5	42			39
5/16	1/8	**KQ2W09-U01**	12.7	15.2	12	23.5	43.5	46.5	18.5	6	26
	1/4	**KQ2W09-U02**	14.29				45.5	47			35
	3/8	**KQ2W09-U03**	17.46				46	48			39
3/8	1/4	**KQ2W11-U02**	17.46	17.9	17	25.5	52.5	55.5	21	7	59
	3/8	**KQ2W11-U03**					52	55			55
	1/2	**KQ2W11-U04**	22.23				54.5	55.5			97
1/2	1/4	**KQ2W13-U02**	17.46	21.7	17	28	54	59	22	9	64
	3/8	**KQ2W13-U03**								9.6	64
	1/2	**KQ2W13-U04**	22.23				56				100

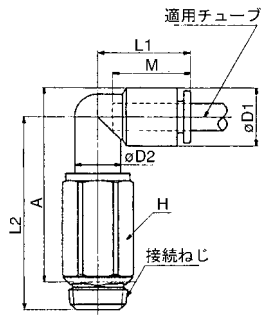

オーダーメイド仕様

詳しい寸法・仕様および納期については当社にご確認ください。

Order Made

1 ノングリース仕様

表示記号	仕様／内容
X17	ノングリース仕様 ゴム材質:NBR(フッ素コーティング付) リリースブッシュ色:ライトブルー
X29	ノングリース仕様 ゴム材質:NBR(フッ素コーティング付) リリースブッシュ色:ライトブルー 銅系不可仕様(無電解ニッケルめっき付)
X39	ノングリース仕様 ゴム材質:NBR(フッ素コーティング付) リリースブッシュ色:ライトブルー クリーン仕様(銅系不可仕様、エアブロー、二重梱包、樹脂ボディ:白色)

2 その他の仕様

表示記号	仕様／内容
X2	銅系不可仕様(無電解ニッケルめっき付)
X12	潤滑剤:白色ワセリン リリースブッシュ色:白色
X41	固定絞り付注)

注) ハーフユニオン、エルボユニオンのみ対応しています。
固定絞り径の対応可否は別途お問い合せください。

スペアパーツ

品名	品番	適用ねじ
ガスケット	KQG-U01	Uni1/8
	KQG-U02	Uni1/4
	KQG-U03	Uni3/8
	KQG-U04	Uni1/2

10-KJ series

ワンタッチミニ
適用チューブ/ø3.2,ø4,ø6、接続ねじ/M3,M5,R1/8

構造図

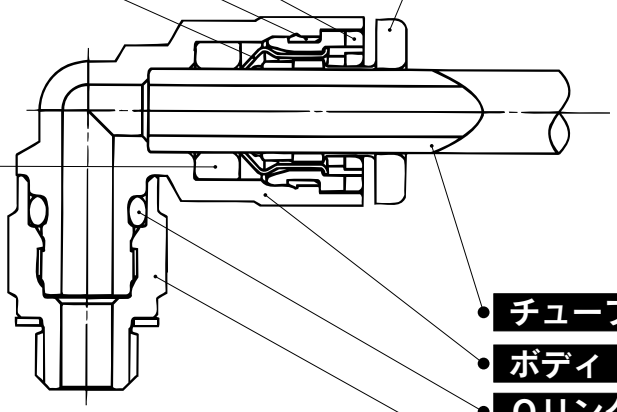

ガイド 1

ガイド 2

チャック

大きな保持力

チャックにより確実な喰い付きを行い、
保持力を増大。

パッキン

低真空から1.0MPaまで使用可能

特殊形状により、確実なシールおよび、
チューブ挿入時の抵抗が小。

リリースブッシュ

軽い取外し力

取外し時にチャックの開放を行う。
また、チャックがチューブへ必要以上に喰い込むのを防止。
チューブ離脱性が向上。

チューブ

ボディ

Oリング

打込みハーフ

より狭いスペースでの配管が可能

・ボディとねじ部が回転可能(位置決め程度)。
・無電解ニッケルメッキ付
・R1/8ねじ部シール付

仕様

使用流体	空　気、水 注1)
最高使用圧力	1.0MPa
使用真空圧力	−100kPa
保証耐圧力	3.0MPa
周囲温度および使用流体温度	−5〜60°C (凍結なきこと)
ねじ部のシール	シール付(標準装備)
使用グリース	フッ素系グリース
発塵量のグレード(詳細→前付13〜)	グレード3

注1)一般工業用水に使用可能です。それ以外で使用される場合は、当社にご相談ください。またサージ圧は最高使用圧力以下に抑えてご使用ください。

適用チューブ

チューブ材質	ポリウレタン
チューブ外径	ø3.2,ø4,ø6

主要部品材質

型　式	10-KJ
ボディ	SUS303, C3604BD 無電解ニッケルメッキ付、PBT
打込みハーフ	C3604BD(ねじ部)無電解ニッケルメッキ付
チャック、ガイド2	SUS304
リリースブッシュ、ガイド1	POM
パッキン、Oリング	NBR
ガスケット	SUS304, NBR

型 式

六角穴付ハーフユニオン
10-KJS

ボディ内部の六角穴を六角レンチで締付ける狭いスペース用のハーフユニオン。

隔壁用ユニオン
10-KJE

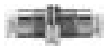

パネル取付等のチューブ同士の中継接続に使用。

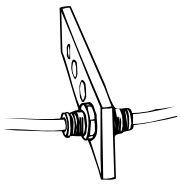

ロングエルボユニオン
10-KJW

基本的にはエルボユニオンと同一に使用。相違点は配管を立体化して継手の干渉を防止する場合に使用。

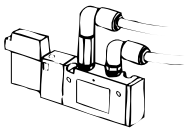

ハーフユニオン
10-KJH

めねじ部からの同一方向の配管に使用。最も一般的な機種。

ストリートエルボ
10-KJL

ワンタッチ管継手からのチューブ取り出し方向の90度変更に使用。

ユニオンワイ
10-KJU

同一方向のチューブ同士の分岐接続に使用。

メスユニオン
10-KJF

圧力ゲージ等のおねじ部からの配管に使用。

レジューサエルボ
10-KJL

ワンタッチ管継手からのチューブ取り出し方向の90度変更と共に、サイズダウンに使用。

異径ユニオンワイ
10-KJU

同一方向にサイズダウンして分岐するチューブ同士の接続に使用。

ストレート
10-KJH

同一方向のチューブ同士の接続に使用。

両口チーズユニオン
10-KJT

両側90度方向のめねじ部からの分岐配管に使用。

ブランチユニオンワイ
10-KJU

ワンタッチ管継手からの同一方向の分岐配管に使用。

異径ストレート
10-KJH

サイズ違いのチューブ同士の接続に使用。

チーズ
10-KJT

両側90度方向のチューブからの分岐配管に使用。

異径ブランチユニオンワイ
10-KJX

ワンタッチ管継手からの同一方向にサイズダウンして分岐配管に使用。

エルボユニオン
10-KJL

めねじ部からの直角方向の配管に使用。最も一般的な機種。

異径チーズ
10-KJT

両側90度方向にサイズダウンして分岐するチューブ同士の接続に使用。

ブランチ
10-KJU

めねじ部からの同一方向の分岐配管に使用。

エルボ
10-KJL

直角方向のチューブ同士の接続に使用。

サービスチーズユニオン
10-KJY

めねじ部からの同一方向および90度方向の分岐配管に使用。

レジューサ
10-KJR

ワンタッチ管継手のサイズ変更に使用。

ハーフユニオン：10-KJH

M3, M5の場合

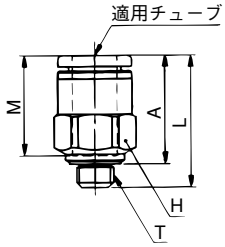

R1/8の場合

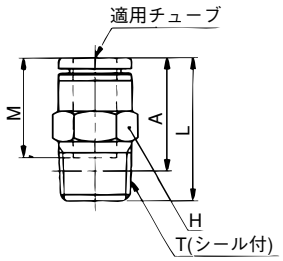

適用チューブ外径(mm)	接続ねじ T	型　式	H (六角対辺)	L	A	M	有効断面積(mm²) ウレタン	質量 g
3.2	M3×0.5	10-KJH23-M3	7	16.3	13.7	12.7	0.9	1.6
	M5×0.8	10-KJH23-M5		16.7	13.6		2.5	2
	R1/8	10-KJH23-01S	10	13.8	※9.8			4.7
4	M3×0.5	10-KJH04-M3	8	16.3	13.7	12.7	0.9	1.9
	M5×0.8	10-KJH04-M5		17	13.9		4	2.4
	R1/8	10-KJH04-01S	10	14.8	※10.8			4.6
6	M5×0.8	10-KJH06-M5	10	17.8	14.7	13.5	4	3.3
	R1/8	10-KJH06-01S		19.4	※15.4		10	5.2

※Rねじのねじ込み後の参考寸法

六角穴付ハーフユニオン：10-KJS

M3, M5の場合　　**R1/8**の場合

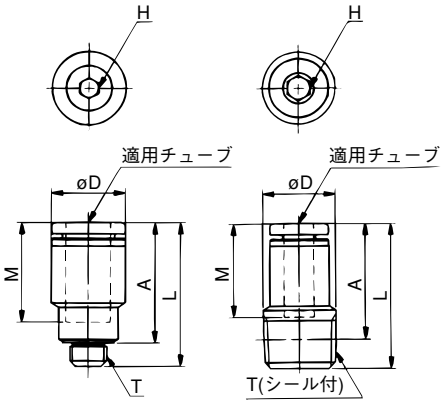

適用チューブ外径(mm)	接続ねじ T	型　式	H (六角対辺)	注) D	L	A	M	有効断面積(mm²) ウレタン	質量 g
3.2	M3×0.5	10-KJS23-M3	1.5	7	16.3	13.7	12.7	1.4	1.3
	M5×0.8	10-KJS23-M5	2		19.7	16.6		2.5	2.8
4	M3×0.5	10-KJS04-M3	1.5	8	16.3	13.7	12.7	1.4	1.6
	M5×0.8	10-KJS04-M5	2.5		18.7	15.6		4	2.7
	R1/8	10-KJS04-01S	3	9.8	19.7	※15.7			5.4
6	M5×0.8	10-KJS06-M5	2.5	10	19.5	16.4	13.5	4	3.3
	R1/8	10-KJS06-01S	4		20	※16		10	5.2

※Rねじのねじ込み後の参考寸法
注)øDは最大径を意味します。

メスユニオン：10-KJF

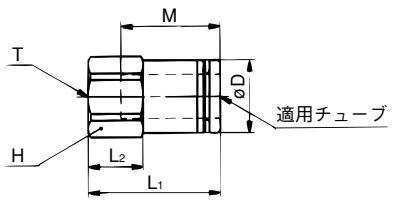

適用チューブ外径(mm)	接続ねじ T	型　式	H (六角対辺)	注) D	L_1	L_2	M	有効断面積(mm²) ウレタン	質量 g
3.2	M3×0.5	10-KJF23-M3	7	7	16.5	6.8	12.7	2.5	2.6
	M5×0.8	10-KJF23-M5			18.8	7.9			2.8
4	M3×0.5	10-KJF04-M3	8	8	16.1	6.4	12.7	4	3.2
	M5×0.8	10-KJF04-M5			18.7	7.8			3.8
6	M5×0.8	10-KJF06-M5	10	10	18	7.5	13.5	10	5.3

注) øDは最大径を意味します。

ストレート：10-KJH

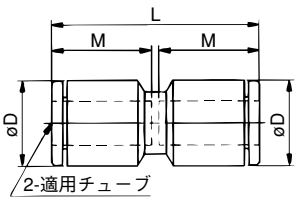

適用チューブ外径(mm)	型　式	注) D	L	M	有効断面積(mm²) ウレタン	質量 g
3.2	10-KJH23-00	8.4	26.3	12.7	2.5	1.4
4	10-KJH04-00	9.3	26.3	12.7	4	1.7
6	10-KJH06-00	11.6	28	13.5	10	2.5

注) øDは最大径を意味します。

異径ストレート：10-KJH

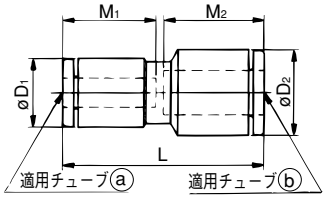

適用チューブ外径(mm) ⓐ	ⓑ	型　式	注) D1	注) D2	L	M1	M2	有効断面積(mm²) ウレタン	質量 g
3.2	4	10-KJH23-04	8.4	9.3	26.3	12.7	12.7	2.5	1.6
	6	10-KJH23-06		11.6	27.2		13.5		2
4	6	10-KJH04-06	9.3	11.6	27.2	12.7	13.5	4	2.2

注) øD1、øD2は最大径を意味します。

エルボユニオン：10-KJL

M3,M5の場合

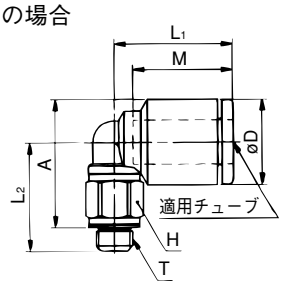

R1/8の場合

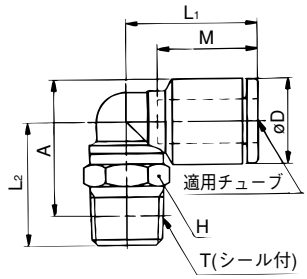

適用チューブ外径(mm)	接続ねじ T	型　式	H (六角対辺)	注) D	L1	L2	A	M	有効断面積(mm²) ウレタン	質量 g
3.2	M3×0.5	10-KJL23-M3	7	8.4	15.3	12.5	14.1	12.7	0.8	2.1
	M5×0.8	10-KJL23-M5				13.2	14.3		2.2	2.5
	R1/8	10-KJL23-01S	10			15.2	※15.4			6.7
4	M3×0.5	10-KJL04-M3	7	9.3	15.6	13	15.1	12.7	0.8	2.2
	M5×0.8	10-KJL04-M5				13.7	15.3		3.5	2.7
	R1/8	10-KJL04-01S	10			15.7	※16.4			6.8
6	M5×0.8	10-KJL06-M5	7	11.6	16.1	14.7	17.4	13.5	3.5	3.2
	R1/8	10-KJL06-01S	10		17.8	16.7	※18.5		9	6.4

※Rねじのねじ込み後の参考寸法
注) øDは最大径を意味します。

エルボ：10-KJL

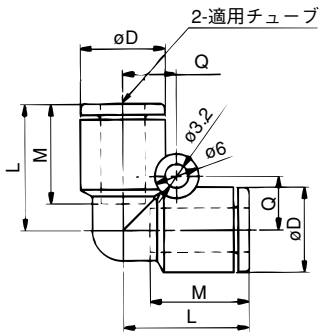

適用チューブ外径(mm)	型　式	注) D	L	Q	M	有効断面積(mm²) ウレタン	質量 g
3.2	10-KJL23-00	8.4	15	5.8	12.7	2.2	1.6
4	10-KJL04-00	9.3	15.8	6.3	12.7	3.5	2
6	10-KJL06-00	11.6	17.1	7.3	13.5	9	3.1

注) øDは最大径を意味します。

ストリートエルボ：10-KJL

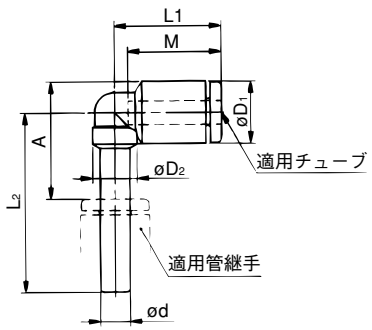

適用チューブ外径(mm)	適用管継手サイズ ød	型　式	注) D1	D2	L1	L2	A	M	有効断面積(mm²) ウレタン	質量 g
3.2	3.2	10-KJL23-99	8.4	6	14.5	23.8	15.3	12.7	2.2	1
4	4	10-KJL04-99	9.3	6	15.6	24.7	16.7	12.7	3.5	1.2
6	6	10-KJL06-99	11.6	7	16.3	26.8	19.1	13.5	9	2

注) øD1は最大径を意味します。

レジューサエルボ：10-KJL

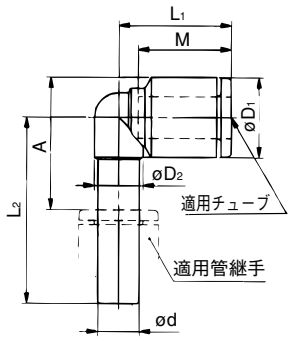

適用チューブ外径(mm)	適用管継手サイズ ød	型　式	注) D1	D2	L1	L2	A	M	有効断面積(mm²) ウレタン	質量 g
3.2	4	10-KJL23-04	8.4	6	14.5	24.3	15.8	12.7	2.2	1.1
	6	10-KJL23-06				25.3	16			1.2
4	6	10-KJL04-06	9.3	6	15.6	25.7	16.9	12.7	3.5	1.4

注) øD1は最大径を意味します。

ロングエルボユニオン：10-KJW

M3,M5の場合

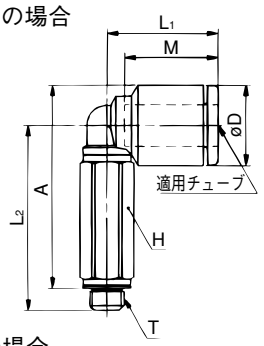

R1/8の場合

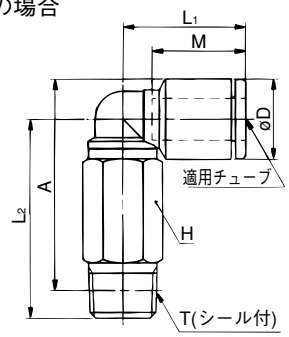

適用チューブ外径(mm)	接続ねじ T	型　式	H (六角対辺)	注) D	L1	L2	A	M	有効断面積(mm²) ウレタン	質量 g
3.2	M3×0.5	10-KJW23-M3	7	8.4	15.3	22.5	24.1	12.7	0.8	5
	M5×0.8	10-KJW23-M5				25.2	26.3		2.2	6.2
	R1/8	10-KJW23-01S	10				※25.4			13.4
4	M3×0.5	10-KJW04-M3	7	9.3	15.6	23	25.1	12.7	0.8	5.1
	M5×0.8	10-KJW04-M5				25.7	27.3		3.5	6.4
	R1/8	10-KJW04-01S	10				※26.4			13.6
6	M5×0.8	10-KJW06-M5	7	11.6	16.1	26.7	29.4	13.5	3.5	6.9
	R1/8	10-KJW06-01S	10		17.8	28.7	※30.5		9	13.2

※Rねじのねじ込み後の参考寸法
注) øDは最大径を意味します。

両口チーズユニオン：10-KJT

M3,M5の場合

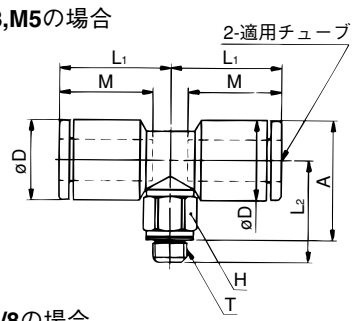

R1/8の場合

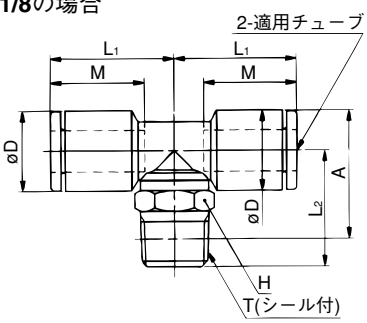

適用チューブ外径(mm)	接続ねじ T	型　式	H (六角対辺)	注) D	L1	L2	A	M	有効断面積(mm²) ウレタン	質量 g
3.2	M3×0.5	10-KJT23-M3	7	8.4	15.3	12.5	14.1	12.7	0.9	2.8
	M5×0.8	10-KJT23-M5				13.2	14.3		2.7	3.2
	R1/8	10-KJT23-01S	10			15.2	※15.4			7.4
4	M3×0.5	10-KJT04-M3	7	9.3	15.6	13	15.1	12.7	0.9	3.1
	M5×0.8	10-KJT04-M5				13.7	15.3		4.5	3.5
	R1/8	10-KJT04-01S	10			15.7	※16.4			7.7
6	M5×0.8	10-KJT06-M5	7	11.6	16.1	14.7	17.4	13.5	4.5	4.4
	R1/8	10-KJT06-01S	10		17.8	16.7	※18.5		11	7.6

※Rねじのねじ込み後の参考寸法
注) øDは最大径を意味します。

チーズ：10-KJT

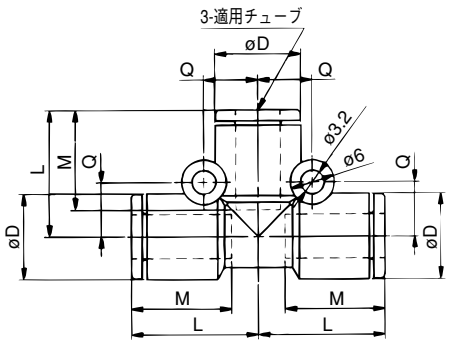

適用チューブ外径(mm)	型　式	注) D	L	Q	M	有効断面積(mm²) ウレタン	質量 g
3.2	10-KJT23-00	8.4	15	5.8	12.7	2.7	2.5
4	10-KJT04-00	9.3	15.8	6.3	12.7	4.5	3
6	10-KJT06-00	11.6	17.1	7.3	13.5	11	4.6

注) øDは最大径を意味します。

異径チーズ：10-KJT

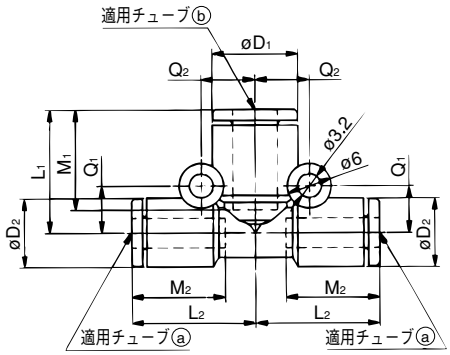

適用チューブ外径(mm) ⓐ	ⓑ	型　式	注) D1	注) D2	L1	L2	Q1	Q2	M1	M2	有効断面積(mm²) ウレタン	質量 g
3.2	4	10-KJT23-04	9.3	8.4	15.3	15.8	5.8	6.3	12.7	12.7	4.5	2.8
4	6	10-KJT04-06	11.6	9.3	16.6	16.8	6.3	7.3	13.5	12.7	8	3.7

注) øD1、øD2は最大径を意味します。

サービスチーズユニオン：10-KJY

M3,M5の場合

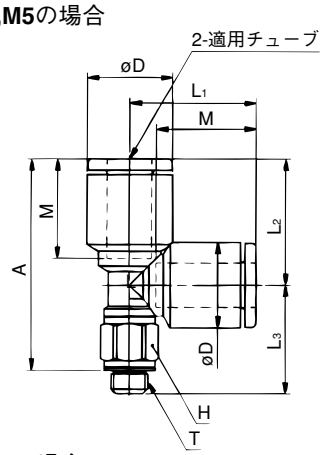

R1/8の場合

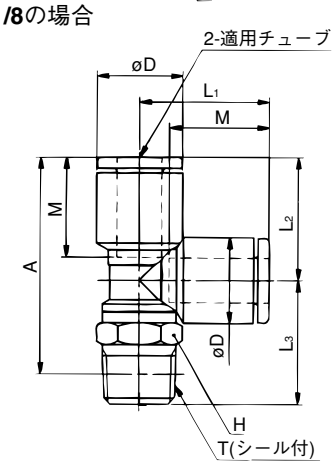

適用チューブ外径(mm)	接続ねじ T	型　式	H (六角対辺)	注) D	L1	L2	L3	A	M	有効断面積(mm²) ウレタン	質量 g
3.2	M3×0.5	10-KJY23-M3	7	8.4	15.4	14.8	12.5	24.7	12.7	0.9	2.8
	M5×0.8	10-KJY23-M5					13.2	24.9		2.7	3.2
	R1/8	10-KJY23-01S	10				15.2	※ 26			7.4
4	M3×0.5	10-KJY04-M3	7	9.3	15.6	14.8	13	25.2	12.7	0.9	3.1
	M5×0.8	10-KJY04-M5					13.7	25.4		4.5	3.5
	R1/8	10-KJY04-01S	10				15.7	※26.5			7.7
6	M5×0.8	10-KJY06-M5	7	11.6	17.1	17.1	14.7	28.7	13.5	4.5	4.5
	R1/8	10-KJY06-01S	10		17.5	16.6	16.7	※29.3		11	7.5

※Rねじのねじ込み後の参考寸法
注)øDは最大径を意味します。

ユニオンワイ：10-KJU

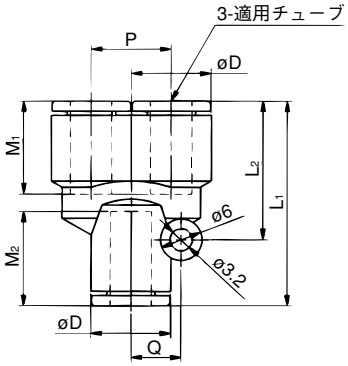

適用チューブ外径 (mm)	型　式	注) D	L_1	L_2	P	Q	M_1	M_2	有効断面積(mm^2) ウレタン	質量 g
3.2	10-KJU23-00	8.4	28.5	19	8.4	5.8	12.7	12.9	2.7	2.6
4	10-KJU04-00	9.3	27.9	18.3	9.3	6.3	12.7	12.9	4.5	3
6	10-KJU06-00	11.6	31.2	21.6	11.6	7.3	13.5	13.7	11	4.7

注) øDは最大径を意味します。

異径ユニオンワイ：10-KJU

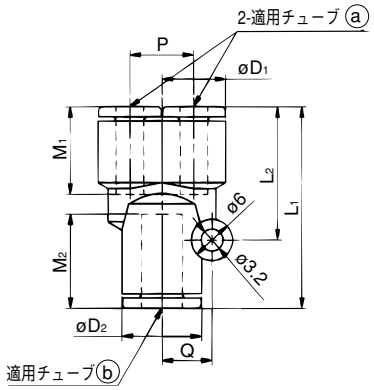

適用チューブ外径(mm) ⓐ	ⓑ	型　式	注) D_1	注) D_2	L_1	L_2	P	Q	M_1	M_2	有効断面積(mm^2) ウレタン	質量 g
3.2	4	10-KJU23-04	8.4	9.3	27.5	18.3	8.4	6.3	12.7	12.9	4.5	2.7
4	6	10-KJU04-06	9.3	11.6	29.2	19.3	9.3	7.3	12.7	13.7	8	3.7

注) $øD_1$、$øD_2$は最大径を意味します。

ブランチユニオンワイ：10-KJU

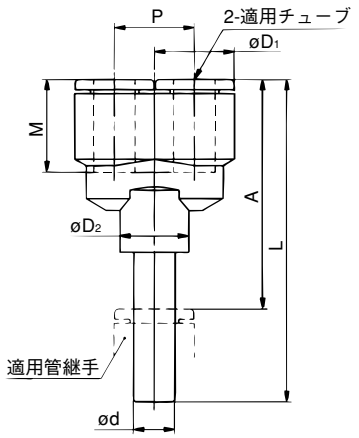

適用チューブ外径(mm)	適用管継手サイズ d	型　式	注) D_1	D_2	L	P	A	M	有効断面積(mm^2) ウレタン	質量 g
3.2	3.2	10-KJU23-99	8.4	10	43.5	8.4	34.1	12.7	2.7	2.7
4	4	10-KJU04-99	9.3	10	44.7	9.3	35.3	12.7	4.5	3.2
6	6	10-KJU06-99	11.6	10	47.8	11.6	37.6	13.5	11	4.5

注) $øD_1$は最大径を意味します。

異径ブランチユニオンワイ：10-KJX

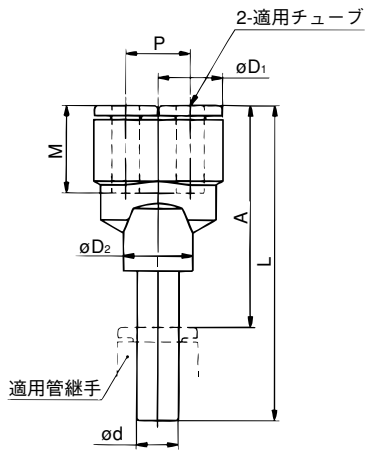

適用チューブ外径(mm)	適用管継手サイズ d	型　式	注) D_1	D_2	L	P	A	M	有効断面積(mm^2) ウレタン	質量 g
3.2	4	10-KJX23-04	8.4	10	44	8.4	34.6	12.7	4.5	2.8
4	6	10-KJX04-06	9.3	10	45.7	9.3	35.5	12.7	8	3.5

注) $øD_1$は最大径を意味します。

ブランチ：10-KJU

M5の場合

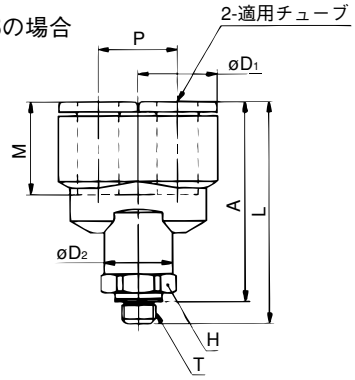

適用チューブ外径(mm)	接続ねじ T	型　式	H (六角対辺)	注) D1	D2	L	P	A	M	有効断面積(mm²) ウレタン	質量 g
3.2	M5×0.8	10-KJU23-M5	10	8.4	10	30.6	8.4	27.5	12.7	2.2	5.9
	R1/8	10-KJU23-01S				34.1		※30.1		2.7	8.3
4	M5×0.8	10-KJU04-M5	10	9.3	10	31.3	9.3	28.2	12.7	2.2	6.4
	R1/8	10-KJU04-01S				34.8		※30.8		4.5	8.8
6	M5×0.8	10-KJU06-M5	10	11.6	10	33.4	11.6	30.3	13.5	2.2	7.4
	R1/8	10-KJU06-01S				36.9		※32.9		11	9.9

※Rねじのねじ込み後の参考寸法
注) øD1は最大径を意味します。

R1/8の場合

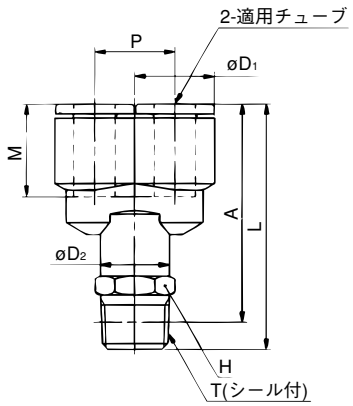

レジューサ：10-KJR

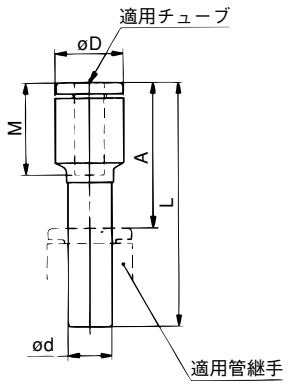

適用チューブ外径(mm)	適用管継手サイズ d	型　式	注) D	L	A	M	有効断面積(mm²) ウレタン	質量 g
3.2	4	10-KJR23-04	8.4	32	19.3	12.7	2.5	0.9
	6	10-KJR23-06		33	19.5			1.1
4	6	10-KJR04-06	9.3	33.5	20	12.7	4	1.3

注) øDは最大径を意味します。

隔壁用ユニオン：10-KJE

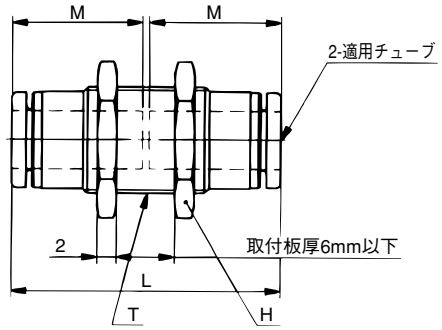

適用チューブ外径(mm)	型　式	T	H (六角対辺)	L	取付穴	M	有効断面積(mm²) ウレタン	質量 g
3.2	10-KJE23-00	M8×0.75	10	26	9	12.7	2.5	4.6
4	10-KJE04-00	M9×0.75	11	26	10	12.7	4	5.6
6	10-KJE06-00	M11×0.75	14	27.7	12	13.5	10	8.5

10-KQ series ワンタッチ管継手

構造図

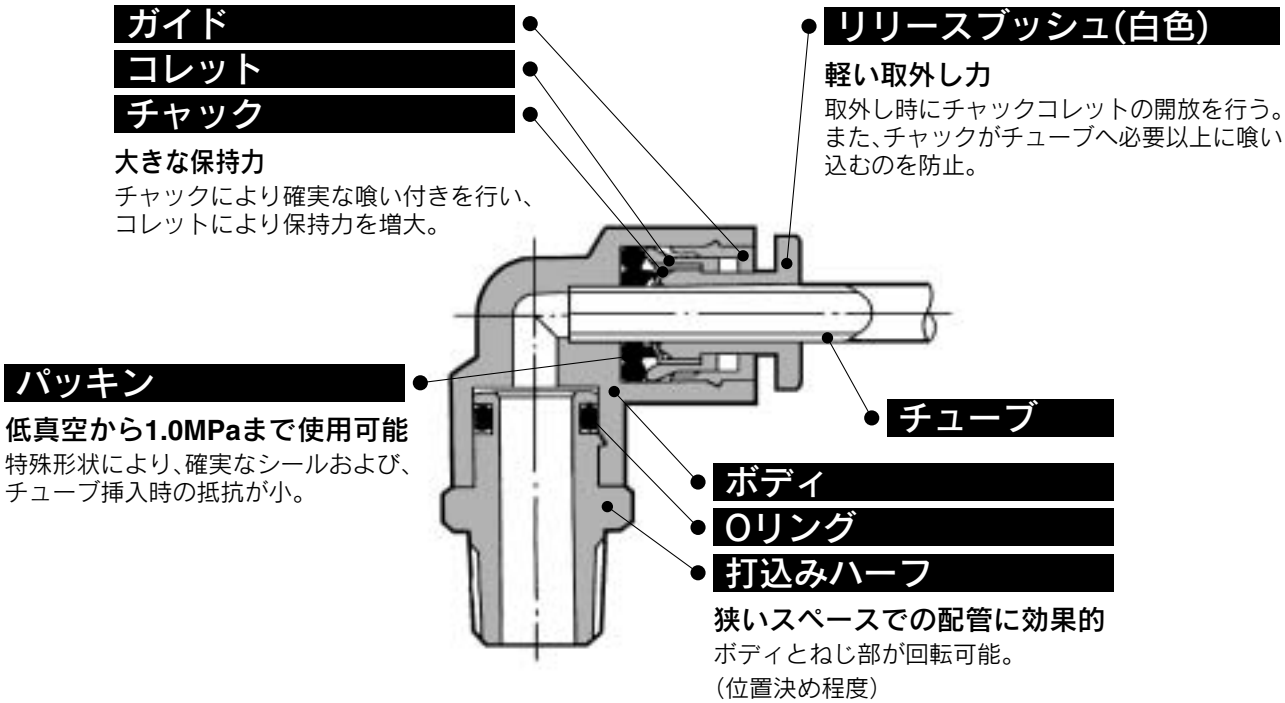

ワンタッチ着脱。真空−100kPa使用可能。

- ミリサイズチューブ適用
- 適用チューブ材質
  ポリウレタン

適用チューブ

チューブ材質	ポリウレタン
チューブ外径	ø3.2、ø4、ø6、ø8、ø10、ø12、ø16

製品色

シリーズ	ボディ	リリースブッシュ
10-KQシリーズ	白色系	白

仕様

使用流体		空気、水注1)
最高使用圧力		1.0MPa
使用真空圧力		−100kPa
保証耐圧力		3.0MPa
周囲温度および使用流体温度		−5〜60℃、水の場合:0〜40℃(凍結なきこと)
ねじ	取付部	JIS B0203(管用テーパねじ) JIS B0209、2級(メートル並目ねじ)
	ナット部	JIS B0211、2級(メートル細目ねじ)
ねじ部のシール		シール付または、なし
使用グリース		フッ素系グリース
発塵量のグレード(詳細→前付13〜)		グレード3

注1)一般工業用水に使用可能です。それ以外で使用される場合は、当社にご相談ください。
またサージ圧は最高使用圧力以下に抑えてご使用ください。

主要部品材質

ボディ	C3604BD無電解ニッケルメッキ付、PBT、PP
打込みハーフ	C3604BD(ねじ部)無電解ニッケルメッキ付
チャック	SUS304
ガイド	SUS304、C3604BD無電解ニッケルメッキ付、POM
コレット、リリースブッシュ	POM
パッキン、Oリング	NBR
ガスケット	SUS304、NBR

型 式

六角穴付ハーフユニオン
10-KQS

ボディ内部の六角穴を六角レンチで締付ける狭いスペース用のハーフユニオン。

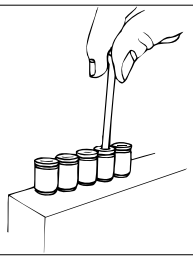

ユニバーサルエルボユニオン
10-KQV

ボディの六角頭部をボックスレンチで締付ける狭いスペース用のエルボユニオン。

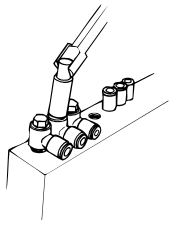

45°エルボユニオン
10-KQK

めねじ部からの45度方向の配管に使用。ハーフユニオンとエルボユニオンの中間的機種。

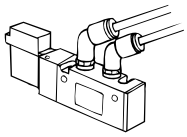

ロングエルボユニオン
10-KQW

基本的にはエルボユニオンと同一に使用。相違点は配管を立体化して継手の干渉を防止する場合に使用。

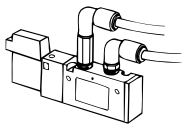

隔壁用ユニオン
10-KQE

パネル取付等のチューブ同士の中継接続に使用。

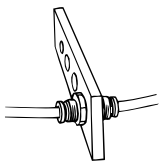

隔壁用メスユニオン
10-KQE

パネル取付等のおねじとチューブの中継接続に使用。

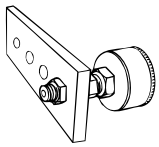

ニップル
10-KQN

ワンタッチ管継手同士の接続に使用。

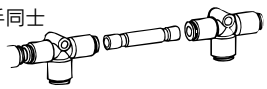

異径ニップル
10-KQN

サイズ違いのワンタッチ管継手同士の接続に使用。

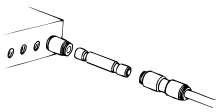

ハーフユニオン
10-KQH

めねじ部からの同一方向の配管に使用。最も一般的な機種。

エルボユニオン
10-KQL

めねじ部からの直角方向の配管に使用。最も一般的な機種。

両口チーズユニオン
10-KQT

両側90度方向のめねじ部からの分岐配管に使用。

メスユニオン
10-KQF

圧力ゲージ等のおねじ部からの配管に使用。

エルボ
10-KQL

直角方向のチューブ同士の接続に使用。

チーズ
10-KQT

両側90度方向のチューブ同士の分岐接続に使用。

ストレート
10-KQH

同一方向のチューブ同士の接続に使用。

ストリートエルボ
10-KQL

ワンタッチ管継手からのチューブ取り出し方向の90度変更に使用。

異径チーズ
10-KQT

両側90度方向にサイズダウンして分岐するチューブ同士の接続に使用。

異径ストレート
10-KQH

サイズ違いのチューブ同士の接続に使用。

レジューサエルボ
10-KQL

ワンタッチ管継手からのチューブ取り出し方向の90度変更と共にサイズダウンに使用。

異径チーズ
10-KQT

同一方向の配管から90度方向にサイズダウンして分岐するチューブ同士の接続に使用。

クロス
10-KQTW

4方向のチューブ同士の分岐接続に使用。

異径クロス
10-KQTX

4方向のうち両側90度方向をサイズダウンして分岐する。

異径クロス
10-KQTY

3方向にサイズダウンして分岐するチューブ同士の接続に使用。

型 式

六角穴付ユニバーサルエルボ
10-KQVS

ボディ頭部六角穴を六角レンチで締付ける狭いスペース用のエルボユニオン。

ブランチエルボユニオン
10-KQLU

めねじ部からの直角方向の分岐配管に使用。

ユニバーサルメスエルボ
10-KQVF

めねじおよびおねじ、どちらからでも同一方向および90度方向の分岐に使用、多連接続も可能。

メスエルボ
10-KQLF

おねじ部からの直角方向の配管に使用。

ダブルユニバーサルエルボ
10-KQVD

めねじ部からの直角方向の分岐配管に使用チューブ取付方向はフリーで2独立。

トリプルユニバーサルエルボ
10-KQVT

めねじ部からの直角方向の3分岐配管に使用。
チューブ取付方向はフリーで3独立。

ブランチユニバーサルエルボ
10-KQZ

ボディの六角頭部をボックスレンチで締付けると共に分岐配管用のエルボユニオン。

ブランチユニバーサルメスエルボ
10-KQZF

めねじおよびおねじ、どちらからでも同一方向および90度方向の2分岐配管に使用、多連接続も可能。

ダブルブランチユニバーサルエルボ
10-KQZD

めねじ部からの直角方向の4分岐配管に使用。チューブ取付方向はフリーで2独立。

サービスチーズユニオン
10-KQY

めねじ部からの同一方向および90度方向の分岐配管に使用。

トリプルブランチユニバーサルエルボ
10-KQZT

めねじ部からの直角方向の6分岐配管に使用。
チューブ取付方向はフリーで3独立。

ブランチエルボ
10-KQLU

直角方向のチューブ同士の分岐接続に使用。

ロングストリートエルボ
10-KQW

ワンタッチ管継手からのチューブ取り出し方向の90度変更に使用ストリートエルボと同時に使用し立体配管可能。

デルタユニオン
10-KQD

めねじ部からの直角2方向の分岐配管に使用。

デルタ
10-KQD

直角3方向のチューブ同士の分岐接続に使用。

ダブルブランチ
10-KQUD

めねじ部からの同一方向の4分岐配管に使用。

異径ダブルユニオンワイ
10-KQUD

同一方向にサイズダウンしてチューブ同士の4分岐接続に使用。

異径ブランチユニオンワイ
10-KQX

ワンタッチ管継手からの同一方向の分岐配管と共にサイズダウンに使用。

ダブルブランチユニオンワイ
10-KQXD

ワンタッチ管継手からの同一方向の4分岐配管に使用。

ユニオンワイ
10-KQU

同一方向のチューブ同士の分岐接続に使用。

異径ユニオンワイ
10-KQU

同一方向にサイズダウンして分岐するチューブ同士の接続に使用。

ブランチユニオンワイ
10-KQU

ワンタッチ管継手からの同一方向の分岐配管に使用。

ブランチ
10-KQU

めねじ部からの同一方向の分岐配管に使用。

レジューサ
10-KQR

ワンタッチ管継手のサイズ変更に使用。

隔壁エルボ
10-KQLE

パネル取付等のチューブ同士の中継接続と共にチューブ取り出し方向の90度変更に使用。

アダプタ
10-KQN

ワンタッチ管継手とRcめねじの接続に使用。

チューブキャップ
10-KQC

使用しないチューブを塞ぐ場合に使用。

カラーキャップ
10-KQC

リリースブッシュに取付け、用途別に色分けし、多数の配管作業に使用。

プラグ
10-KQP

使用しないワンタッチ管継手を塞ぐのに使用。

ハーフユニオン：10-KQH

M5,M6の場合

Rの場合

適用チューブ外径 mm	接続ねじ R	型式	H (六角対辺)	注1) øD	L	※A	M	効断面積 mm² ウレタン	質量 g
3.2	M5×0.8	10-KQH23-M5	7	7	16.7	13.6	12.7	2.5	2.1
	1/8	10-KQH23-01S	10	–	22	18	15.5	2.9	9
	1/4	10-KQH23-02S	14	–	19.5	13.5			16
4	M5×0.8	10-KQH04-M5	8	8	17	13.9	12.7	4	2.4
	M6×1.0	10-KQH04-M6	8		18				2.5
	1/8	10-KQH04-01S	10	–	22	18	16	4	9
	1/4	10-KQH04-02S	14	–	19.5	13.5			16
6	M5×0.8	10-KQH06-M5	10	10	17.8	14.7	13.5	4	3.3
	M6×1.0	10-KQH06-M6	10		19	14.9			3.4
	1/8	10-KQH06-01S	12	–	22.5	18.5	17	10.4	16
	1/4	10-KQH06-02S	14	–	23	17			14
	3/8	10-KQH06-03S	17	–	22	15.5			27
8	1/8	10-KQH08-01S	14	–	28	24	18.5	18.0	21
	1/4	10-KQH08-02S			26.5	20.5			19
	3/8	10-KQH08-03S	17		22	15.5			26
10	1/8	10-KQH10-01S	17	–	30	26	21	26.1	19
	1/4	10-KQH10-02S			33.5	27.5		29.5	30
	3/8	10-KQH10-03S			29	22.5			30
	1/2	10-KQH10-04S	22		27	19			53
12	1/4	10-KQH12-02S	19	–	34.5	28.5	22	46.1	42
	3/8	10-KQH12-03S			30	23.5			34
	1/2	10-KQH12-04S	22			22			51
16	3/8	10-KQH16-03S	24	25.7	39.5	33	25	68.0	61
	1/2	10-KQH16-04S			35.5	27.5		80.6	47

※ Rねじのねじ込み後の参考寸法
注1) øDは最大径を意味します。

M5,M6の場合

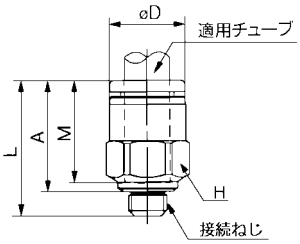

Rの場合

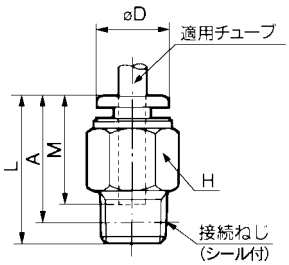

六角穴付ハーフユニオン：10-KQS

M5,M6の場合

Rの場合

適用チューブ外径 mm	接続ねじ R	型式	H (六角対辺)	注1) øD₁	øD₂	L	※A	M	有効断面積 mm² ウレタン	質量 g
4	M5×0.8	10-KQS04-M5	2.5	8	–	18.7	15.6	12.7	4	2.7
	M6×1.0	10-KQS04-M6	3			18.2	14.1			2.8
	1/8	10-KQS04-01S		9.8		23	19	16	3.6	8
6	M5×0.8	10-KQS06-M5	2.5	10	–	19.5	16.4	13.5	4	3.3
	M6×1.0	10-KQS06-M6	3			19.1	15			3.4
	1/8	10-KQS06-01S	4	11.8		24	20	17	9.9	9
	1/4	10-KQS06-02S		13.8		24	18		10.0	15
8	1/8	10-KQS08-01S	5	14	–	28	24	18.5	16.2	12
	1/4	10-KQS08-02S	6			25.5	19.5			11
	3/8	10-KQS08-03S		17		27.5	21			24
10	1/8	10-KQS10-01S	5	17	–	30	26	21	16.2	18
	1/4	10-KQS10-02S	8			27.5	21.5		26.6	12
	3/8	10-KQS10-03S					21			19
	1/2	10-KQS10-04S		22		28	20			35
12	1/4	10-KQS12-02S	8	19	–	33.5	27.5	22	44.5	23
	3/8	10-KQS12-03S	10			29	22.5			18
	1/2	10-KQS12-04S		22		28	20			30
16	3/8	10-KQS16-03S	10	25.7	24	39	32.5	25	68.0	42
	1/2	10-KQS16-04S	12			35	27		80.6	34

※ Rねじのねじ込み後の参考寸法
注1) øD₁は最大径を意味します。

M5,M6の場合　Rの場合

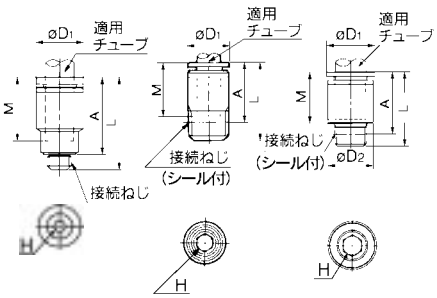

メスユニオン：10-KQF

適用チューブ外径 mm	接続ねじ Rc	型式	H (六角対辺)	注1) øD₁	øD₂	L₁	L₂	M	有効断面積 mm² ウレタン	質量 g
4	1/8	10-KQF04-01	14	–	10	27	11	16	4	15
	1/4	10-KQF04-02	17			31	14			23
6	1/8	10-KQF06-01	14	–	12	27.5	11	17	10.4	15
	1/4	10-KQF06-02	17			31	13			22
	3/8	10-KQF06-03	19			33.5	15			25
8	1/8	10-KQF08-01	14	–	14	29	11	18.5	18.0	17
	1/4	10-KQF08-02	17			32.5	13			24
	3/8	10-KQF08-03	19			33.5	14			24
10	1/4	10-KQF10-02	17	–	17	34.5	14	21	29.5	27
	3/8	10-KQF10-03	19			36.5	15			30
12	1/4	10-KQF12-02	19	–	19	35	14	22	46.1	36
	3/8	10-KQF12-03				37				31
	1/2	10-KQF12-04	24			41	18			52
16	3/8	10-KQF16-03	24	24	25.7	38	15	25	68.0	59
	1/2	10-KQF16-04				43	19		80.6	58

注1) øD₂は最大径を意味します。

KQF04～12

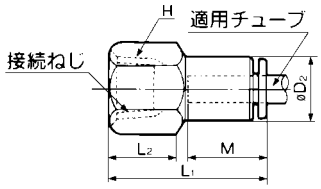

KQF16

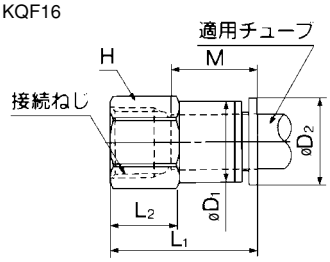

ストレート：10-KQH

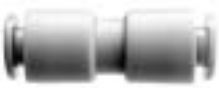

適用チューブ外径 mm	型式	注1) øD	L	M	有効断面積 mm² ウレタン	質量 g
3.2	**10-KQH23-00**	9.6	31.5	15.5	2.9	3
4	**10-KQH04-00**	10.4	32.5	16	4	3
6	**10-KQH06-00**	12.8	34.5	17	10.4	4
8	**10-KQH08-00**	15.2	38.5	18.5	18.0	6
10	**10-KQH10-00**	18.5	42.5	21	29.5	11
12	**10-KQH12-00**	20.9	44.5	22	46.1	14
16	**10-KQH16-00**	26.5	51	25	81.1	24

注1）øDは最大径を意味します。

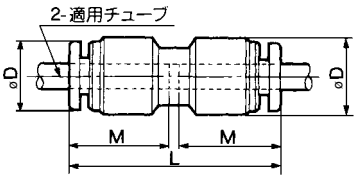

異径ストレート：10-KQH

適用チューブ外径 mm ⓐ	ⓑ	型式	注) øD	L	M_1	M_2	有効断面積 mm² ウレタン	質量 g
3.2	**4**	**10-KQH23-04**	10.4	32.5	15.5	16	2.9	3
4	**6**	**10-KQH04-06**	12.8	34.5	16	17	5.6	5
6	**8**	**10-KQH06-08**	15.2	38.5	17	18.5	10.4	6
8	**10**	**10-KQH08-10**	18.5	42	18.5	21	18.0	11
10	**12**	**10-KQH10-12**	20.9	44.5	21	22	29.5	14
12	**16**	**10-KQH12-16**	26.5	56.5	22	25	46.1	47

注)øDは最大径を意味します。

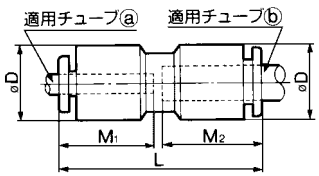

エルボユニオン：10-KQL

M5の場合

M6の場合

Rの場合

適用チューブ外径 mm	接続ねじ R	型式	H (六角対辺)	注1) øD₁	øD₂	L₁	L₂	※A	M	有効断面積 mm² ウレタン	質量 g
3.2	**M5×0.8**	**10-KQL23-M5**	7	8.5	–	15.3	13.2	14.3	12.7	2.2	2.5
	1/8	**10-KQL23-01S**	10	9.6	10	17.5	21.5	22.5	15.5	2.5	8
	1/4	**10-KQL23-02S**	14				25.5	24.5			18
4	**M5×0.8**	**10-KQL04-M5**	7	9.3	–	15.6	13.7	15.3	12.7	3.5	2.7
	M6×1.0	**10-KQL04-M6**	8				14.7				3.6
	1/8	**10-KQL04-01S**	10	10.4	10	18	22	23	16	4.2	10
	1/4	**10-KQL04-02S**	14				26	25			19
6	**M5×0.8**	**10-KQL06-M5**	7	11.6	–	16.1	14.7	17.4	13.5	3.5	3.2
	M6×1.0	**10-KQL06-M6**	8				15.7				4.1
	1/8	**10-KQL06-01S**	10	12.8	10	20	23	25.5	17	9.0	12
	1/4	**10-KQL06-02S**	14				27	27.5			22
	3/8	**10-KQL06-03S**	17				29	29			33
8	1/8	**10-KQL08-01S**	12	15.2	12	23	24.5	28	18.5	14.9	13
	1/4	**10-KQL08-02S**	14				28.5	30			21
	3/8	**10-KQL08-03S**	17				30.5	31.5			35
10	1/8	**10-KQL10-01S**	17	18.5	17	26.5	27	32	21	14.9	25
	1/4	**10-KQL10-02S**					30	33		25.0	26
	3/8	**10-KQL10-03S**					32	34.5			36
	1/2	**10-KQL10-04S**	22				36	37			63
12	1/4	**10-KQL12-02S**	17	20.9	17	28.5	31	35.5	22	39.7	28
	3/8	**10-KQL12-03S**					33	37			38
	1/2	**10-KQL12-04S**	22				37	39.5			65
16	3/8	**10-KQL16-03S**	22	26.5	20.9	34	38	44.5	25	59.9	101
	1/2	**10-KQL16-04S**					41	46		70.9	105

※ Rねじのねじ込み後の参考寸法
注1）øD₁は最大径を意味します。

M5,M6の場合

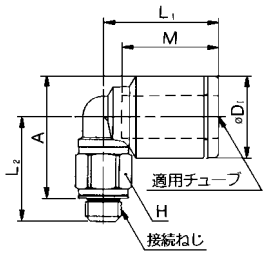

Rの場合

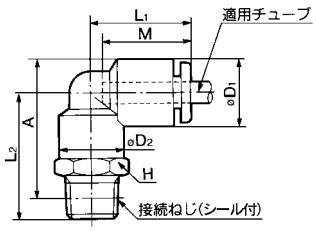

ブランチエルボユニオン：10-KQLU

M5,M6の場合

Rの場合

適用チューブ外径 mm	接続ねじ R	型式	H (六角対辺)	注) øD	L_1	L_2	L_3	※A	M	P	有効断面積 mm² ウレタン	質量 g
4	M5×0.8	10-KQLU04-M5	11	10.4	18.5	24	29.5	25.5	16	10.4	4.1	10
	M6×1.0	10-KQLU04-M6				24.5	30					
	1/8	10-KQLU04-01S				26.5	32	27.5			4.1	12
	1/4	10-KQLU04-02S	14			30.5	36	30				21
6	M5×0.8	10-KQLU06-M5	13	12.8	21	26.5	33	29.5	17	12.8	4.3	13
	M6×1.0	10-KQLU06-M6				27	33.5					
	1/8	10-KQLU06-01S				29.5	36	32			11.0	15
	1/4	10-KQLU06-02S	14			33	39.5	33.5				22
	3/8	10-KQLU06-03S	17			35	41.5	35				35
8	1/8	10-KQLU08-01S	17	15.2	24	34	41.5	38	18.5	15.2	18.2	27
	1/4	10-KQLU08-02S				37	44.5	38.5				
	3/8	10-KQLU08-03S				38	45.5	39				35
10	1/4	10-KQLU10-02S	19	18.5	27	40	49.5	43.5	21	18.5	29.0	41
	3/8	10-KQLU10-03S				41	50.5	44				42
	1/2	10-KQLU10-04S	22			44.5	54	45.5				64
12	1/4	10-KQLU12-02S	22	20.9	29	42.5	53	47	22	20.9	45.2	57
	3/8	10-KQLU12-03S				43.5	54	47.5				58
	1/2	10-KQLU12-04S				46.5	57	49				65

※ Rねじのねじ込み後の参考寸法
注)øDは最大径を意味します。

M5,M6の場合

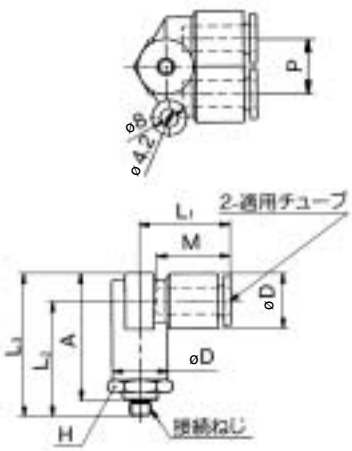

Rの場合

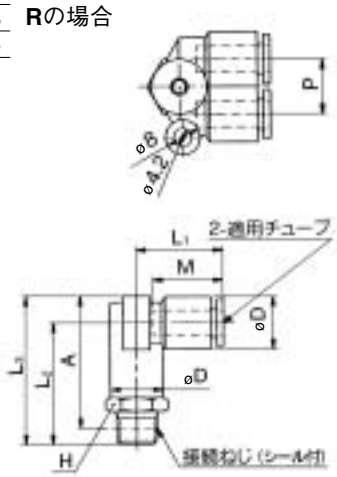

45°エルボユニオン：10-KQK

M5,M6の場合

Rの場合

適用チューブ外径 mm	接続ねじ R	型式	H (六角対辺)	注1) øD1	øD2	L_1	L_2	※A	M	有効断面積 mm² ウレタン	質量 g
4	M5×0.8	10-KQK04-M5	8	10.4	8	17	14.5	26	16	3.4	4
	M6×1.0	10-KQK04-M6					15				5
	1/8	10-KQK04-01S	10		10		20.5	32			10
	1/4	10-KQK04-02S	14				24.5	34			19
6	M5×0.8	10-KQK06-M5	8	12.8	8	18	14.5	27.5	17	3.4	6
	M6×1.0	10-KQK06-M6				18.5	15				5
	1/8	10-KQK06-01S	10		10	18	20.5	33		6.9	12
	1/4	10-KQK06-02S	14				24.5	35			10
	3/8	10-KQK06-03S	17				26.5	36.5			33
8	1/8	10-KQK08-01S	12	15.2	12	20.5	22	37	18.5	19.7	13
	1/4	10-KQK08-02S	14				26	39			21
	3/8	10-KQK08-03S	17				28	41			35
10	1/8	10-KQK10-01S	17	18.5	17	24	24	42	21	23.2	25
	1/4	10-KQK10-02S					27	43.5			26
	3/8	10-KQK10-03S					29	45			36
	1/2	10-KQK10-04S	22				33	47.5			63
12	1/4	10-KQK12-02S	17	20.9	17	25	27.5	45.5	22	35.1	28
	3/8	10-KQK12-03S					29.5	47.5			38
	1/2	10-KQK12-04S	22				33.5	49.5			65
16	3/8	10-KQK16-03S	22	26.5	20.9	30	32	55	25	55.6	52
	1/2	10-KQK16-04S					35	56.5		66.1	58

※ Rねじのねじ込み後の参考寸法
注1)øD1は最大径を意味します。

M5,M6の場合

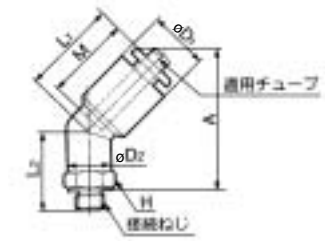

Rの場合

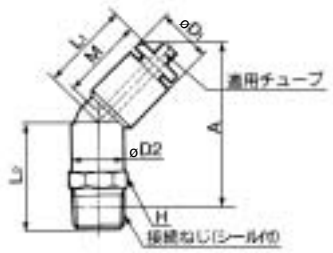

ユニバーサルエルボユニオン：10-KQV

M5の場合

Rの場合

適用チューブ外径 mm	接続ねじ R	型式	H (六角対辺)	注1) øD1	øD2	L1	L2	L3	※A	M	有効断面積 mm² ウレタン	質量 g
4	M5×0.8	10-KQV04-M5	8	10.4	9.8	20.5	11	18.5	15	16	2.9	6
	1/8	10-KQV04-01S			13.4	22	14.5	26.5	22.5			14
6	M5×0.8	10-KQV06-M5	8	12.8	9.8	23.5	12	18.5	15	17	3.8	7
	1/8	10-KQV06-01S			13.4	24	14.5	26.5	22.5		5.9	15
	1/4	10-KQV06-02S	10		15.4	23.5	18.5	31	25			26
8	1/8	10-KQV08-01S	12	15.2	17.6	28.5	15.5	28.5	24.5	18.5	11.2	24
	1/4	10-KQV08-02S					18.5	31.5	25.5			30
	3/8	10-KQV08-03S	14		20.6	27.5	20.5	36.5	30		14.3	47
10	1/4	10-KQV10-02S	14	18.5	20.6	31	19.5	35.5	29.5	21	20.3	40
	3/8	10-KQV10-03S					20.5	36.5	30			49
12	3/8	10-KQV12-03S	17	20.9	25.2	34	22	38.5	32	22	30.8	63
	1/2	10-KQV12-04S					25	41.5	33.5			80
16	3/8	10-KQV16-03S	21	26.5	32.5	39	26.5	46.4	40.5	25	46.4	103
	1/2	10-KQV16-04S					29.5	49.5	41.5		54.9	110

※ Rねじのねじ込み後の参考寸法
注1) øD1は最大径を意味します。

M5の場合

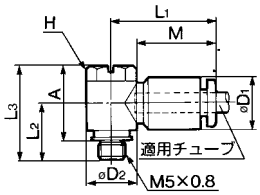

Rの場合

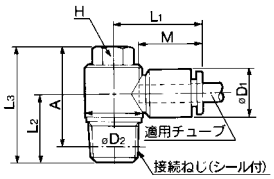

六角穴付ユニバーサルエルボ：10-KQVS

M5の場合

Rの場合

適用チューブ外径 mm	接続ねじ R	型式	H (六角対辺)	注) øD1	øD2	L1	L2	L3	※A	M	有効断面積 mm² ウレタン	質量 g
4	M5	10-KQVS04-M5	4	10.4	9.8	20.5	10.5	18	15	16	2.9	6
	1/8	10-KQVS04-01S	6		13.4	22	14.5	26.5	22.5			14
6	M5	10-KQVS06-M5	4	12.8	9.8	23.5	12	18	15	17	3.8	7
	1/8	10-KQVS06-01S	6		13.4	24	14.5	26.5	22.5		5.9	15
	1/4	10-KQVS06-02S			15.3	23.5	18.5	27	21			22
8	1/8	10-KQVS08-01S	8	15.2	17.6	28.5	15.5	27	23	18.5	11.2	24
	1/4	10-KQVS08-02S					18.5	30	24			30
	3/8	10-KQVS08-03S			20.6	27.5	20.5	32.5	26		14.3	47
10	1/4	10-KQVS10-02S	8	18.5	20.6	31	19.5	31.5	25	21	20.3	32
	3/8	10-KQVS10-03S					20.5	32.5	26			39
12	3/8	10-KQVS12-03S	10	20.9	25.2	34	22	36	30	22	30.8	48
	1/2	10-KQVS12-04S					25	39	31			67

※ Rねじのねじ込み後の参考寸法
注) øD1は最大径を意味します。

M5の場合

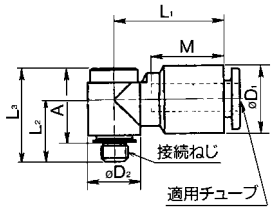

Rの場合

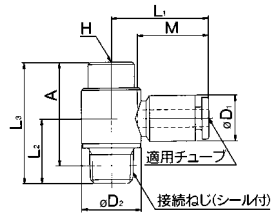

ユニバーサルメスエルボ：10-KQVF

M5の場合

Rの場合

適用チューブ外径 mm	接続ねじ Rc R	型式	H (六角対辺)	注) øD1	øD2	L1	L2	L3	※A	M	質量 g
4	M5×0.8	10-KQVF04-M5	8	10.4	9.8	20.5	11	20	16	16	6
	1/8	10-KQVF04-01S	14		13.4	22	15.5	29.5	25.5		19
6	M5×0.8	10-KQVF06-M5	8	12.8	9.8	23.5	12.5	20	16	17	7
	1/8	10-KQVF06-01S	14		13.4	24.5	15.5	29.5	25.5		19
	1/4	10-KQVF06-02S	17		17.6	25	20	38.5	32.5		36
8	1/8	10-KQVF08-01S	17	15.2	17.6	28.5	17	31	27	18.5	29
	1/4	10-KQVF08-02S					20	38.5	32.5		37
	3/8	10-KQVF08-03S	22		25.2	29.5	25.5	45.5	39		66
10	1/4	10-KQVF10-02S	19	18.5	20.6	31.5	22	41	35	21	48
	3/8	10-KQVF10-03S	22		25.2		24.5	45.5	39		68
12	3/8	10-KQVF12-03S	22	20.9	25.2	34	24.5	45.5	39	22	70
	1/2	10-KQVF12-04S	24		27	35	25.5	50	42		93

※ Rねじのねじ込み後の参考寸法

注) øD1は最大径を意味します。

M5の場合

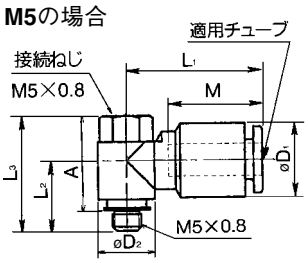

Rの場合

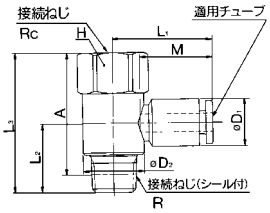

メスエルボ：10-KQLF

M5の場合

Rの場合

適用チューブ外径 mm	接続ねじ Rc	型式	H (六角対辺)	注) øD1	øD2	L1	L2	M	有効断面積 mm² ウレタン	質量 g
4	M5×0.8	10-KQLF04-M5	8	10.4	8	18.5	14.5	16	3.5	5
	M6×1.0	10-KQLF04-M6					15.5			
	1/8	10-KQLF04-01	14		10		21		4.2	13
	1/4	10-KQLF04-02	17				24.5			20
6	M5×0.8	10-KQLF06-M5	8	12.8	8	20.5	15	17	3.5	5
	M6×1.0	10-KQLF06-M6					16			6
	1/8	10-KQLF06-01	14		10		22		9.0	13
	1/4	10-KQLF06-02	17				25.5			20
	3/8	10-KQLF06-03	19				26			
8	1/8	10-KQLF08-01	14	15.2	12	23.5	23	18.5	14.9	16
	1/4	10-KQLF08-02	17				26.5			22
	3/8	10-KQLF08-03	19				27			23
10	1/4	10-KQLF10-02	17	18.5	17	26.5	28	21	14.9	27
	3/8	10-KQLF10-03	19				28.5		25.0	
	1/2	10-KQLF10-04	24				32.5			46
12	1/4	10-KQLF12-02	17	20.9	17	28.5	29.5	22	39.7	29
	3/8	10-KQLF12-03	19				30			
	1/2	10-KQLF12-04	24				34			48

注) øD1は最大径を意味します。

M5の場合

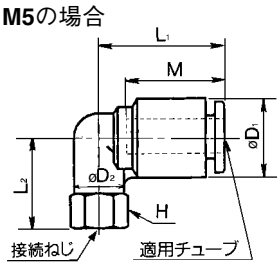

Rの場合

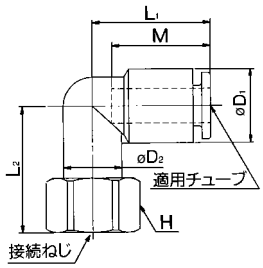

ダブルユニバーサルエルボ：10-KQVD

適用チューブ外径 mm	接続ねじ R	型式	H (六角対辺)	注) øD1	øD2	L1	L2	L3	※A	M	P	質量 g
4	1/8	10-KQVD04-01S	14	10.4	13.4	22	18.5	41	37	16	13.4	23
	1/4	10-KQVD04-02S					21.5	44	38			29
	3/8	10-KQVD04-03S	17				23.5	46	40			42
6	1/8	10-KQVD06-01S	14	12.8	13.4	24.5	18.5	41	37	17	13.4	24
	1/4	10-KQVD06-02S					21.5	44	38			30
	3/8	10-KQVD06-03S	17				23.5	46	40			42
8	1/8	10-KQVD08-01S	19	15.2	17.6	28.5	21	48	44	18.5	15.9	53
	1/4	10-KQVD08-02S					24	51	45			51
	3/8	10-KQVD08-03S					25	52	45.5			60
	1/2	10-KQVD08-04S	21				28.5	55.5	47.5			82
10	1/4	10-KQVD10-02S	21	18.5	20.6	31.5	26.5	58	52	21	19.2	71
	3/8	10-KQVD10-03S					27.5	59	53			74
	1/2	10-KQVD10-04S					30.5	62	54			91
12	1/4	10-KQVD12-02S	26	20.9	25.2	34	28.5	64.5	58.5	22	21.6	118
	3/8	10-KQVD12-03S					29.5	65.5	59			113
	1/2	10-KQVD12-04S					32.5	68.5	60			125

※ Rねじのねじ込み後の参考寸法

注) øD1は最大径を意味します。

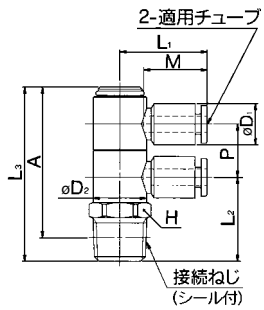

トリプルユニバーサルエルボ：10-KQVT

適用チューブ外径 mm	接続ねじ R	型式	H (六角対辺)	注) øD1	øD2	L1	L2	L3	※A	M	P	質量 g
4	1/8	10-KQVT04-01S	14	10.4	13.4	22	18.5	54.5	50.5	16	13.4	29
	1/4	10-KQVT04-02S					21.5	57.5	51.5			34
	3/8	10-KQVT04-03S	17				23.5	59.5	53.5			48
6	1/8	10-KQVT06-01S	14	12.8	13.4	24.5	18.5	54.5	50.5	17	13.4	31
	1/4	10-KQVT06-02S					21.5	57.5	51.5			37
	3/8	10-KQVT06-03S	17				23.5	59.5	53.5			50
8	1/8	10-KQVT08-01S	19	15.2	17.6	28.5	21	64	60	18.5	15.9	71
	1/4	10-KQVT08-02S					24	67	61			66
	3/8	10-KQVT08-03S					25	68	61.5			75
	1/2	10-KQVT08-04S	21				28.5	71.5	63.5			96
10	1/4	10-KQVT10-02S	21	18.5	20.6	31.5	26.5	77.5	71.5	21	19.2	94
	3/8	10-KQVT10-03S					27.5	78.5	72			
	1/2	10-KQVT10-04S					30.5	81.5	73.5			111
12	1/4	10-KQVT12-02S	26	20.9	25.2	34	28.5	86	80	22	21.6	153
	3/8	10-KQVT12-03S					29.5	87	80.5			142
	1/2	10-KQVT12-04S					32.5	90	82			154

※ Rねじのねじ込み後の参考寸法

注）øD1は最大径を意味します。

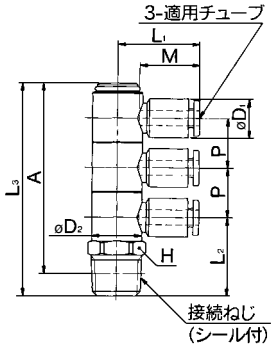

ブランチユニバーサルエルボ：10-KQZ

M5の場合

Rの場合

適用チューブ外径 mm	接続ねじ R	型式	H (六角対辺)	注) øD1	øD2	L1	L2	L3	※A	M	P	有効断面積 mm² ウレタン	質量 g
4	M5×0.8	10-KQZ04-M5	8	10.4	9.8	19.5	11	18.5	15	16	10.4	3.4	8
	1/8	10-KQZ04-01S			13.4	21	14.5	26.5	22.5			4.7	16
6	1/8	10-KQZ06-01S	8	12.8	13.4	22	14.5	26.5	22.5	17	12.8	8.6	17
	1/4	10-KQZ06-02S	14		20.6	25.5	19.5	35.5	29.5				39
	3/8	10-KQZ06-03S					20.5	36.5	30				47
8	1/8	10-KQZ08-01S	12	15.2	17.6	26	15.5	28.5	24.5	18.5	15.2	14.2	27
	1/4	10-KQZ08-02S					18.5	31.5	25.5				33
	3/8	10-KQZ08-03S	14		20.6	27	20.5	36.5	30				49
10	1/4	10-KQZ10-02S	14	18.5	20.6	29	19.5	35.5	29.5	21	18.5	22.6	46
	3/8	10-KQZ10-03S					20.5	36.5	30				54
12	3/8	10-KQZ12-03S	17	20.9	25.2	32.5	22	39	32.5	22	20.9	35.3	71
	1/2	10-KQZ12-04S					25	42	34				88

※ Rねじのねじ込み後の参考寸法

注）øD1は最大径を意味します。

M5の場合

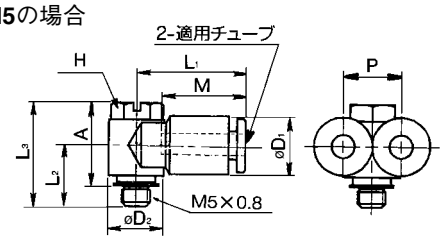

Rの場合

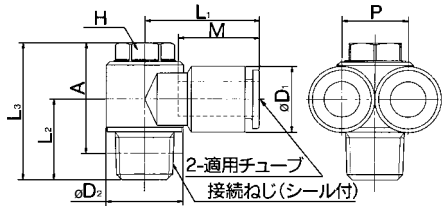

ブランチユニバーサルメスエルボ：10-KQZF

M5の場合

Rの場合

適用チューブ外径 mm	接続ねじ R Rc	型式	H (六角対辺)	注) øD1	øD2	L1	L2	L3	※A	M	P	質量 g
4	M5×0.8	10-KQZF04-M5	8	10.4	9.8	19.5	11	20	16.5	16	10.4	8
	1/8	10-KQZF04-01S	14		13.4	21	15.5	29.5	25.5			21
6	1/8	10-KQZF06-01S	14	12.8	13.4	22	15.5	29.5	25.5	17	12.8	21
	1/4	10-KQZF06-02S	19		20.6	25.5	22	41	35			47
8	1/8	10-KQZF08-01S	17	15.2	17.6	25.5	17	31	27	18.5	15.2	32
	1/4	10-KQZF08-02S	19		20.6	27	22	41	35			49
10	1/4	10-KQZF10-02S	19	18.5	20.6	29	22	41	35	21	18.5	54
	3/8	10-KQZF10-03S	22		25.2	31.5	24.5	45.5	39			74
12	3/8	10-KQZF12-03S	22	20.9	25.2	32.5	24.5	45.5	39	22	20.9	77
	1/2	10-KQZF12-04S	24		27	33	25	50	42			101

※ Rねじのねじ込み後の参考寸法

注）øD1は最大径を意味します。

M5の場合

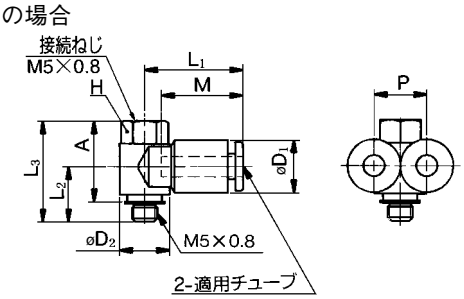

Rの場合

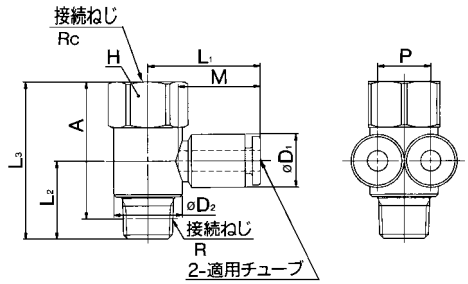

ダブルブランチユニバーサルエルボ：10-KQZD

適用チューブ外径 mm	接続ねじ R	型式	H (六角対辺)	注) øD1	øD2	L1	L2	L3	※A	M	P1	P2	質量 g
4	1/8	10-KQZD04-01S	14	10.4	13.4	21	18.5	41	37	16	13.4	10.4	34
	1/4	10-KQZD04-02S					21.5	44	38				40
	3/8	10-KQZD04-03S	17				23.5	46	40				53
6	1/8	10-KQZD06-01S	14	12.8	13.4	22	18.5	41	37	17	13.4	12.8	38
	1/4	10-KQZD06-02S					21.5	44	38				43
	3/8	10-KQZD06-03S	17				23.5	46	40				57
8	1/8	10-KQZD08-01S	19	15.2	17.6	26	21	48	44	18.5	15.9	15.2	76
	1/4	10-KQZD08-02S					24	51	45				72
	3/8	10-KQZD08-03S					25	52	45.5				81
	1/2	10-KQZD08-04S	21				28.5	55.5	47.5				102
10	1/4	10-KQZD10-02S	21	18.5	20.6	29	26.5	58	52	21	19.2	18.5	111
	3/8	10-KQZD10-03S					27.5	59	53				
	1/2	10-KQZD10-04S					30.5	62	54				128
12	1/4	10-KQZD12-02S	26	20.9	25.2	32	28.5	64.5	58.5	22	21.6	20.9	178
	3/8	10-KQZD12-03S					29.5	65.5	59				167
	1/2	10-KQZD12-04S					32.5	68.5	60				179

※ Rねじのねじ込み後の参考寸法

注）øD1は最大径を意味します。

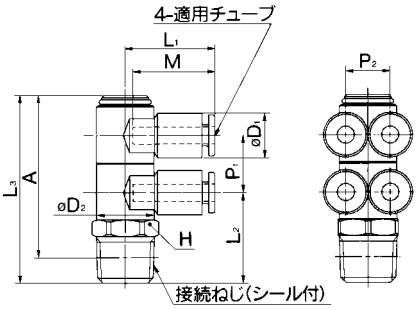

トリプルブランチユニバーサルエルボ：10-KQZT

適用チューブ外径 mm	接続ねじ R	型式	H (六角対辺)	注) øD1	øD2	L1	L2	L3	※A	M	P1	P2	質量 g
4	1/8	10-KQZT04-01S	14	10.4	13.4	21	18.5	54.5	50.5	16	13.4	10.4	25
	1/4	10-KQZT04-02S					21.5	57.5	51.5				31
	3/8	10-KQZT04-03S	17				23.5	59.5	53.5				44
6	1/8	10-KQZT06-01S	14	12.8	13.4	22	18.5	54.5	50.5	17	13.4	12.8	27
	1/4	10-KQZT06-02S					21.5	57.5	51.5				33
	3/8	10-KQZT06-03S	17				23.5	59.5	53.5				46
8	1/8	10-KQZT08-01S	19	15.2	17.6	26	21	64	60	18.5	15.9	15.2	56
	1/4	10-KQZT08-02S					24	67	61				54
	3/8	10-KQZT08-03S					25	68	61.5				62
	1/2	10-KQZT08-04S	21				28.5	71.5	63.5				85
10	1/4	10-KQZT10-02S	21	18.5	20.6	29	26.5	77.5	71.5	21	19.2	18.5	83
	3/8	10-KQZT10-03S					27.5	78.5	72				85
	1/2	10-KQZT10-04S					30.5	81.5	73.5				102
12	1/4	10-KQZT12-02S	26	20.9	25.2	32	28.5	86	80	22	21.6	20.9	134
	3/8	10-KQZT12-03S					29.5	87	80.5				130
	1/2	10-KQZT12-04S					32.5	90	82				141

※ Rねじのねじ込み後の参考寸法

注）øD1は最大径を意味します。

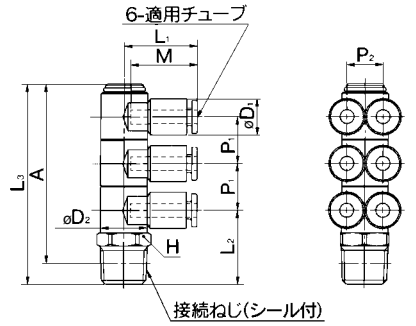

エルボ：10-KQL

適用チューブ外径 mm	型式	注1) øD	L	Q	M	有効断面積 mm² ウレタン	質量 g
3.2	10-KQL23-00	9.6	17.5	4.3	15.5	2.5	3
4	10-KQL04-00	10.4	18	4.5	16	4.2	6
6	10-KQL06-00	12.8	20	5.3	17	9.0	6
8	10-KQL08-00	15.2	23	6	18.5	14.9	10
10	10-KQL10-00	18.5	26.5	6.8	21	25.0	17
12	10-KQL12-00	20.9	28.5	7.5	22	39.7	21
16	10-KQL16-00	26.5	34	10	25	70.9	29

注1）øDは最大径を意味します。

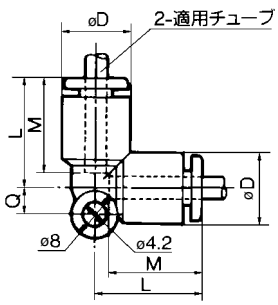

ブランチエルボ：10-KQLU

適用チューブ外径 mm	型式	注) øD	L_1	L_2	Q_1	Q_2	M	P	有効断面積 mm^2 ウレタン	質量 g
4	**10-KQLU04-00**	10.4	18.5	24	18.5	10	16	10.4	4.1	6
6	**10-KQLU06-00**	12.8	21	27.5	20.5	12	17	12.8	11.0	8
8	**10-KQLU08-00**	15.2	24	32	24.5	14	18.5	15.2	18.2	15
10	**10-KQLU10-00**	18.5	27	36.5	28	16	21	18.5	29.0	25
12	**10-KQLU12-00**	20.9	29	40	30	18	22	20.9	45.2	32

注) øDは最大径を意味します。

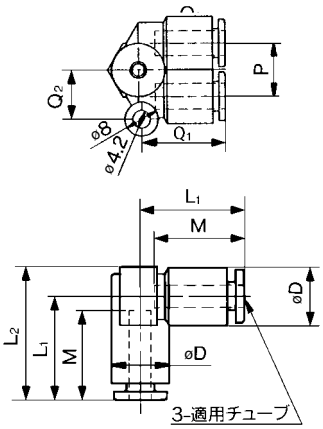

ストリートエルボ：10-KQL

適用チューブ外径 mm	適用管継手サイズ ød	型式	注1) $øD_1$	$øD_2$	L_1	L_2	A	M	有効断面積 mm^2 ウレタン	質量 g	ロッド材質 樹脂	ロッド材質 金属
3.2	**3.2**	**10-KQL23-99**	9.6	7	17	24.5	14	15.5	2.5	2	○	
4	**4**	**10-KQL04-99**	10.4	8	18	25	14.5	16	4.2	3	○	
6	**6**	**10-KQL06-99**	12.8	10	20	27.5	17	17	9.0	3	○	
8	**8**	**10-KQL08-99**	15.2	12	22.5	31.5	21	18.5	14.9	5	○	
10	**10**	**10-KQL10-99**	18.5	14	25.5	35.5	23.5	21	25.0	9	○	
12	**12**	**10-KQL12-99**	20.9	16	27	37.5	26	22	39.7	10	○	
16	**16**	**10-KQL16-99**	26.5	20.9	34	53	41	25	70.9	42		○

注1) $øD_1$は最大径を意味します。

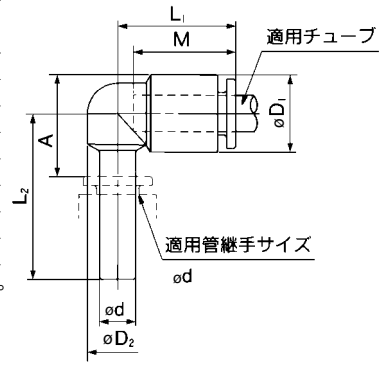

ロングストリートエルボ：10-KQW

適用チューブ外径 mm	適用管継手サイズ ød	型式	注) $øD_1$	$øD_2$	L_1	L_2	A	M	有効断面積 mm^2 ウレタン	質量 g
3.2	**3.2**	**10-KQW23-99**	9.6	7	17.5	35	24.5	15.5	2.5	2
4	**4**	**10-KQW04-99**	10.4	8	18	37	26	16	4.2	3
6	**6**	**10-KQW06-99**	12.8	10	20	41.5	31	17	9.0	4
8	**8**	**10-KQW08-99**	15.2	10	22.5	48	37	18.5	14.9	6
10	**10**	**10-KQW10-99**	18.5	14	25.5	55	43.5	21	25.0	9
12	**12**	**10-KQW12-99**	20.9	16	27	59.5	48	22	39.7	13

注) øDは最大径を意味します。

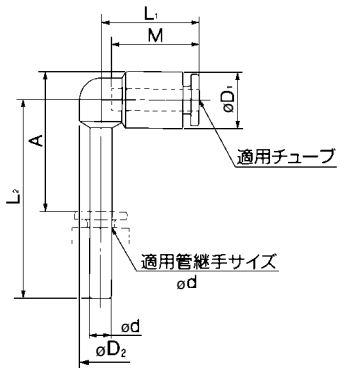

レジューサエルボ：10-KQL

適用チューブ外径 mm	適用管継手サイズ ød	型式	注) $øD_1$	$øD_2$	L_1	L_2	A	M	有効断面積 mm^2 ウレタン	質量 g	ロッド材質 樹脂	ロッド材質 金属
3.2	**4**	**10-KQL23-04**	9.6	7	17	25	13.5	15.5	2.5	2	○	
4	**6**	**10-KQL04-06**	10.4	8	18	26	14.5	16	4.2	3	○	
	8	**10-KQL04-08**		10		35	22			11		○
6	**8**	**10-KQL06-08**	12.8	10	19.5	30.5	18	17	9.0	12	○	
	10	**10-KQL06-10**			20	38.5	24			19		○
8	**10**	**10-KQL08-10**	15.2	12	22.5	33.5	20.5	18.5	14.9	20	○	
	12	**10-KQL08-12**			23	40.5	26			27		○
10	**12**	**10-KQL10-12**	18.5	17	26.5	42	29.5	21	25.0	29		○
12	**16**	**10-KQL12-16**	20.9	17	28.5	49.5	34.5	22	39.7	53		○

注) $øD_1$は最大径を意味します。

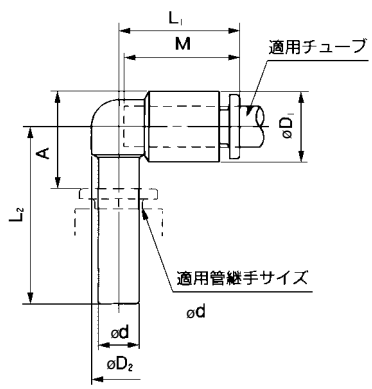

ロングエルボユニオン：10-KQW

M5の場合

Rの場合

適用チューブ外径 mm	接続ねじ R	型式	H (六角対辺)	注1) øD1	øD2	L1	L2	※A	M	有効断面積 mm² ウレタン	質量 g
3.2	M5×0.8	10-KQW23-M5	8	9.6	8	17.5	30	31	15.5	2.4	10
	1/8	10-KQW23-01S	10		10		37	38			19
	1/4	10-KQW23-02S	14				43	42			41
4	M5×0.8	10-KQW04-M5	8	10.4	8	18	30	32	16	3.0	11
	1/8	10-KQW04-01S	10		10		37.5	38.5		4.0	23
	1/4	10-KQW04-02S	14				43.5	42.5			38
6	M5×0.8	10-KQW06-M5	8	12.8	8	20	30.5	33.5	17	3.0	11
	1/8	10-KQW06-01S	10		10		40	42.5		8.6	26
	1/4	10-KQW06-02S	14				46	46.5			41
	3/8	10-KQW06-03S	17				48	48			67
8	1/8	10-KQW08-01S	12	15.2	12	23	43.5	47	18.5	14.2	30
	1/4	10-KQW08-02S	14				49.5	51			47
	3/8	10-KQW08-03S	17				51.5	52.5			74
10	1/4	10-KQW10-02S	17	18.5	17	26.5	56.5	59.5	21	23.8	66
	3/8	10-KQW10-03S					58.5	61			76
	1/2	10-KQW10-04S	22				65	66			145
12	1/4	10-KQW12-02S	17	20.9	17	28.5	57.5	62	22	37.7	68
	3/8	10-KQW12-03S					59.5	63.5			78
	1/2	10-KQW12-04S	22				66	68.5			147
16	3/8	10-KQW16-03S	22	26.5	20.9	34	69.5	76	25	59.9	101
	1/2	10-KQW16-04S					75	80		70.9	105

※ Rねじのねじ込み後の参考寸法
注1) øD1は最大径を意味します。

M5の場合

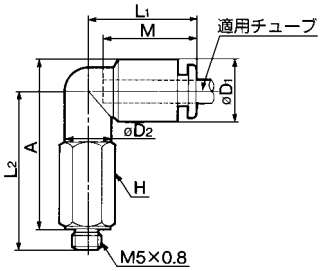

Rの場合

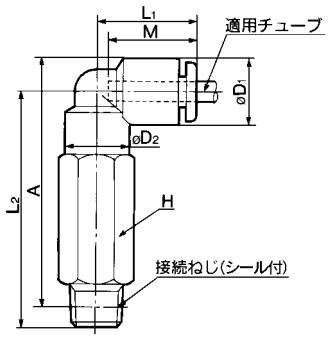

両口チーズユニオン：10-KQT

M5の場合

M6の場合

Rの場合

適用チューブ外径 mm	接続ねじ R	型式	H (六角対辺)	注1) øD1	øD2	L1	L2	※A	M	有効断面積 mm² ウレタン	質量 g
3.2	M5×0.8	10-KQT23-M5	7	8.4	—	15.3	13.2	14.3	12.7	2.7	3.2
	1/8	10-KQT23-01S	10	9.6	10	17.5	21.5	22.5	15.5	2.9	10
	1/4	10-KQT23-02S	14				25.5	24.5			20
4	M5×0.8	10-KQT04-M5	7	9.3	—	15.6	13.7	15.3	12.7	4.5	3.5
	M6×1.0	10-KQT04-M6	8				14.7				4.4
	1/8	10-KQT04-01S	10	10.4	10	18	22	23	16	4.1	13
	1/4	10-KQT04-02S	14				26	25			19
6	M5×0.8	10-KQT06-M5	7	11.6	—	16.1	14.7	17.4	13.5	4.5	4.4
	M6×1.0	10-KQT06-M6	8				15.7				5.3
	1/8	10-KQT06-01S	10	12.8	10	20	23	25.5	17	11.0	12
	1/4	10-KQT06-02S	14				27	27.5			20
	3/8	10-KQT06-03S	17				29	29			34
8	1/8	10-KQT08-01S	12	15.2	12	23	24.5	28	18.5	18.2	14
	1/4	10-KQT08-02S	14				28.5	30			22
	3/8	10-KQT08-03S	17				30.5	31.5			36
10	1/8	10-KQT10-01S	17	18.5	17	26.5	27	32	21	14.9	31
	1/4	10-KQT10-02S					30	33		25.0	29
	3/8	10-KQT10-03S					32	34.5			39
	1/2	10-KQT10-04S	22				36	37			66
12	1/4	10-KQT12-02S	17	20.9	17	28.5	31	35.5	22	45.2	31
	3/8	10-KQT12-03S					33	37			41
	1/2	10-KQT12-04S	22				37	39.5			68
16	3/8	10-KQT16-03S	22	26.5	20.9	34	38	44.5	25	59.9	112
	1/2	10-KQT16-04S					40.5	46		84.5	116

※ Rねじのねじ込み後の参考寸法
注1) øD1は最大径を意味します。

M5, M6の場合

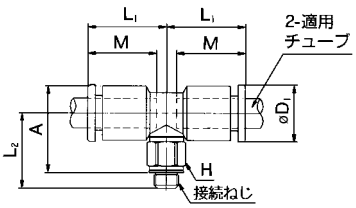

Rの場合

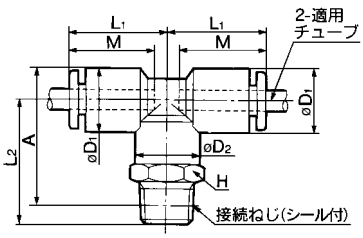

チーズ：10-KQT

適用チューブ外径 mm	型式	注1) øD	L	Q	M	有効断面積 mm² ウレタン	質量 g
3.2	**10-KQT23-00**	9.6	17.5	4.3	15.5	2.9	5
4	**10-KQT04-00**	10.4	18	4.5	16	4.4	7
6	**10-KQT06-00**	12.8	20	5.3	17	10.6	10
8	**10-KQT08-00**	15.2	23	6	18.5	17.7	15
10	**10-KQT10-00**	18.5	26.5	6.8	21	28.4	25
12	**10-KQT12-00**	20.9	28.5	7.5	22	45.4	29
16	**10-KQT16-00**	26.5	34	10	25	70.9	40

注1) øDは最大径を意味します。

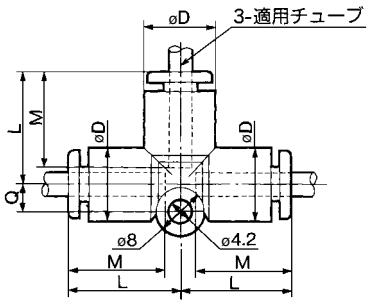

異径チーズ：10-KQT

適用チューブ外径mm ⓐ	ⓑ	型式	注1) øD₁	øD₂	L₁	L₂	Q	M₁	M₂	有効断面積 mm² ウレタン	質量 g
3.2	**4**	**10-KQT23-04**	10.4	9.6	18	17.5	4.3	16	15.5	3.5	5
4	**6**	**10-KQT04-06**	12.8	10.4	19.5	18	4.5	17	16	6.5	5
6	**8**	**10-KQT06-08**	15.2	12.8	22.5	20	5.3	18.5	17	16.4	8
8	**10**	**10-KQT08-10**	18.5	15.2	26.5	23	6	21	18.5	27.2	14
10	**12**	**10-KQT10-12**	20.9	18.5	28.5	26.5	6.8	22	21	44.5	21
12	**16**	**10-KQT12-16**	26.5	26.5	34	39	10	25	22	77.5	88

注1) øD₁は最大径を意味します。

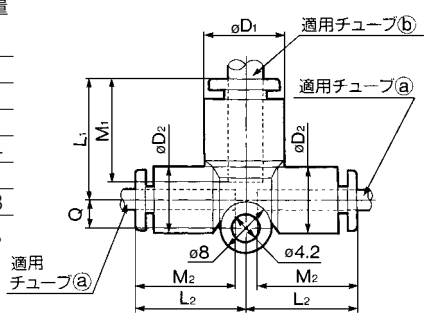

異径チーズ：10-KQT

適用チューブ外径mm ⓐ	ⓑ	型式	注) øD	L	Q	M₁	M₂	有効断面積 mm² ウレタン	質量 g
6	**4**	**10-KQT06-04**	12.8	20	5.3	17	16	4.4	10
8	**6**	**10-KQT08-06**	15.2	23	6	18.5	17	10.6	15
10	**8**	**10-KQT10-08**	18.5	26.5	7.5	21	18.5	17.7	25
12	**10**	**10-KQT12-10**	20.9	28.5	7.5	22	21	28.4	29

注) øDは最大径を意味します。

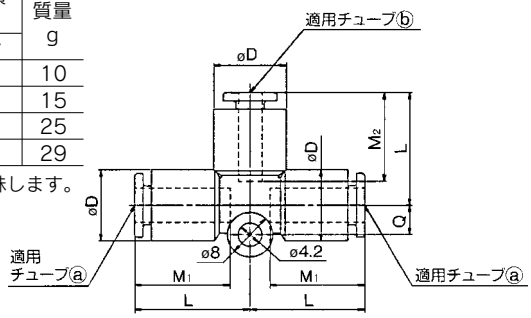

クロス：10-KQTW

適用チューブ外径 mm	型式	注) øD	L	Q	M	有効断面積 mm² ウレタン	質量 g
4	**10-KQTW04-00**	10.4	18	8.7	16	4.4	9
6	**10-KQTW06-00**	12.8	20	9.9	17	10.6	13
8	**10-KQTW08-00**	15.2	23	11.1	18.5	17.7	20
10	**10-KQTW10-00**	18.5	26.5	12.8	21	28.4	33
12	**10-KQTW12-00**	20.9	28.5	13.9	22	45.4	39

注) øDは最大径を意味します。

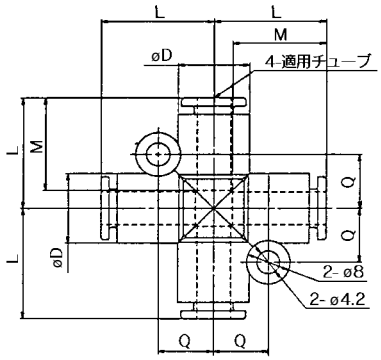

異径クロス：10-KQTX

適用チューブ外径mm ⓐ	ⓑ	型式	注) øD	L	Q	M₁	M₂	有効断面積 mm² ウレタン	質量 g
6	**8**	**10-KQTX06-08**	15.2	23	11.1	18.5	17	10.6	13
8	**10**	**10-KQTX08-10**	18.5	26.5	12.8	21	18.5	17.7	27
10	**12**	**10-KQTX10-12**	20.9	28.5	13.9	22	21	28.4	36

注) øDは最大径を意味します。

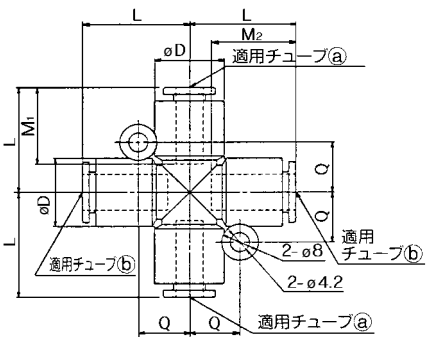

異径クロス：10-KQTY

適用チューブ外径mm ⓐ	適用チューブ外径mm ⓑ	型式	注) øD	L	Q	M_1	M_2	有効断面積 mm^2 ウレタン	質量 g
6	8	10-KQTY06-08	15.2	23	11.1	17	18.5	10.6	15
8	10	10-KQTY08-10	18.5	26.5	12.8	18.5	21	17.7	23
10	12	10-KQTY10-12	20.9	28.5	13.9	21	22	28.4	35

注) øDは最大径を意味します。

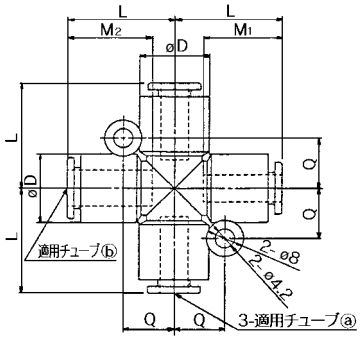

サービスチーズユニオン：10-KQY

M5の場合

M6の場合

Rの場合

適用チューブ外径 mm	接続ねじ R	型式	H (六角対辺)	注1) $øD_1$	$øD_2$	L_1	L_2	L_3	※A	M	有効断面積 mm^2 ウレタン	質量 g
3.2	M5×0.8	10-KQY23-M5	7	8.4	—	15.4	13.2	14.8	24.9	12.7	2.7	3.2
	1/8	10-KQY23-01S	10	9.6	10	17.5	21.5	—	35	15.5	2.9	10
	1/4	10-KQY23-02S	14				25.5		37			20
4	M5×0.8	10-KQY04-M5	7	9.3	—	15.6	13.7	14.8	25.4	12.7	4.5	3.5
	M6×1.0	10-KQY04-M6	8				14.7					6
	1/8	10-KQY04-01S	10	10.4	10	18	22	—	36	16	4.4	13
	1/4	10-KQY04-02S	14				26		38			19
6	M5×0.8	10-KQY06-M5	7	11.6	—	17.1	14.7	17.1	28.7	13.5	4.5	4.5
	M6×1.0	10-KQY06-M6	8				15.7					7
	1/8	10-KQY06-01S	10	12.8	10	20	23	—	39	17	10.6	12
	1/4	10-KQY06-02S	14				27		41			20
	3/8	10-KQY06-03S	17				29		42.5			34
8	1/8	10-KQY08-01S	12	15.2	12	23	24.5	—	43.5	18.5	17.7	14
	1/4	10-KQY08-02S	14				28.5		45.5			22
	3/8	10-KQY08-03S	17				30.5		47			36
10	1/8	10-KQY10-01S	17	18.5	17	26.5	27	—	49.5	21	28.4	31
	1/4	10-KQY10-02S					30		50.5			29
	3/8	10-KQY10-03S					32		52			39
	1/2	10-KQY10-04S	22				36		54.5			66
12	1/4	10-KQY12-02S	17	20.9	17	28.5	31	—	53.5	22	45.4	31
	3/8	10-KQY12-03S					33		55			41
	1/2	10-KQY12-04S	22				37		57.5			68
16	3/8	10-KQY16-03S	22	26.5	20.9	34	38	—	65.5	25	68.4	112
	1/2	10-KQY16-04S					41		67		95.4	116

※ Rねじのねじ込み後の参考寸法
注1) $øD_1$は最大径を意味します。

M5, M6の場合

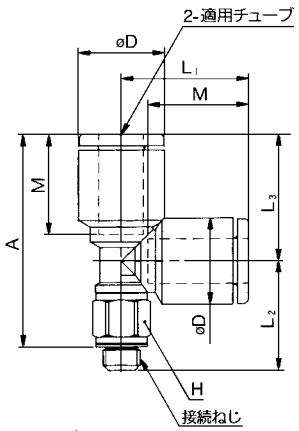

Rの場合

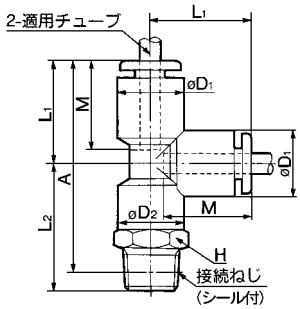

デルタユニオン：10-KQD

M5, M6の場合

Rの場合

適用チューブ外径 mm	接続ねじ R	型式	H (六角対辺)	注) øD	L_1	L_2	※A	M	Q	有効断面積 mm² ウレタン	質量 g
4	M5×0.8	10-KQD04-M5	11	10.4	18.5	24	25.5	16	8.7	2.2	10
	M6×1.0	10-KQD04-M6				24.5				4.3	
	1/8	10-KQD04-01S				26.5	27.5			6.0	12
	1/4	10-KQD04-02S	14			30.5	29.5				21
6	M5×0.8	10-KQD06-M5	13	12.8	20.5	26	28.5	17	9.9	4.3	12
	M6×1.0	10-KQD06-M6				26.5					
	1/8	10-KQD06-01S				29	31.5			11.0	14
	1/4	10-KQD06-02S	14			32.5	33				21
	3/8	10-KQD06-03S	17			34.5	34.5				34
8	1/8	10-KQD08-01S	17	15.2	23.5	33.5	37	18.5	11.1	18.2	26
	1/4	10-KQD08-02S				36.5	38				
	3/8	10-KQD08-03S				37.5	38.5				35
10	1/4	10-KQD10-02S	19	18.5	26.5	39.5	43	21	12.8	29.0	39
	3/8	10-KQD10-03S				40.5	43.5				40
	1/2	10-KQD10-04S	22			44	45				62
12	1/4	10-KQD12-02S	22	20.9	28.5	42	46.5	22	13.9	45.2	55
	3/8	10-KQD12-03S				43	47				56
	1/2	10-KQD12-04S				46	48.5				63

※ Rねじのねじ込み後の参考寸法

注) øDは最大径を意味します。

M5, M6の場合

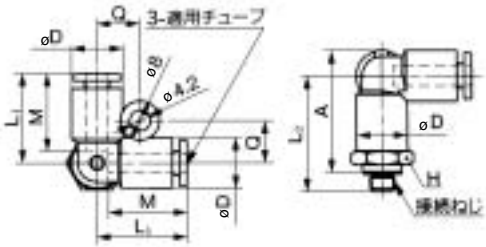

Rの場合

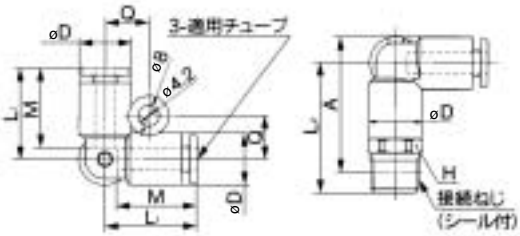

デルタ：10-KQD

適用チューブ外径 mm	型式	注) øD	L	Q	M	有効断面積 mm² ウレタン	質量 g
4	10-KQD04-00	10.4	18.5	8.7	16	4.1	5
6	10-KQD06-00	12.8	20.5	9.9	17	11.0	7
8	10-KQD08-00	15.2	23.5	11.1	18.5	18.2	11
10	10-KQD10-00	18.5	26.5	12.8	21	29.0	19
12	10-KQD12-00	20.9	28.5	13.9	22	45.2	24

注) øDは最大径を意味します。

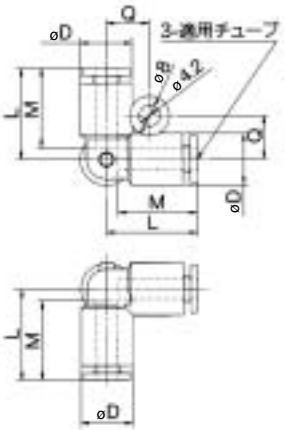

ブランチ：10-KQU

M5, M6の場合

Rの場合

適用チューブ外径 mm	接続ねじ R	型式	H (六角対辺)	注1) øD	L	P	※A	M	有効断面積 mm² ウレタン	質量 g
3.2	M5×0.8	10-KQU23-M5	10	9.6	38	9.6	34.5	15.5	2.2	9
	1/8	10-KQU23-01S	11		41		37		2.9	14
	1/4	10-KQU23-02S	14		44		38			
4	M5×0.8	10-KQU04-M5	11	10.4	39.5	10.4	36	16	2.2	4
	M6×1.0	10-KQU04-M6			40					10
	1/8	10-KQU04-01S			42		38		4.2	11
	1/4	10-KQU04-02S	14		46		40			20
6	M5×0.8	10-KQU06-M5	13	12.8	42.5	12.8	39	17	2.2	12
	M6×1.0	10-KQU06-M6			43					
	1/8	10-KQU06-01S			45.5		41.5		10.6	11
	1/4	10-KQU06-02S	14		49		43			21
	3/8	10-KQU06-03S	17		51		44.5			34
8	1/8	10-KQU08-01S	17	15.2	52.5	15.2	48.5	18.5	17.7	15
	1/4	10-KQU08-02S			55.5		49.5			23
	3/8	10-KQU08-03S			56.5		50			35
10	1/4	10-KQU10-02S	19	18.5	61	18.5	55	21	28.4	30
	3/8	10-KQU10-03S			62		55.5			40
	1/2	10-KQU10-04S	22		65		57			65
12	1/4	10-KQU12-02S	22	20.9	64.5	20.9	58.5	22	45.4	32
	3/8	10-KQU12-03S			65.5		59			40
	1/2	10-KQU12-04S			68.5		60.5			65
16	3/8	10-KQU16-03S	27	26.5	76	26.5	69.5	25	68.4	106
	1/2	10-KQU16-04S			79		71		81.1	111

※ Rねじのねじ込み後の参考寸法

注1) øDは最大径を意味します。

M5, M6の場合

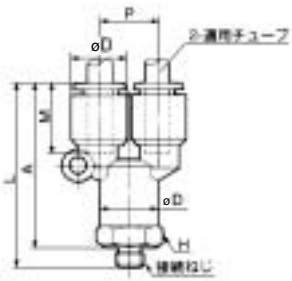

Rの場合

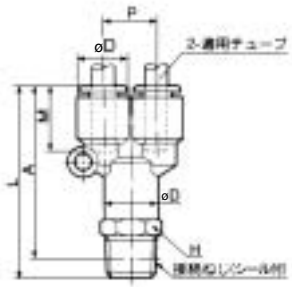

ダブルブランチ：10-KQUD

適用チューブ外径 mm	接続ねじ R	型式	H (六角対辺)	注) øD1	øD2	L	I	※A	Q	M	P	有効断面積 mm² ウレタン	質量 g
4	1/8	10-KQUD04-01S	13	10.4	12.8	43.5	21	39.5	9.7	16	10.4	4.2	17
	1/4	10-KQUD04-02S	14			47		41					25
6	1/8	10-KQUD06-01S	17	12.8	15.2	50.5	26	46.5	11.7	17	12.8	10.6	29
	1/4	10-KQUD06-02S				53.5		47.5					

※ Rねじのねじ込み後の参考寸法

注) øD1は最大径を意味します。

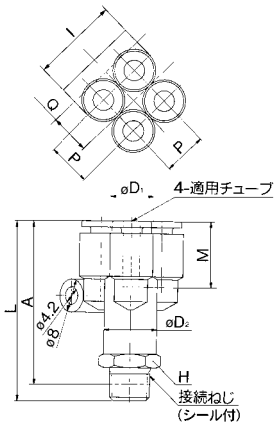

ユニオンワイ：10-KQU

適用チューブ外径 mm	型式	注1) øD	L1	L2	P	Q	M	有効断面積 mm² ウレタン	質量 g
3.2	10-KQU23-00	9.6	33	17.5	9.6	9	15.5	2.9	5
4	10-KQU04-00	10.4	34	18	10.4	9.7	16	4.2	7
6	10-KQU06-00	12.8	37	20	12.8	11.7	17	10.6	9
8	10-KQU08-00	15.2	42.5	24.5	15.2	13.7	18.5	17.7	11
10	10-KQU10-00	18.5	48	27.5	18.5	16.1	21	28.4	16
12	10-KQU12-00	20.9	51	30	20.9	18.1	22	45.4	23
16	10-KQU16-00	26.5	61.5	36.5	26.5	23	25	81.1	54

注1) øDは最大径を意味します。

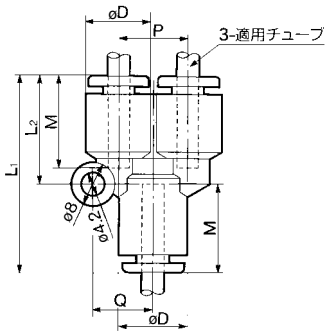

異径ユニオンワイ：10-KQU

適用チューブ外径mm ⓐ	ⓑ	型式	注) øD1	注) øD2	L1	L2	P	Q	M1	M2	有効断面積 mm² ウレタン	質量 g
3.2	4	10-KQU23-04	9.6	10.4	33.5	17.5	9.6	9	15.5	16	2.7	5
4	6	10-KQU04-06	10.4	12.8	35	18	10.4	9.7	16	17	4.2	6
6	8	10-KQU06-08	12.8	15.2	39.5	20	12.8	11.7	17	18.5	10.6	11
8	10	10-KQU08-10	15.2	18.5	45	24.5	15.2	13.7	18.5	21	17.7	18
10	12	10-KQU10-12	18.5	20.9	49	27.5	18.5	16.1	21	22	28.4	27
12	16	10-KQU12-16	26.5	26.5	66.5	41.5	26.5	23	22	25	45.4	100

注) øD1.øD2は最大径を意味します。

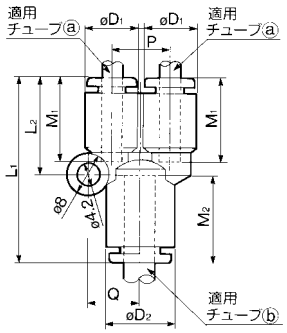

異径ダブルユニオンワイ：10-KQUD

適用チューブ外径mm ⓐ	ⓑ	型式	注) øD1	注) øD2	L1	L2	P	I	Q	M1	M2	有効断面積 mm² ウレタン	質量 g
4	6	10-KQUD04-06	10.4	12.8	35.5	18.2	10.4	21	9.7	16	17	4.2	10
6	8	10-KQUD06-08	12.8	15.2	40.5	20.3	12.8	26	11.7	17	18.5	10.6	17

注) øD1.øD2は最大径を意味します。

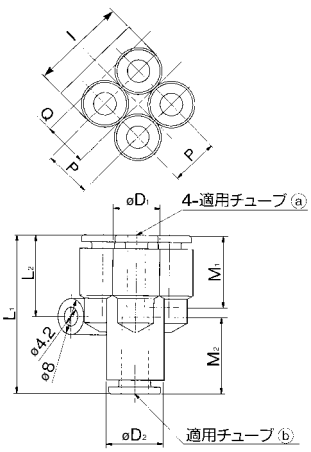

ブランチユニオンワイ：10-KQU

適用チューブ外径 mm	適用管継手サイズ ød	型式	注1) øD	L_1	L_2	P	Q	A	M	有効断面積 mm^2 ウレタン	質量 g	材質 樹脂	材質 金属
3.2	**3.2**	**10-KQU23-99**	9.6	50	17.5	9.6	9	35	15.5	2.9	6	○	
4	**4**	**10-KQU04-99**	10.4	51.5	18	10.4	9.7	35.5	16	4.2	12	○	
6	**6**	**10-KQU06-99**	12.8	55.5	20	12.8	11.7	38.5	17	10.6	18	○	
8	**8**	**10-KQU08-99**	15.2	64.5	24.5	15.2	13.7	46	18.5	17.7	21		○
10	**10**	**10-KQU10-99**	18.5	71.5	27.5	18.5	16.1	50.5	21	28.4	26		○
12	**12**	**10-KQU12-99**	20.9	75.5	30	20.9	18.1	53.5	22	45.4	32		○
16	**16**	**10-KQU16-99**	26.5	90	36.5	26.5	23	65	25	81.1	78		○

注1) øDは最大径を意味します。

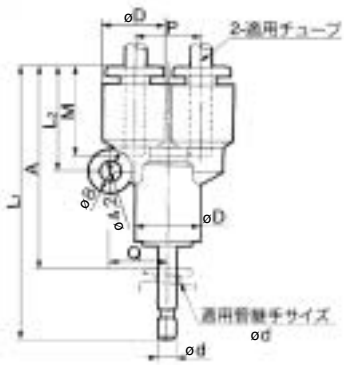

ダブルブランチユニオンワイ：10-KQXD

適用チューブ外径 mm	適用管継手サイズ ød	型式	注) $øD_1$	$øD_2$	L_1	L_2	I	Q	A	P	M	有効断面積 mm^2 ウレタン	質量 g	材質 樹脂	材質 金属
4	**6**	**10-KQXD04-06**	10.4	12.8	54	18.2	21	9.7	37	10.4	16	4.2	10	○	
6	**8**	**10-KQXD06-08**	12.8	15.2	62.5	20.3	26	11.7	44	12.8	17	10.6	23		○

注) $øD_1$は最大径を意味します。

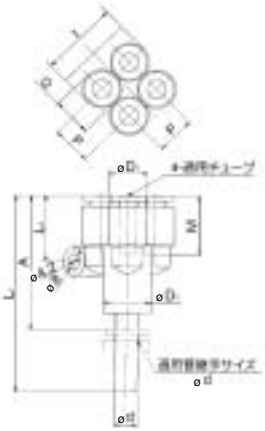

異径ブランチユニオンワイ：10-KQX

適用チューブ外径 mm	適用管継手サイズ ød	型式	注) $øD_1$	$øD_2$	L_1	L_2	A	P	Q	M	有効断面積 mm^2 ウレタン	質量 g	材質 樹脂	材質 金属
4	**6**	**10-KQX04-06**	10.4	12.8	53.5	18.5	36.5	10.4	9.7	16	4.2	7	○	
6	**8**	**10-KQX06-08**	12.8	15.2	61.5	20.5	43	12.8	11.7	17	10.6	18		○
8	**10**	**10-KQX08-10**	15.2	18.5	68.5	24.5	47.5	15.2	13.7	18.5	17.7	28		○
10	**12**	**10-KQX10-12**	18.5	20.9	73.5	27.5	51.5	18.5	16.1	21	28.4	42		○

注) $øD_1$は最大径を意味します。

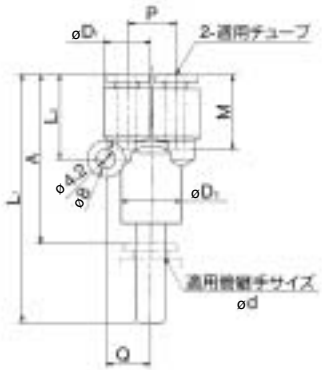

レジューサ：10-KQR

適用チューブ外径 mm	適用管継手サイズ ød	型式	注1) øD	L	A	M	有効断面積 mm² ウレタン	質量 g
3.2	**4**	**10-KQR23-04**	9.6	33.5	18.5	15.5	2.9	2
4	**6**	**10-KQR04-06**	10.4	34.5	17.5	16	4	1.8
	8	**10-KQR04-08**		36.5	18			2.0
	10	**10-KQR04-10**	12.8	39.5	18.5			3.3
6	**4**	**10-KQR06-04**	12.8	37	21	17	4	2.5
	8	**10-KQR06-08**	12.8	37	18.5		10.4	2.5
	10	**10-KQR06-10**		39.5	18.5			3
	12	**10-KQR06-12**	15.2	42	20			4.7
8	**10**	**10-KQR08-10**	15.2	41	20	18.5	18.0	4.0
	12	**10-KQR08-12**		42				4.6
10	**12**	**10-KQR10-12**	18.5	44.5	23	21	32.8	33
	16	**10-KQR10-16**	20.9	50.5	25.5		35.1	42
12	**16**	**10-KQR12-16**	20.9	50.5	25.5	22	38.7	37

注1) øDは最大径を意味します。

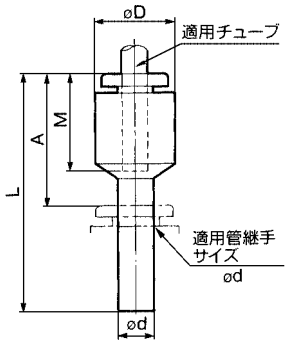

隔壁用ユニオン：10-KQE

適用チューブ外径 mm	型式	T (M)	H (六角対辺)	L	取付穴	M	有効断面積 mm² ウレタン	質量 g
3.2	**10-KQE23-00**	M12×1	14	31.5	13	15.5	2.9	26
4	**10-KQE04-00**	M12×1	14	32.5	13	16	4	26
6	**10-KQE06-00**	M14×1	17	34.5	15	17	10.4	33
8	**10-KQE08-00**	M16×1	19	38	17	18.5	18.0	52
10	**10-KQE10-00**	M20×1	24	42.5	21	21	29.5	70
12	**10-KQE12-00**	M22×1	27	44	23	22	46.1	90
16	**10-KQE16-00**	M28×1.5	32	51	29	25	80.6	115

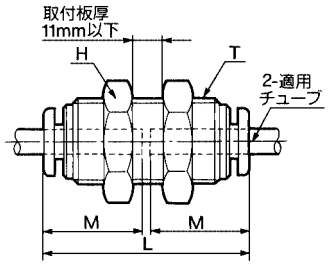

隔壁用エルボ：10-KQLE

適用チューブ外径 mm	型式	T	H_1 (六角対辺)	H_2 (六角対辺)	B	E	注) øD	取付穴	M	有効断面積 mm² ウレタン	質量 g
4	**10-KQLE04-00**	M12×1	14	14	18.5	31	10.4	13	16	4.2	18
6	**10-KQLE06-00**	M14×1	17	17	20.5	34	12.8	15	17	9.0	25
8	**10-KQLE08-00**	M16×1	17	19	23.5	38.5	15.2	17	18.5	14.9	33
10	**10-KQLE10-00**	M20×1	22	24	26.5	43.5	18.5	21	21	25.0	63
12	**10-KQLE12-00**	M22×1	24	27	28.5	45.5	20.9	23	22	39.7	77

注) øD は最大径を意味します。

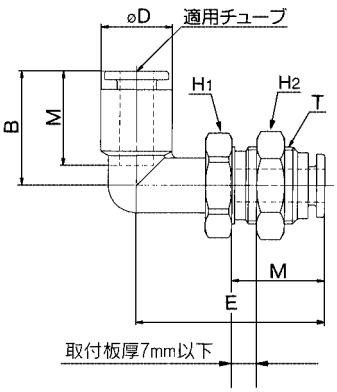

隔壁用メスユニオン：10-KQE

適用チューブ外径 mm	接続ねじ Rc	型式	T (M)	H_1 (六角対辺)	H_2 (六角対辺)	L_1	L_2	取付穴	M	有効断面積 mm² ウレタン	質量 g
3.2	1/4	**10-KQE23-02**	M12×1	17	14	31.5	15	13	15.5	2.9	13
4	1/8	**10-KQE04-01**	M12×1	14	14	27.5	11	13	16	4	16
	1/4	**10-KQE04-02**		17		31	15				35
6	1/8	**10-KQE06-01**	M14×1	17	17	28	11	15	17	10.4	25
	1/4	**10-KQE06-02**				31.5	15				40
	3/8	**10-KQE06-03**		19		33.5	17				29
8	1/8	**10-KQE08-01**	M16×1	17	19	27.5	7.5	17	18.5	18.0	28
	1/4	**10-KQE08-02**				33	13				27
	3/8	**10-KQE08-03**		19		35	15				48
10	1/4	**10-KQE10-02**	M20×1	22	24	34.5	12.5	21	21	29.5	53
	3/8	**10-KQE10-03**		22		36.5	15				67
12	3/8	**10-KQE12-03**	M22×1	24	27	37	14	23	22	46.1	92
	1/2	**10-KQE12-04**				41	18				59
16	3/8	**10-KQE16-03**	M28×1.5	30	32	40	14	29	25	80.6	127
	1/2	**10-KQE16-04**				44	18				132

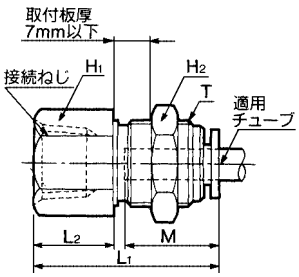

アダプタ：10-KQN

適用管継手サイズød	接続ねじR	型式	H（六角対辺）	L	※A	M	ød	質量g
4	M5×0.8	10-KQN04-M5	7	32	29	13	2.5	2
	1/8	10-KQN04-01S	10	34	30	14		6
6	M5×0.8	10-KQN06-M5	7	33	30	13	2.5	2
	1/8	10-KQN06-01S	10	35	31	14	4.5	5
	1/4	10-KQN06-02S	14	37.5	31.5	14.5		14
8	1/4	10-KQN08-02S	14	39	33	14.5	6	17
	3/8	10-KQN08-03S	17	41	34.5	16		30
10	3/8	10-KQN10-03S	17	46	39.5	18.5	7.5	31

※ Rねじのねじ込み後の参考寸法

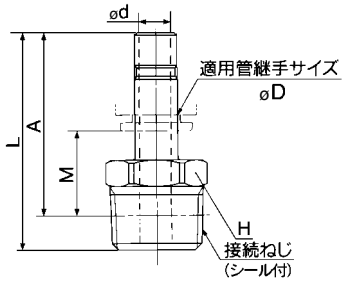

ニップル：10-KQN

適用管継手øD	型式	L	M	ød	質量g	材質 樹脂	材質 金属
4	10-KQN04-99	37	16	2.5	1	○	
6	10-KQN06-99	39	17	4	2	○	
8	10-KQN08-99	43	18.5	6	2	○	
10	10-KQN10-99	49	21	7.5	4	○	
12	10-KQN12-99	52	22	9	20.6		○
16	10-KQN16-99	57	25	13	31		○

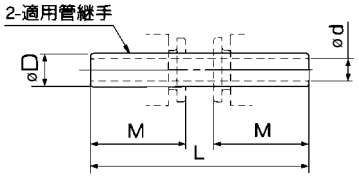

異径ニップル：10-KQN

適用管継手 ⓐ	適用管継手 ⓑ	型式	L	M_1	M_2	ød	質量g	材質 樹脂	材質 金属
4	6	10-KQN04-06	38	17	16	2.5	2	○	
6	8	10-KQN06-08	42	18.5	17	4	2	○	
8	10	10-KQN08-10	47	21	18.5	6	13.2	○	
10	12	10-KQN10-12	51	22	21	8	18.2		○
12	16	10-KQN12-16	55	25	22	9	29		○

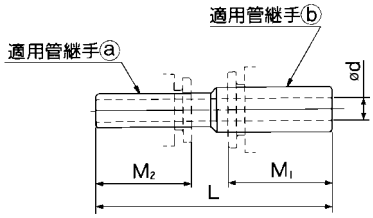

チューブキャップ：10-KQC

適用チューブ外径mm	型式	注）øD	L	M	質量g
4	10-KQC04-00	10.4	17	16	3
6	10-KQC06-00	12.8	18.5	17	3
8	10-KQC08-00	15.2	20.5	18.5	4
10	10-KQC10-00	18.5	23	21	6
12	10-KQC12-00	20.9	24	22	8
16	10-KQC16-00	26.5	28	25	13

注）øDは最大径を意味します。

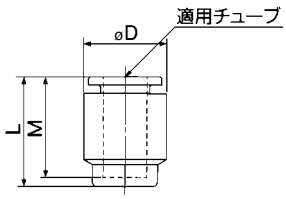

カラーキャップ：10-KQC

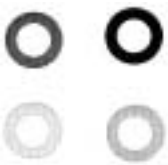

適用チューブ外径mm	型式	$øD_1$	$øD_2$	L	質量g	適用
4	10-KQC-04□	10.1	5.2	2.9	0.1	
4	10-KQC-04A-□	8.5	5	2.2	0.1	KQH、KQ2H04-M5、M6 KQS、KQ2S04-M5、M6
4	10-KQC-04B-□	9.7	5	2.2	0.1	KQL、KQ2L04-M5、M6 KQT、KQ2T04-M5、M6 KQY、KQ2Y04-M5、M6
6	10-KQC-06□	12.1	7.2	2.9	0.1	
6	10-KQC-06A-□	10.5	7	2.2	0.1	KQH、KQ2H06-M5、M6 KQS、KQ2S06-M5、M6
6	10-KQC-06B-□	12.0	7	2.2	0.1	KQL、KQ2L06-M5、M6 KQT、KQ2T06-M5、M6 KQY、KQ2Y06-M5、M6
8	10-KQC-08□	14.1	9.2	2.9	0.1	
10	10-KQC-10□	17.1	11.2		0.2	
12	10-KQC-12□	19.1	13.2		0.2	
16	10-KQC-16□	26.3	17.2	3.9	0.3	

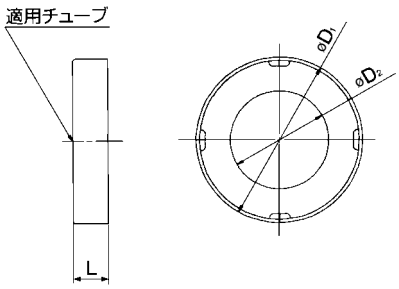

□内の色表示は、 B(黒色)、R(赤色)、YR(橙色)、BR(茶色)、Y(黄色)、G(緑色)、CB(空色)、GR(灰色)、W(白色)、BU(青色)、

プラグ：10-KQP
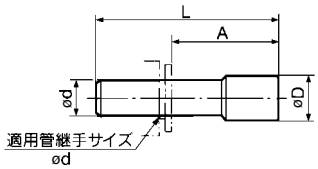
適用管継手サイズød	型式	øD	L	A	質量g
3.2	10-KQP-23	5	31.5	16	1
4	10-KQP-04	6	32	16	1
6	10-KQP-06	8	35	18	1
8	10-KQP-08	10	39	20.5	2
10	10-KQP-10	12	43	22	3.5
12	10-KQP-12	14	45.5	24	5
16	10-KQP-16	20.9	47	22	8