⚠『本製品は個別対応品のため納期及び価格を当社営業に確認願います。』

SP127X-026J
P: RP

SMC　P.G.Information (特定開発品情報)

SMC 株式会社
本社 〒101-0021
東京都千代田区外神田 4-14-1
秋葉原 UDX 15 階
URL: http://www.smcworld.com

# 小型真空ユニット ／ ZZB※-※-X116

## ■特　長:

フィールドバス CC-Link 対応 SI ユニット付マニホールド

## ■仕　様:

・CC-Link 対応
（供給弁、破壊弁のみ対応。
圧力センサ、真空用圧力スイッチは別途配線が必要です）

**※上記以外の仕様は標準品と同等です。**

## ■型式表示方法:

◇ マニホールド型式

ZZB※ － ※※※ － X116 － ※

**連数**

| | |
|---|---|
| 01 | 1 連 |
| ⋮ | ⋮ |
| 08 | 8 連 |

**センサ/スイッチ取付対応**

| | |
|---|---|
| 無 | 非対応ベース |
| S | 対応ベース |

※単体型式で圧力センサ、
真空用圧力スイッチ付を選択した場合、
「S」を選択してください。

**SI ユニット**

| | |
|---|---|
| 無記号 | 有 |
| N | 無 |

※SI ユニット品番は
EX121-SMJ1 となります。
詳細の仕様は、
当社カタログ
Best Pneumatics①を
ご参照ください。

**共通破壊圧(PD)ポート有無**

| | |
|---|---|
| 無記号 | PD ポート無(PV=PD) |
| M5 | PD ポート有<br>M5×0.8(PV≠PD) |

**共通供給圧(PV)ポート管接続口径**

| | |
|---|---|
| 01 | Rc 1/8 |
| 01N | NPT 1/8 |
| 01F | G 1/8 |
| M5 | M5×0.8 |

## ■型式表示方法:

### ◇単体型式 （マニホールド用、定格電圧:DC24V）

ZB※3※ － K15※※ － ※※ － ※※

**ノズル呼び径**

| 記号 | ノズル呼び径 | 標準供給圧力 |
|---|---|---|
| 00（※1） | － | － |
| 03 | 0.3 | 0.35MPa |
| 04 | 0.4 | 0.35MPa |
| 05 | 0.5 | 0.35MPa |
| 06 | 0.6 | 0.5MPa |

※1 真空ポンプシステムのみ

**排気方式**

| | |
|---|---|
| 0 | 真空ポンプシステム用（サイレンサなし） |
| 1 | サイレンサ排気（個別排気） |

**供給弁・破壊弁組合せ**

| 記号 | 供給弁 | 破壊弁 | 適用 | | | |
|---|---|---|---|---|---|---|
| | | | エジェクタ | | ポンプシステム | |
| | | | PV = PD | PV ≠ PD | PV = PD | PV ≠ PD |
| K1 | N.C. | N.C. | ● | ● | － | ● |

**リード線取出し方法**

| | |
|---|---|
| L | L 型プラグコネクタ |
| M（※2） | M 型プラグコネクタ |

※2 M 形は圧力センサ、真空用圧力スイッチ付には選択不可

**手動操作方法**

| | |
|---|---|
| 無記号 | ノンロックプッシュ式 |
| B | ロック付（要工具形）準標準 |

**オプション**

| | |
|---|---|
| 無記号 | オプションなし |
| K | ドライバ操作形破壊ニードル |

**真空（V）ポート （ワンタッチ管継手）**

| 記号 | 適用チューブ外径 | 形状 |
|---|---|---|
| C2 | φ2 （ミリ） | ストレート |
| C4 | φ4 （ミリ） | |
| N1 | φ1/8″ （インチ） | |
| N3 | φ5/32″ （インチ） | |
| L2 | φ2 （ミリ） | エルボ |
| L4 | φ4 （ミリ） | |
| LN1 | φ1/8″ （インチ） | |
| LN3 | φ5/32″ （インチ） | |

**真空用圧力スイッチ用コネクタ付リード線**

| | |
|---|---|
| 無記号 | コネクタなし（圧力センサの場合は指定不要） |
| G | コネクタ付リード線 コネクタカバー付 リード線長さ 2m |

**圧力センサ/真空用圧力スイッチ仕様**

| 記号 | 種類 | 圧力範囲（kPa） | 仕様 | |
|---|---|---|---|---|
| 無記号 | 圧力センサ/真空用圧力スイッチなし | | | |
| P1 | 圧力センサ | 0～-101 | 出力 1～5V、精度±2%F.S.以下 | |
| P3 | | -100～100 | 出力 1～5V、精度±2%F.S.以下 | |
| EA | 真空用圧力スイッチ | 0～-101 | NPN 2 出力 | 単位切換機能付 （※3） |
| EAM | | | | SI 単位固定(kPa) |
| EAP | | | | 単位切換機能付 （※3）（初期値 psi） |
| EB | | | PNP 2 出力 | 単位切換機能付 （※3） |
| EBM | | | | SI 単位固定(kPa) |
| EBP | | | | 単位切換機能付 （※3）（初期値 psi） |
| FA | | -100～100 | NPN 2 出力 | 単位切換機能付 （※3） |
| FAM | | | | SI 単位固定(kPa) |
| FAP | | | | 単位切換機能付 （※3）（初期値 psi） |
| FB | | | PNP 2 出力 | 単位切換機能付 （※3） |
| FBM | | | | SI 単位固定(kPa) |
| FBP | | | | 単位切換機能付 （※3）（初期値 psi） |

※3 「単位切換機能付」は、新計量法により、日本国内での使用不可

## ■外形寸法: mm

### ◇ZZB※-※-X116

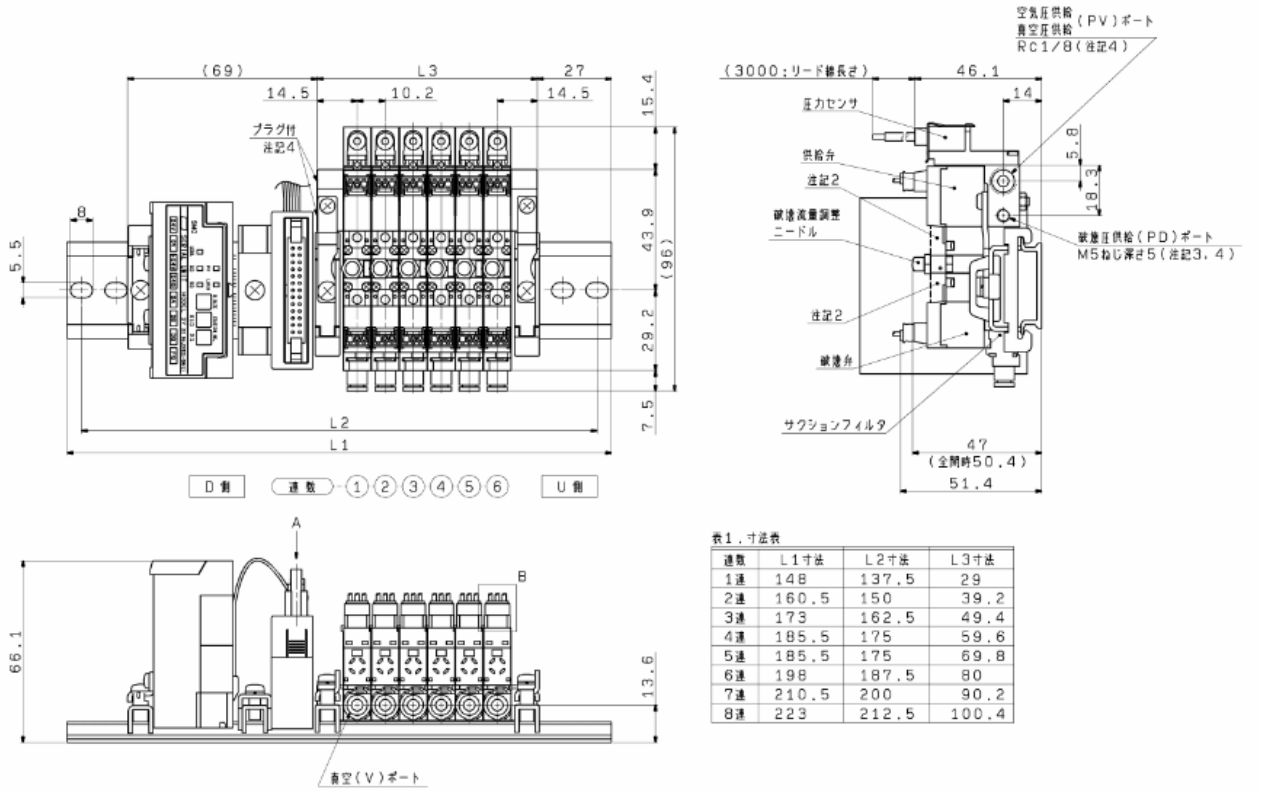


表1.寸法表

| 連数 | L1寸法 | L2寸法 | L3寸法 |
|---|---|---|---|
| 1連 | 148 | 137.5 | 29 |
| 2連 | 160.5 | 150 | 39.2 |
| 3連 | 173 | 162.5 | 49.4 |
| 4連 | 185.5 | 175 | 59.6 |
| 5連 | 185.5 | 175 | 69.8 |
| 6連 | 198 | 187.5 | 80 |
| 7連 | 210.5 | 200 | 90.2 |
| 8連 | 223 | 212.5 | 100.4 |

注記 1) 上図は ZZB※-S01M5-X116

＊ZB※3※-K15L-P1/P3-C4 を示します。

注記 2) 手動操作がロック式の場合は破線の形状となります。

注記 3) PV=PD 使用の場合、ポートはありません。

注記 4) PV および PD ポートは、V ポートから見て右側のみ。左側にはプラグがつきます。

## ■空気圧回路図

ZZB※-S※M5-X116

*ZB0030-K15※※-P※-※※の場合

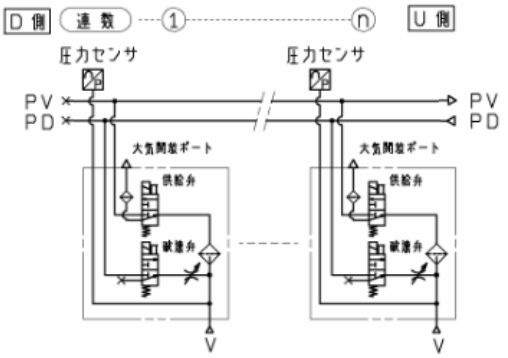


ZZB※-S※M5-X116

*ZB※31-K15※※-P※-※※の場合

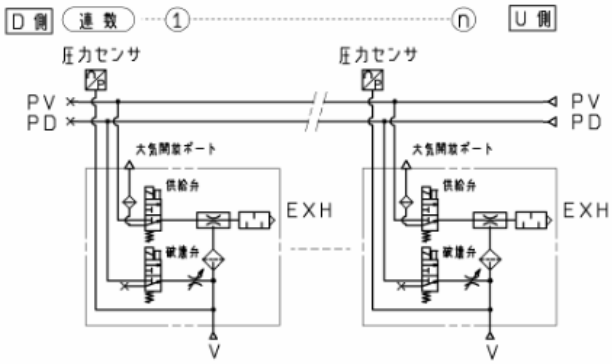

# ■その他

※1　手配は、マニホールド型式と単体型式を合わせて手配してください。

手配例）

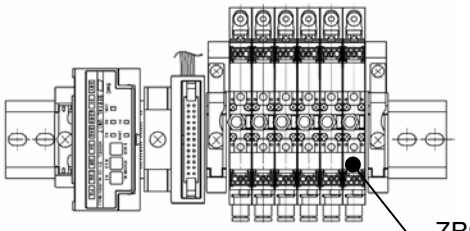

ZB0631-K15L-P1-C4

ZZB06-S01M5-X116・・・・・・・1

＊ZB0631-K15L-P1-C4・・・・6

単体型式には組込みを示す「＊」を付けてください。

※2　圧力センサ、真空用圧力スイッチは、別途配線が必要になります。

※3　その他の通信プロトコル（EtherNet/IP™、DeviceNet™、CompoNet™、Profinet、Profibus、EtherCAT®）についても対応可能ですので、最寄りの営業所までお問い合わせください。

■商標に関して

EtherNet/IP™ is a trademark of ODVA.
DeviceNet™ is a trademark of ODVA.
CompoNet™ is a trademark of ODVA.
EtherCAT® is registered trademark and patented technology, licensed by Beckhoff Automation GmbH, Germany.

⚠ 注意:　製品を安全にご使用いただくために、使用前には必ず弊社 Best Pneumatics（総合カタログ）『**安全上のご注意**』の内容をよく読み、理解してからご使用ください。

©2013 SMC Corporation All Rights Reserved