⚠『本製品は個別対応品のため納期及び価格を当社営業に確認願います。』

SP121X-020J
P: RQ

SMC　*P.G.Information* *(特定開発品情報)*

SMC 株式会社
本社　〒101-0021
東京都千代田区外神田 4-14-1
秋葉原 UDX 15 階
URL: http://www.smcworld.com

5 ポートソレノイドバルブ　／　SY シリーズ

■特　長:

頻繁なマニュアル操作に対応！
・押しボタンタイプ（キノコ頭）の
マニュアルを用意

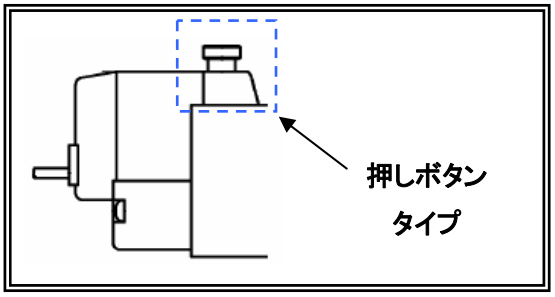

型　式	マニュアル仕様
品番末尾:-X484	押しボタン（キノコ頭）タイプ

■仕　様:

特長に記載したマニュアル仕様以外は標準品と同様です。
仕様の詳細は標準品 SY シリーズのカタログをご参照願います。

■型式表示方法:

◇SY※※※※-X484

SY※※※0※※－※※※－※※※－※－X484

シリーズ

3	SY3000
5	SY5000
7	SY7000

切換方式

ボディ形式

20	20 型
40	40 型
60	60 型

パイロット方式

コイル仕様

ブラケット

ねじの種類

管接続口径

ランプ・サージ電圧保護回路

リード線取出し方法
注）D, Y タイプは除く

定格電圧

注）各項目の詳細は標準品 SY シリーズのカタログをご参照願います。

■外形寸法: mm

◇SY3※※0-X484

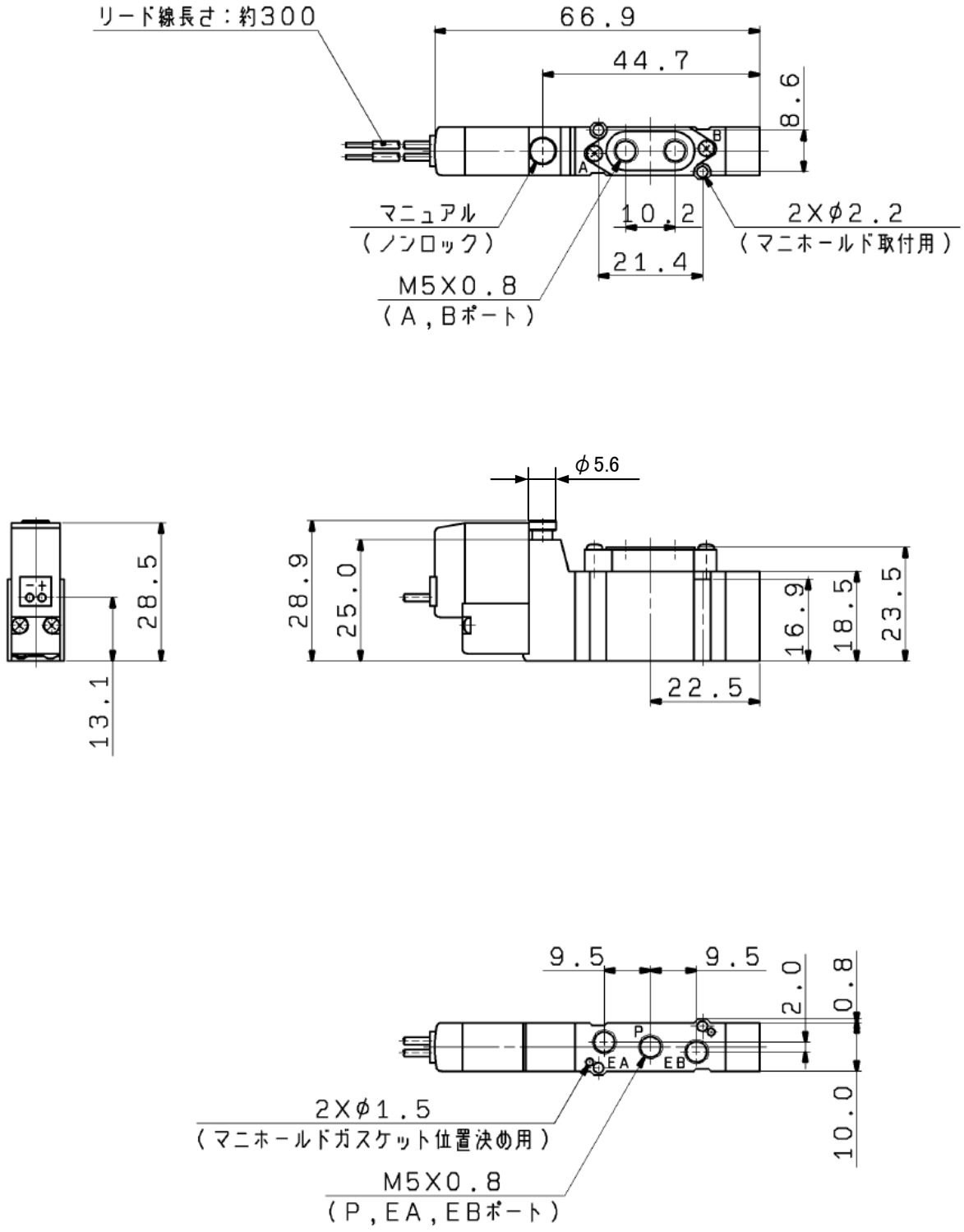

※図は SY3120-5G-M5-X484 の場合を示します。

◇SY5※※0-X484

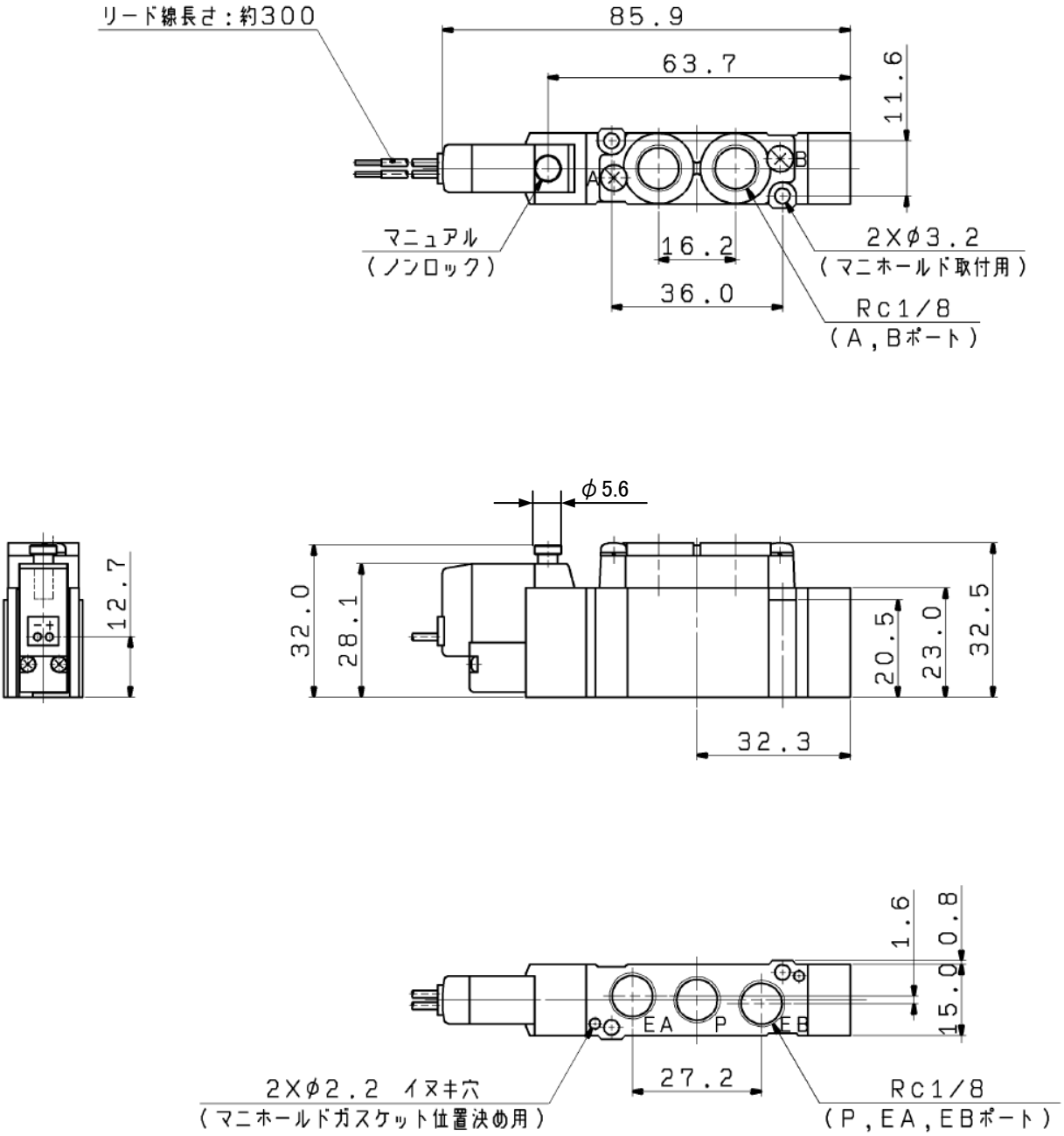

※図は SY5120-5G-01-X484 の場合を示します。

◇SY7※※0-X484

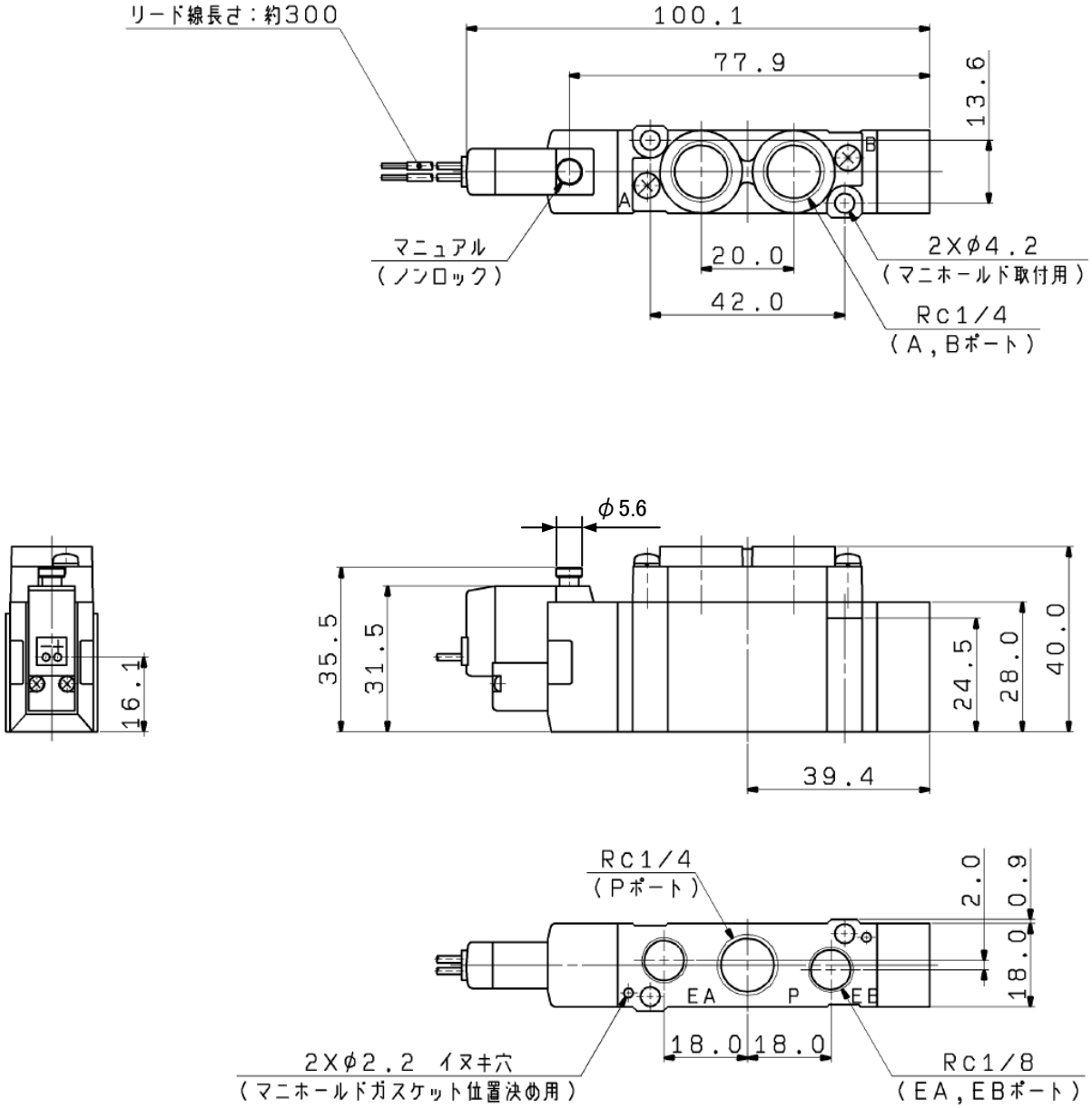

※図は SY7120-5G-02-X484 の場合を示します。

⚠ 注意: 製品を安全にご使用いただくために、使用前には必ず弊社 Best Pneumatics（総合カタログ）『**安全上のご注意**』の内容をよく読み、理解してからご使用ください。

©2013 SMC Corporation All Rights Reserved