模块式
F.R.L.组合元件

RoHS

目视确认性&耐环境性提高

双层结构

透明杯罩保护杯体四周!!

- 360°目视确认
- 针对外部环境保护杯体，安全性提高

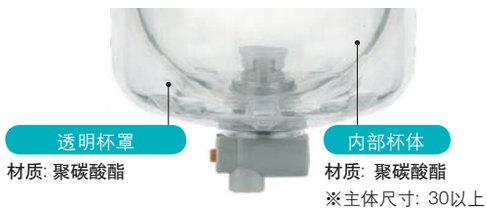

易于更换滤芯

因滤芯和杯体的一体化，更换滤芯时，可拿在手里轻松进行。

可拿在手里更换!

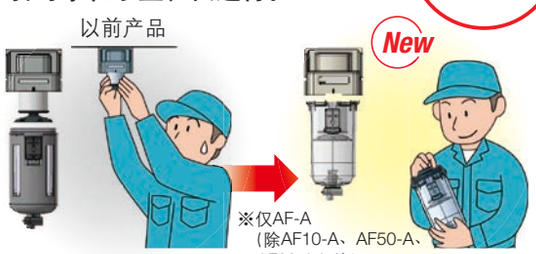

减小维护空间

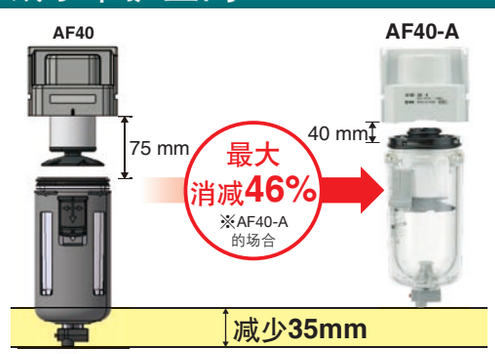

备选压力表

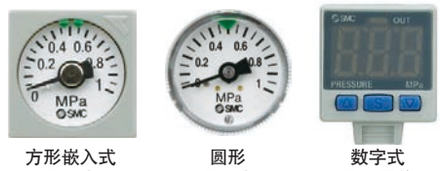

方形嵌入式压力表　圆形压力表　数字式压力开关

互换性

和以前AR 系列的面板安装具有互换性

设定压力: 0.05 ～ 0.85MPa
0.02 ～ 0.2 MPa

追加带逆流功能的减压阀AR□K

New **追加订制规格。**

- 长杯体(-X64)
- 0.4 Mpa设定(-X406)
- 带阻塞检测器(-X2141)
- 高压对应(-X425)
- 低温环境用(-X430)
- 高温环境用(-X440)
- 洁净系列(10-)
- 禁铜、禁氟、禁硅+低发尘(21-)

AC 系列

SMC

CAT.CS40-60B

AC 系列

采用透明杯体保护罩

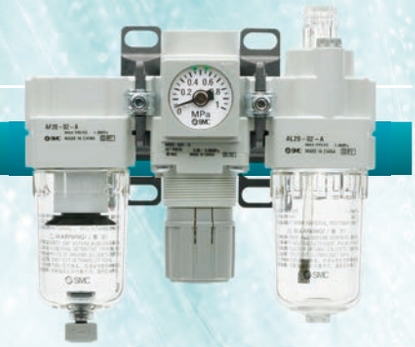

耐环境性提高/采用透明杯罩，保护杯子四周！

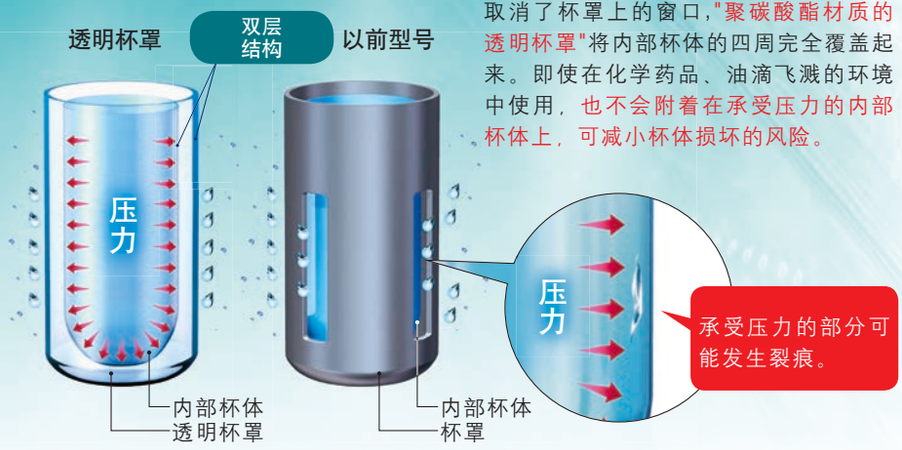

取消了杯罩上的窗口，"聚碳酸酯材质的透明杯罩"将内部杯体的四周完全覆盖起来。即使在化学药品、油滴飞溅的环境中使用，也不会附着在承受压力的内部杯体上，可减小杯体损坏的风险。

适合型号

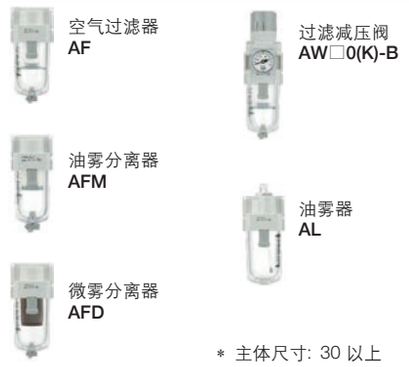

- 空气过滤器 AF
- 过滤减压阀 AW□0(K)-B
- 油雾分离器 AFM
- 油雾器 AL
- 微雾分离器 AFD

＊ 主体尺寸：30 以上

提高目视确认性：360°

采用透明杯罩，可以从四周进行观察确认过滤器杯体内的积液状态，润滑油剩余量。

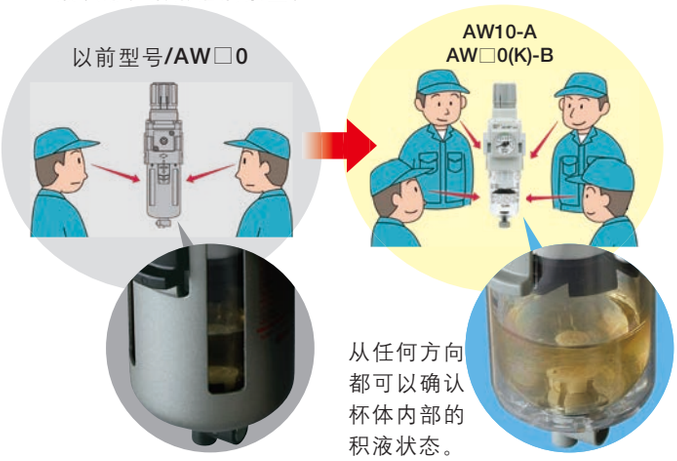

从任何方向都可以确认杯体内部的积液状态。

轻量化：最大减少90g

※AW除外

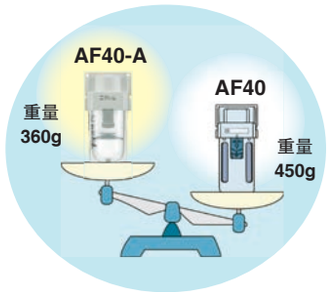

无腐蚀性

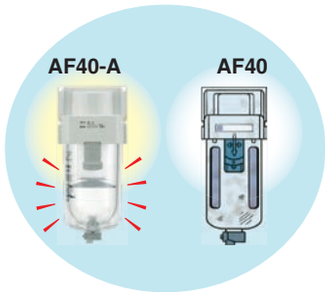

树脂材质不会生锈腐蚀。

新型隔板

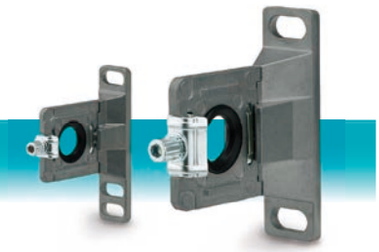

模块式连接方法

步骤①

- 把产品装在新型"带托架隔板"的板壁接合部。
- 将保持器套在隔板的螺钉上，将螺母拧紧。（临时组装）

步骤②

- 用六角扳手将螺母拧紧。

关于与以前产品的安装互换性

- 新型隔板可与原来的AF、AR、AL、AW 系列连接。
- 以前产品的隔板不可与新型 AF□-A、AR□(K)-B、AL□-A、AW□(K)-B 等系列产品连接。

AC 系列

系列构成

产品	型号	接管口径 M5	1/8	1/4	3/8	1/2	3/4	1	页码
空气过滤器 + 减压阀 + 油雾器 AF AR AL 	AC10-A	●							P.7
	AC20-B		●	●					
	AC25-B			●	●				
	AC30-B			●	●				
	AC40-B			●	●	●			
	AC40-06-B						●		
	AC50-B						●	●	
	AC55-B							●	
	AC60-B							●	
过滤减压阀 + 油雾器 AW AL 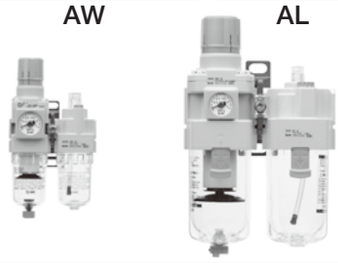	AC10A-A	●							P.15
	AC20A-B		●	●					
	AC30A-B			●	●				
	AC40A-B			●	●	●			
	AC40A-06-B						●		
	AC50A-B						●	●	
	AC60A-B							●	
空气过滤器 + 减压阀 AF AR 	AC10B-A	●							P.21
	AC20B-B		●	●					
	AC25B-B			●	●				
	AC30B-B			●	●				
	AC40B-B			●	●	●			
	AC40B-06-B						●		
	AC50B-B						●	●	
	AC55B-B							●	
	AC60B-B							●	
空气过滤器 + 油雾分离器 + 减压阀 AF AFM AR 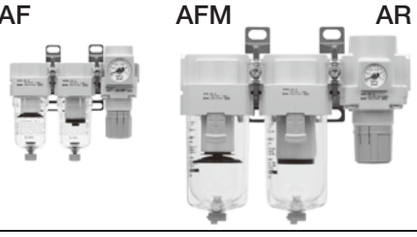	AC20C-B		●	●					P.27
	AC25C-B			●	●				
	AC30C-B			●	●				
	AC40C-B			●	●	●			
	AC40C-06-B						●		
过滤减压阀 + 油雾分离器 AW AFM 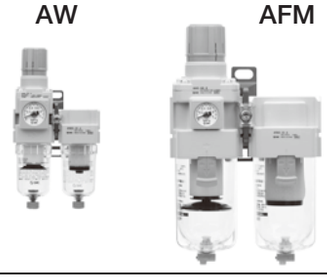	AC20D-B		●	●					P.31
	AC30D-B			●	●				
	AC40D-B			●	●	●			
	AC40D-06-B						●		

空气组合元件

系列构成

产品		型号	接管口径 M5	1/8	1/4	3/8	1/2	3/4	1	页码
空气过滤器	AF	AF10-A	●							P.43
		AF20-A		●	●					
		AF30-A			●	●				
		AF40-A			●	●	●			
		AF40-06-A						●		
		AF50-A						●	●	
		AF60-A							●	
油雾分离器	AFM	AFM20-A		●	●					P.55
		AFM30-A			●	●				
		AFM40-A			●	●	●			
		AFM40-06-A						●		
微雾分离器	AFD	AFD20-A		●	●					P.55
		AFD30-A			●	●				
		AFD40-A			●	●	●			
		AFD40-06-A						●		
减压阀	AR	AR10-A	●							P.64
		AR20-B		●	●					
		AR25-B			●	●				
		AR30-B			●	●				
		AR40-B			●	●	●			
		AR40-06-B						●		
		AR50-B						●	●	
		AR60-B							●	
带逆流功能减压阀	AR□K	AR20K-B		●	●					P.67
		AR25K-B			●	●				
		AR30K-B			●	●				
		AR40K-B			●	●	●			
		AR40K-06-B						●		
		AR50K-B						●	●	
		AR60K-B							●	

产品		型号	接管口径 M5	1/8	1/4	3/8	1/2	3/4	1	页码
油雾器	AL	AL10-A	●							P.82
		AL20-A		●	●					
		AL30-A			●	●				
		AL40-A			●	●	●			
		AL40-06-A						●		
		AL50-A						●	●	
		AL60-A							●	
过滤减压阀	AW	AW10-A	●							P.92
		AW20-B		●	●					
		AW30-B			●	●				
		AW40-B			●	●	●			
		AW40-06-B						●		
		AW60-B						●	●	
带逆流功能过滤减压阀	AWIK	AW20K-B		●	●					P.95
		AW30K-B			●	●				
		AW40K-B			●	●	●			
		AW40K-06-B						●		
		AW60K-B						●	●	

简易非标系统

快速答复客户的特殊订制规格要求

Simple Specials System

对应短交货期

对标准品之外的要求
（追加工、附件组装、元件的单元化等）
可对应接近标准品的交货期。

重复订货和维修

只需给出已登陆的型号（标牌）便可交货。

简易非标规格

①模块式、附件组合、顺序
附件记号
配管接头 =E□00-A
压力开关 =IS10□-A
单向阀 =AKM-A
四通隔板 =Y□4-A
残压释放3通阀 =VHS□□-□□A
②模块式产品、非标型号的组合、顺序
AF-A、AR-B、AL-A、AW-B、AF□-A、AW-B等的非标品

专用简易非标规格书可通过公司网站主页下载。详见网站主页。

附件一览

单向阀 P. 34

■在减压阀的出口侧要引出气路分支时，为了防止气流从油雾器逆流，可简单地安装带中间引出通口的单向阀。

适合系列
- 空气过滤器 +减压阀 +油雾器 (AC20~AC40-B)
- 过滤减压阀 + 油雾器 (AC20A~AC40A-B)
  ※ 通口尺寸 : 06除外

压力开关 P. 35

■可简易安装小型一体化压力开关，便于检测气路的压力。

适合系列
- 空气过滤器 + 减压阀 + 油雾器 (AC20-B~AC60-B)
- 过滤减压阀 + 油雾器 (AC20A-B~AC60A-B)
- 空气过滤器 + 减压阀 (AC20B-B~AC60B-B)
- 空气过滤器 + 油雾分离器 + 减压阀 (AC20C-B~AC60C-B)
- 过滤减压阀 + 油雾分离器 (AC20D-B~AC60D-B)

T形隔板 P.35

■使用T形隔板简易实现气路分支。

适合系列
- 空气过滤器 +减压阀 + 油雾器 (AC10-A ~ AC60-B)
- 空气过滤器 +减压阀 (AC10B-A ~ AC60B-B)
- 空气过滤器 +油雾分离器 +减压阀 (AC20C-B ~ AC40C-B)

残压释放3通阀 P.36

■由于有残压释放3通阀，可使气路中的压力容易排出。

适合系列
- 空气过滤器 +减压阀 + 油雾器 (AC20-B ~ AC50-B)
- 过滤减压阀 +油雾器 (AC20A-B ~ AC50A-B)
- 空气过滤器 +减压阀 (AC20B-B ~ AC50B-B)
- 空气过滤器 +油雾分离器 + 减压阀 (AC20C-B ~ AC40C-B)
- 过滤减压阀 +油雾分离器 (AC20D-B ~ AC40D-B)

四通隔板 P.36

■ 上下、前后方向都可分支配管。

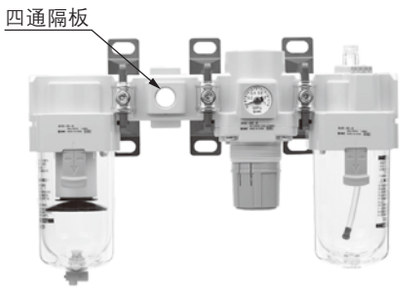

※需要单独订购。

配管连接件 P.37

■ 不用取下配管即可装卸元件，维护保养方便。

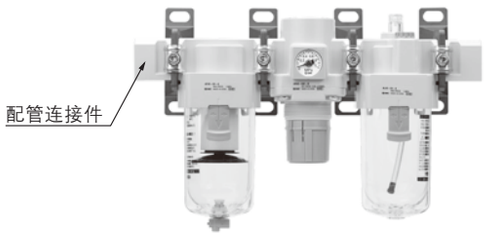

※需要单独订购。

带配管连接件的压力开关 P.37

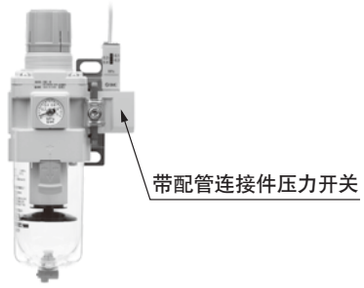

※需要单独订购。

附件 (隔板、 带托架的隔板) P. 38

隔板

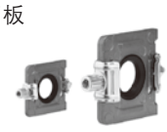

带托架隔板

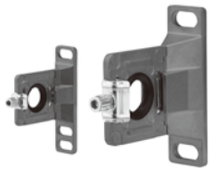

※需要单独订购。

订制系列

	空气过滤器 AF 系列	油雾分离器、微雾分离器 AFM/AFD 系列	减压阀 AR 系列	带逆流功能减压阀 AR □ K 系列	过滤减压阀 AW 系列	带逆流功能过滤减压阀 AW □ K 系列
长杯体 (-X64)	● P.51	● P.61			● P.108~	● P.109~
0.4 MPa 设定 (-X406)			● P.78~	● P.79	● P.108~	● P.109~
带阻塞检测器	● P.52	● P.62				
对应高压力 2.0 MPa (-X425)	● P.53		● P.77		● P.107	
低温环境用 –30 ～ 60° C (-X430)	● P.53		● P.77		● P.106	
高温环境用 –5 ～ 80° C (-X440)	● P.53		● P.77		● P.106	
洁净规格 (10-)	● P.54	● P.63	● P.80	● P.80	● P.111	● P.111
禁铜、 禁氟、 禁硅 +低发尘规格 (21-)	● P.54	● P.63	● P.80	● P.80	● P.111	● P.111

相关元件

模块连接件

实现各元件简便地模块连接!

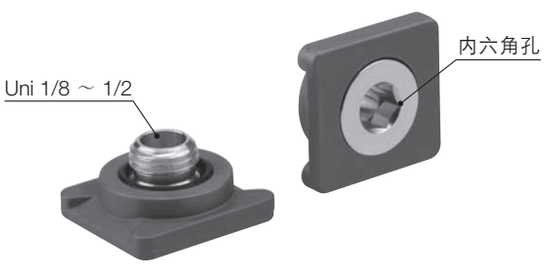

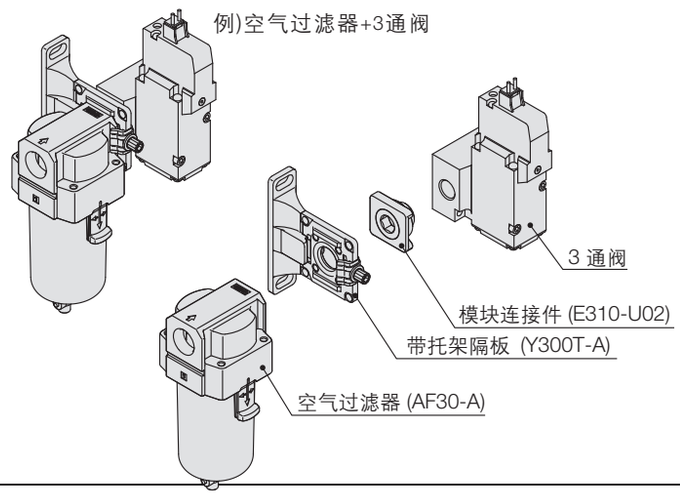

空气组合元件

空气过滤器+减压阀+油雾器

AC10-A

JIS记号

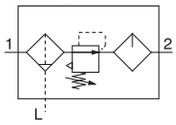

型号表示方法

关于尺寸20～60请参考P.9。

AC10-M5□-□-□-A

❶ ❷ ❸

- 可选项、准标准: a ～ h每项选择一个。
- 可选项、准标准品记号: 请按照数字字母顺序顺次并记。

例) AC10-M5CG-T-12NR-A

			记号	内容
❶ 可选项	a	浮子式自动排水器	无记号	无自动排水器
			C注1)	N.C.(常闭型)未加压时不排水
			+	
	b	压力表	无记号	不带压力表
			G注2)	圆形压力表（无限位指示器）
			+	
❷	附件 (T形隔板) 注3)		无记号	无隔板
			T	安装位置：AF+**T**+AR+AL
			+	
❸ 准标准	c	设定压力 注4)	无记号	0.05 ～ 0.7 MPa 设定
			1	0.02 ～ 0.2 MPa 设定
			+	
	d	杯体 注5)	无记号	聚碳酸酯杯体
			2	金属杯体
			6	尼龙杯体
			+	
	e	油雾器排油出口	无记号	无排水活门
			3	油雾器带排水活门
			+	
	f	排气结构	无记号	溢流型
			N	非溢流型
			+	
	g	流动方向	无记号	流动方向：左→右
			R	流动方向：右→左
			+	
	h	压力单位	无记号	产品标牌、杯体注意事项、压力表的单位：MPa
			Z注6)	产品标牌、杯体注意事项、压力表的单位：psi、°F

注1） 未加压时，杯中会留有少于自动排水器动作量的冷凝水。推荐结束作业前将其手动排出。
注2） 压力表规格为1.0MPa。压力表同包出厂未组装。
注3） 安装T形隔板导致托架位置发生了变化。
注4） 虽然存在可以设置为超过设定压力上限的场合，但是请在规格压力范围内使用本产品。
注5） 关于杯体的耐药品性，请参考P.46的数据进行确认。
注6） 根据新计量法(日本国内使用SI单位)，本产品只向日本以外地区销售。

AC10-A

标准规格

组成零件	空气过滤器 [AF]	AF10-A
	减压阀 [AR]	AR10-A
	油雾器 [AL]	AL10-A
接管口径		M5 x 0.8
压力表连接口径 [AR]		1/16
使用流体		空气
环境温度和使用流体温度		–5 ～ 60° C (未冻结)
保证耐压力		1.5 MPa
最高使用压力		1.0 MPa
设定压力范围 [AR]		0.05 ～ 0.7 MPa
过滤精度 [AF]		5 μm
推荐使用油 [AL]		透平油1号 (ISO VG32)
杯体材质 [AF/AL]		聚碳酸酯
结构 [AR]		溢流型
质量 [kg]		0.27

⚠ 产品单独注意事项

使用前必读。安全注意事项请参见封底。F.R.L.共同注意事项请在本公司主页上参见“SMC产品使用注意事项”和“使用说明书”。网址： http://www.smcworld.com

选定

⚠注意

①在油雾器的进口侧，安装T形隔板，中间引出气流时，油雾有时会有逆流现象。不能引出无油雾的压缩空气。

②出厂的空气组合元件上贴有型号标牌。在流路上安装的产品上没有空气组合元件的型号标牌,请谅解。

空气组合元件

空气过滤器+减压阀+油雾器

AC20-B ~ AC60-B

JIS记号

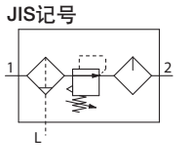

型号表示方法

关于尺寸10请参考P.7。

AC 30 – □ 03 DE – □ – □ – B

❶ ❷ ❸ ❹ ❺ ❻

- 可选项、准标准: a ~ m每项选择一个。
- 可选项记号、附件记号、准标准品记号:请按照数字字母顺序顺次并记。

例) AC30-F03DE1-KSTV-136NR-B

					❶ 主体尺寸						
		记号	内容		20	25	30	40	50	55	60
❷	螺纹种类	无记号	Rc		●	●	●	●	●	●	●
		N注1)	NPT		●	●	●	●	●	●	●
		F注2)	G		●	●	●	●	●	●	●
		+									
❸	接管口径	01	1/8		●	—	—	—	—	—	—
		02	1/4		●	●	●	●	—	—	—
		03	3/8		—	●	●	●	—	—	—
		04	1/2		—	—	—	●	—	—	—
		06	3/4		—	—	—	●	●	—	—
		10	1		—	—	—	—	●	●	●
		+									
❹ 注3) 可选项	a 浮子式自动排水器	无记号	无自动排水器		●	●	●	●	●	●	●
		C注4)	N.C.(常闭型)未加压时不排水		●	●	●	●	●	●	●
		D注5)	N.O.(常开型)未加压时排水		—	●	●	●	●	●	●
		+									
	b 压力压力表注6)	无记号	不带压力表		●	●	●	●	●	●	●
		E	方型嵌入式压力表（带限位指示器）		●	●	●	●	●	●	●
		G	圆形压力表（带限位指示器）		●	●	●	●	●	●	●
		M	圆形压力表（带有色环）		●	●	●	●	●	●	●
	b 数字式压力开关	E1	输出规格：NPN 输出；导线引出规格:配线从下方引出		●	●	●	●	●	●	●
		E2	输出规格：NPN 输出；导线引出规格:配线从上方引出		●	●	●	●	●	●	●
		E3	输出规格：PNP 输出；导线引出规格:配线从下方引出		●	●	●	●	●	●	●
		E4	输出规格：PNP 输出；导线引出规格:配线从上方引出		●	●	●	●	●	●	●
		+									
❺ 附件	c 单向阀	无记号	无隔板		●	●	●	●	●	●	●
		K	安装位置：AF+AR+**K**+AL		●	●	●	●注7)	—	—	—
		+									
	d 压力开关	无记号	无隔板		●	●	●	●	●	●	●
		S注8)	安装位置：AF+AR+**S**+AL		●	●	●	●	●	●	●
		+									
	e T形隔板	无记号	无隔板		●	●	●	●	●	●	●
		T注8)	安装位置：AF+**T**+AR+AL		●	●	●	●	●	●	●
		+									
	f 残压释放3通阀	无记号	无隔板		●	●	●	●	●	●	●
		V	安装位置：AF+AR+AL+**V**		●	●	●	●	●	—	—
		+									
❻ 准标准	g 设定压力注9)	无记号	0.05 ~ 0.85 MPa 设定		●	●	●	●	●	●	●
		1	0.02 ~ 0.2 MPa 设定		●	●	●	●	●	●	●
		+									
	h 杯体注10)	无记号	聚碳酸酯杯		●	●	●	●	●	●	●
		2	金属杯		●	●	●	●	●	●	●
		6	尼龙杯		●	●	●	●	●	●	●
		8	带液位计金属杯		—	●	●	●	●	●	●
		C	带杯体保护罩		●	—注11)	—注11)	—注11)	—注11)	—注11)	—注11)
		6C	带杯体保护罩（尼龙杯）		●	—注12)	—注12)	—注12)	—注12)	—注12)	—注12)

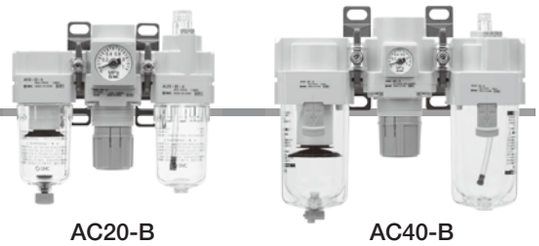

AC20-B　　AC40-B

			记号	内容	❶ 主体尺寸 20	25	30	40	50	55	60
❻ 准标准	i	空气过滤器排水出口注13	无记号	带排水活门	●	●	●	●	●	●	●
			J注14)	冷凝水导管 1/8	●	—	—	—	—	—	—
				冷凝水导管 1/4	—	●	●	●	●	●	●
			W注15)	带倒钩接头排水活门 (ø6 x ø4尼龙管用)	—	●	●	●	●	●	●
			+								
	j	油雾器排油出口	无记号	无排水活门	●	●	●	●	●	●	●
			3注16)	油雾器带排水活门	●	●	●	●	●	●	●
			+								
	k	排气机构	无记号	溢流型	●	●	●	●	●	●	●
			N	非溢流型	●	●	●	●	●	●	●
			+								
	l	流动方向	无记号	流动方向：左→右	●	●	●	●	●	●	●
			R	流动方向：右→左	●	●	●	●	●	●	●
			+								
	m	压力单位	无记号	产品标牌、杯体注意事项、压力表的单位：MPa	●	●	●	●	●	●	●
			Z注17)	产品标牌、杯体注意事项、压力表的单位：psi、°F	○注19)	○注19)	○注19)	○注19)	○注19)	○注19)	○注19)
			ZA注18)	数字式压力开关带单位切换功能	△注20)	△注20)	△注20)	△注20)	△注20)	△注20)	△注20)

注1) 排水导管为NPT1/8(AC20-B适用)、NPT1/4(AC25-B~AC60-B适用)。
自动排水器的排出通口带3/8"快换管接头 (AC25-B～AC60-B适用)。
注2) 排水导管为G1/8(AC20-B适用)、G1/4(AC25-B～AC60-B适用)。
注3) 可选项G、M，同时包装，未组装。
注4) 未加压时，杯中会留有少于自动排水器动作量的冷凝水。推荐结束作业前将其手动排出。
注5) 使用小型压缩机(0.75kW、输出流量不足100L/min[ANR])的场合，开始动作时有可能从排水活门处发生漏气。推荐N.C.型。
注6) 标准压力表(设定0.85MPa)为1.0MPa规格。0.2 MPa设定用压力表请选择0.4 MPa规格。
注7) 接管口径：06的场合不可选择。
注8) 根据T形隔板以及压力开关的安装方式，托架位置是不同的。
注9) 会有超过设定压力规格上限也可设定的场合，但请在规格范围内使用。
注10) 关于杯体的耐药品性，请参考P.46的化学药品数据进行确认。
注11) 杯体保护罩为标准配置(聚碳酸酯)。
注12) 杯体保护罩为标准配置(尼龙)。
注13) 浮子式自动排水器：不可选择与C、D的组合。
注14) 不带阀功能。
注15) 金属杯：不可选择与2、8的组合。
注16) 过滤器排水口：选择与W组合时，油雾器的排水活门为倒钩接头。
注17) 螺纹种类为NPT。
根据新计量方法(日本国内用 SI单位)，仅向日本以外地区销售。
圆形压力表(带有色环)：不可与M组合。请另行订购。数字式压力开关，带单位切换功能，初期设定是psi。
注18) 可选项:E1、E2、E3、E4。根据新计量方法(日本国内用SI单位)，仅向日本以外地区销售。
注19) ○：仅对应螺纹种类NPT的场合。
注20) 请将△和可选项E1、E2、E3、E4并列选择。

标准规格

型号		AC20-B	AC25-B	AC30-B	AC40-B	AC40-06-B	AC50-B	AC55-B	AC60-B
组成零件	空气过滤器 [AF]	AF20-A	AF30-A	AF30-A	AF40-A	AF40-06-A	AF50-A	AF60-A	AF60-A
	减压阀 [AR]	AR20-B	AR25-B	AR30-B	AR40-B	AR40-06-B	AR50-B	AR50-B	AR60-B
	油雾器 [AL]	AL20-A	AL30-A	AL30-A	AL40-A	AL40-06-A	AL50-A	AL60-A	AL60-A
接管口径		1/8、1/4	1/4、3/8	1/4、3/8	1/4、3/8、1/2	3/4	3/4、1	1	1
压力表连接口径 [AR] 注1)		1/8							
使用流体		空气							
环境温度和使用流体温度 注2)		–5 ～ 60°C (未冻结)							
保证耐压力		1.5 MPa							
最高使用压力		1.0 MPa							
设定压力范围 [AR]		0.05 ～ 0.85 MPa							
过滤精度 [AF]		5 μm							
推荐使用油 [AL]		透平油1号 (ISO VG32)							
杯体材质 [AF/AL]		聚碳酸酯							
杯体保护罩 [AF/AL]		准标准 (钢带)	标准配备 (聚碳酸酯)						
结构 [AR]		溢流型							
质量 [kg]		0.39	0.70	0.78	1.39	1.53	3.43	3.71	3.76

注1) 在带方形嵌入式压力表、带数字式压力开关的场合，没有压力表连接螺纹。
注2) 带数字式压力开关的场合为–5 ～ 50°C 。

AC10-A 系列
AC20-B ~ AC60-B 系列

流量特性(代表值)

条件：进口压力 0.7 MPa

AC10-A
M5 x 0.8

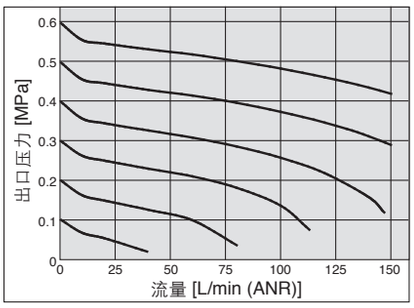

AC20-B
Rc1/4

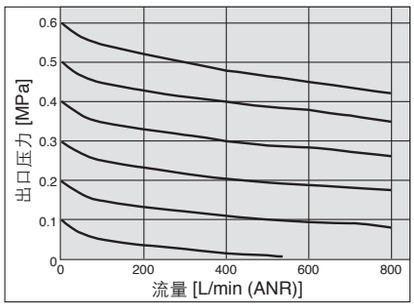

AC25-B
Rc3/8

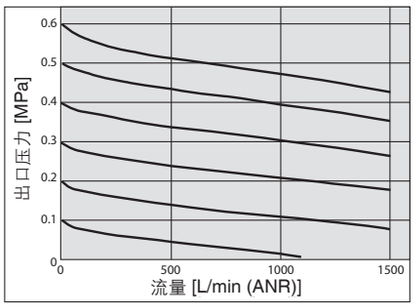

AC30-B
Rc3/8

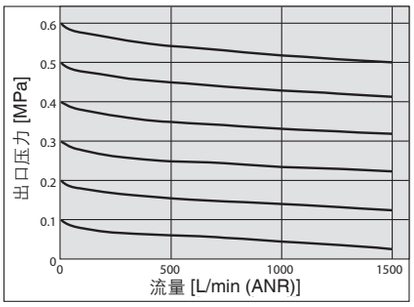

AC40-B
Rc1/2

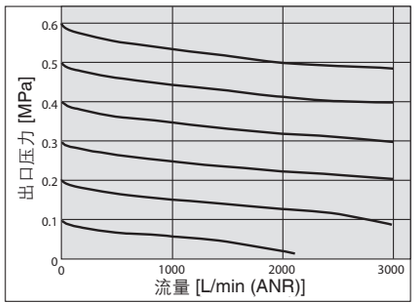

AC40-06-B
Rc3/4

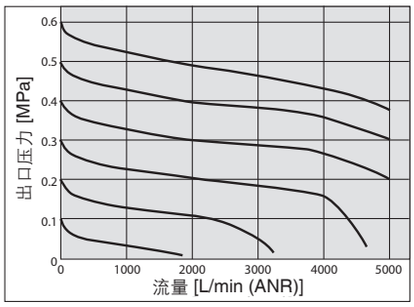

AC50-B
Rc1

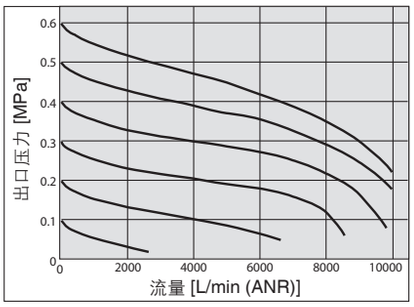

AC55-B
Rc1

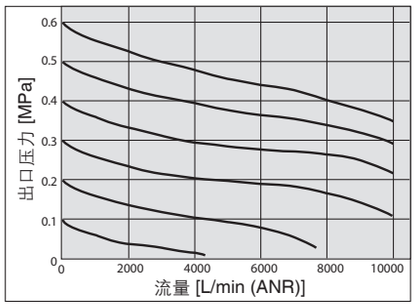

AC60-B
Rc1

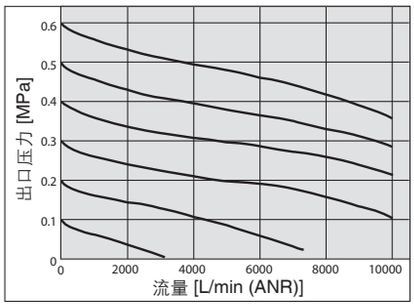

压力特性(代表值)

条件：进口压力 0.7 MPa, 出口压力 0.2 MPa, 流量 20 L/min (ANR)

AC10-A

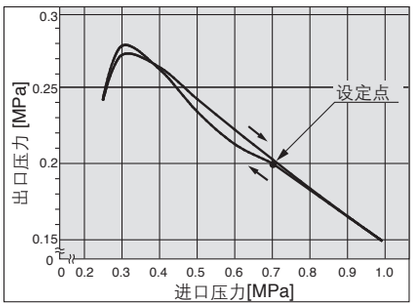

AC20-B

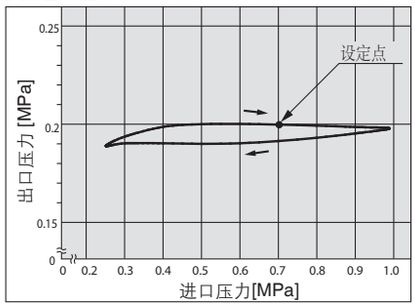

AC25-B

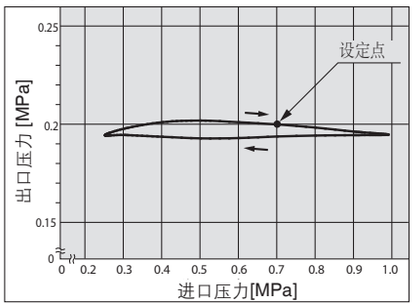

AC30-B

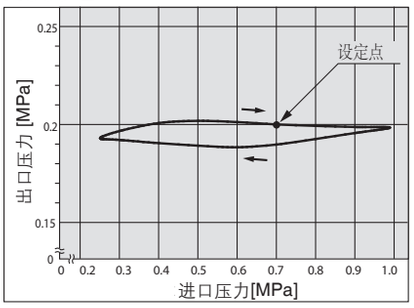

AC40-B

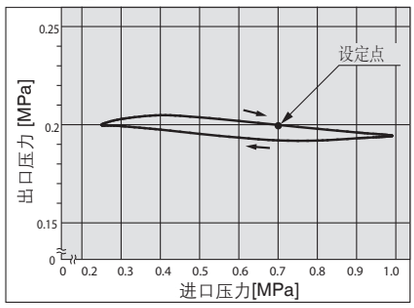

AC40-06-B

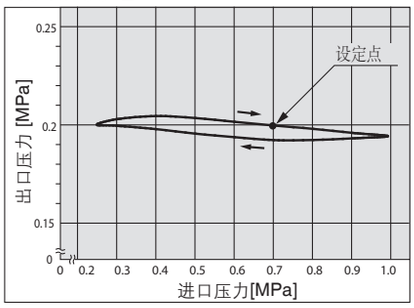

压力特性(代表值)

条件：进口压力 0.7 MPa, 出口压力 0.2 MPa, 流量 20 L/min (ANR)

AC50-B

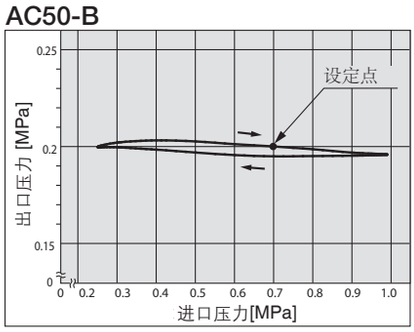

AC55-B

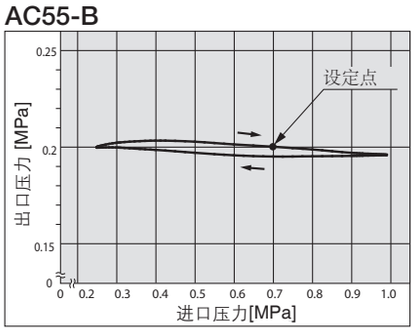

AC60-B

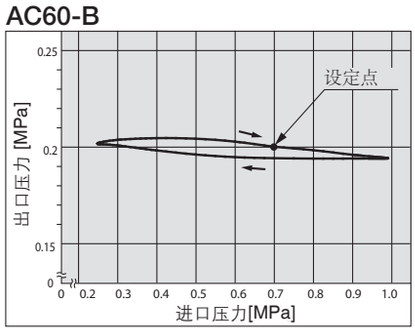

⚠ 产品单独注意事项

使用前必读。安全注意事项请参见封底。F.R.L.共同注意事项请在本公司主页上参见 "SMC产品使用注意事项" 和 "使用说明书"。
网址： http://www.smcworld.com

安装、调整

⚠注意

① 为了防止意外的手轮操作，备有手轮罩。详见P.112。

配管

⚠警告

① 安装单向阀的场合，确认空气进口侧标记▷后再连接。

空气源

⚠注意

① 安装残压释放3通阀的场合，由于尘埃等会造成密封部的损伤，为了避免损伤，请在进口侧安装过滤精度5 μm以下的空气过滤器。

安装、调整

⚠注意

① 安装AC25-B～AC60-B的空气过滤器、过滤减压阀、油雾器、油雾分离器、微雾油雾分离器等杯体时，一定要将锁定按钮安装在主体正面(或背面)的凹部位置。否则会导致杯体脱落或损坏。

选定

⚠警告

① 浮子式自动排水器
为了避免动作不良，请按照下述条件使用。
<N.O.型的场合>
・使用的压缩机功率应当大于0.75kW(100L/min(ANR))。
另外，对于使用两个以上自动排水器的场合，首先将上述压缩机功率乘以自动排水器个数，然后选用压缩能力超过该数值的压缩机。
使用2个的场合，必须选用1.5kW(200L/min(ANR))以上的压缩机。
・使用压力为0.1MPa以上。
<N.C.型的场合>
・AD27-A的使用压力为0.1MPa以上。
AD37-A、AD47-A的使用压力为0.15MPa以上。

② 在减压阀、过滤减压阀的进气口安装残压排放3通阀的场合，请使用带逆流功能的减压阀·过滤减压阀。如果不带逆流功能，则可能无法释放残压。

⚠注意

① 在油雾器的进口侧，安装T形隔板，中间引出气流时，油雾有时会有逆流现象。不能引出无油雾的压缩空气。
想要引出无油雾压缩空气时，在油雾器的进口侧，应安装带防止逆流的单向阀(AKM系列)。

② 在油雾器进口侧若安装残压释放3通阀，一旦空气逆流，会导致油雾逆流以及内部零件损坏，请避免。

③ 出厂的空气组合元件上贴有型号标牌。在流路上安装的产品上没有空气组合元件的型号标牌，请谅解。

AC10-A 系列
AC20-B ~ AC60-B 系列

外形尺寸图

AC10-A

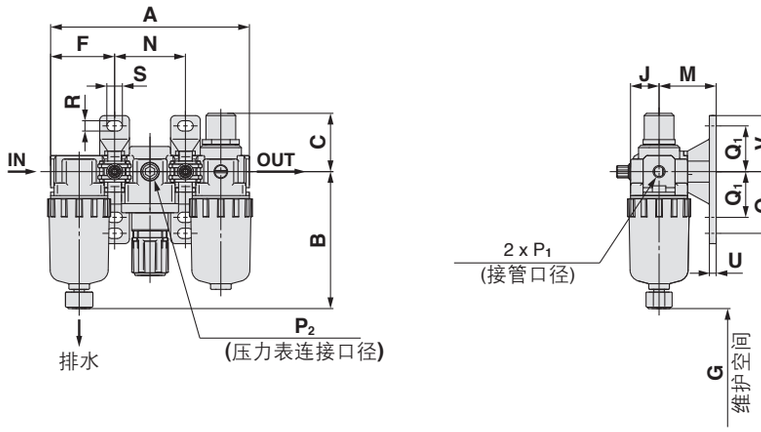

AC20-B

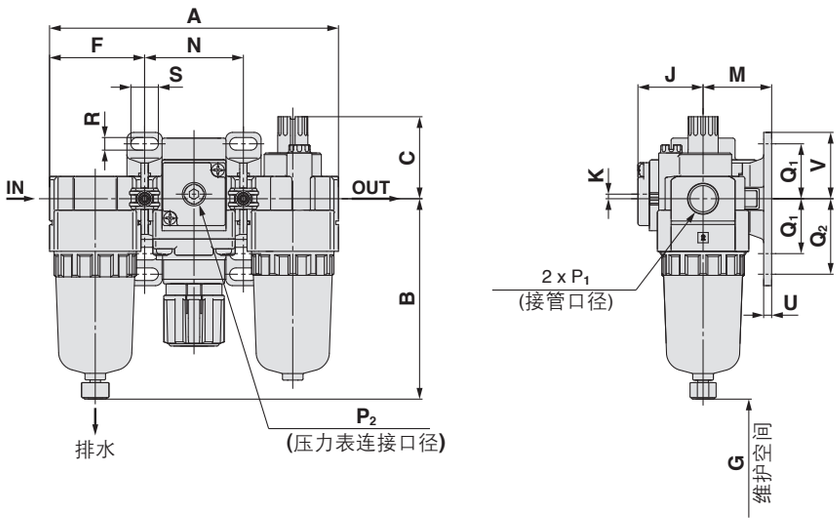

AC25-B～AC60-B

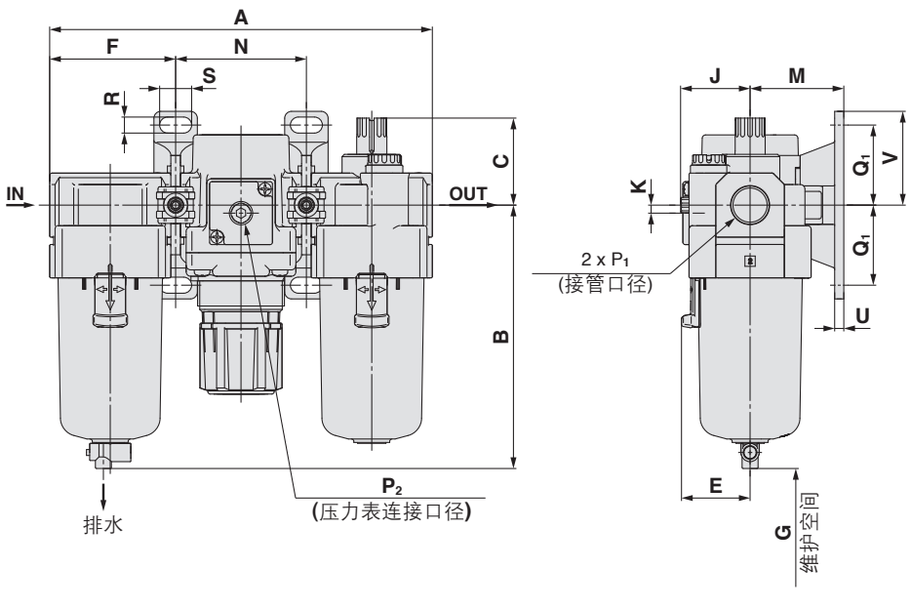

可选项	方形嵌入式压力表	数字式压力开关	圆形压力表	圆形压力表（带有色环）
外形图	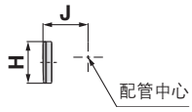	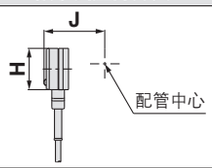	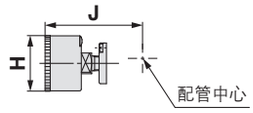	

适合型号	AC10-A		AC20-B				AC25-B ~ AC60-B
可选项/准标准规格	带自动排水器	金属杯	带自动排水器	金属杯	带冷凝水导管	金属杯带冷凝水导管	带自动排水器 (N.O./N.C.)
外形图	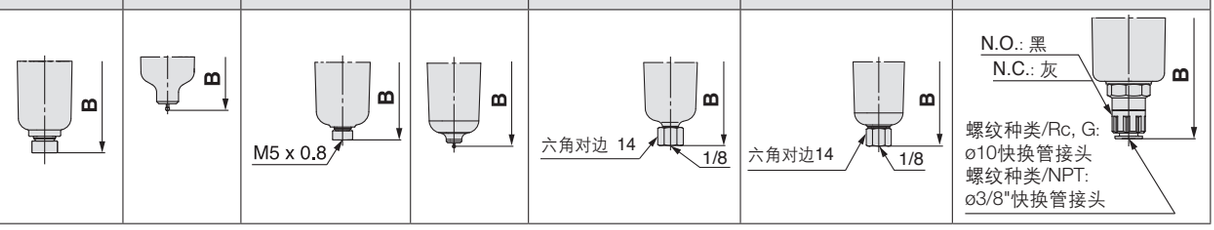						

适合型号	AC25-B ~ AC60-B					
可选项/准标准规格	金属杯	金属杯带冷凝水导管	带液位计金属杯	带液位计金属杯上带冷凝水导管	带冷凝水导管	带倒钩接头排水活门
外形图	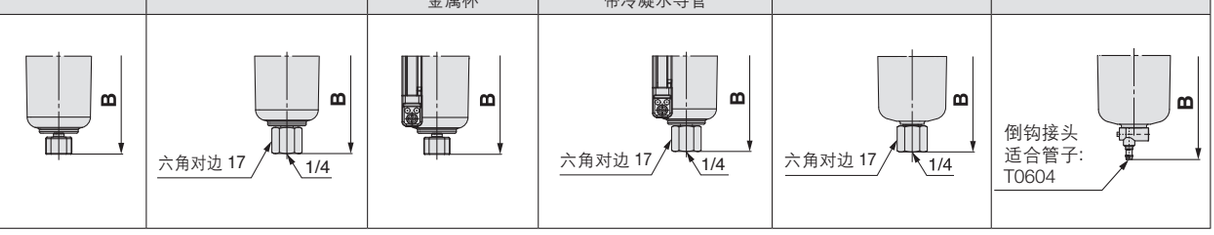					

型号	标准规格																	
	P_1	P_2	A	B	C	E	F	G	J	K	托架安装尺寸							
											M	N	Q_1	Q_2	R	S	U	V
AC10-A	M5 x 0.8	1/16	87	59.9	25.5	—	28	35	12.5	—	25	31	20	27	4.5	6.8	3	24.5
AC20-B	1/8、1/4	1/8	126.4	87.6	35.9	—	41.6	60	28.5	2注1	30	43.2	24	33	5.5	12	3.5	29
AC25-B	1/4、3/8	1/8	167.4	115.1	38.1	30	55.1	80	27.5	0	41	57.2	35	—	7	14	4	41
AC30-B	1/4、3/8	1/8	167.4	115.1	38.1	30	55.1	80	29.4	3.5	41	57.2	35	—	7	14	4	41
AC40-B	1/4、3/8、1/2	1/8	220.4	147.1	39.8	38.4	72.6	110	33.8	3.5	50	75.2	40	—	9	18	5	48
AC40-06-B	3/4	1/8	235.4	149.1	37.8	38.4	77.6	110	33.8	3	50	80.2	40	—	9	18	5	48
AC50-B	3/4、1	1/8	282.4	220.1	41.2	—	93.1	110	43.3	3.2	70	96.2	50	—	11	20	6	60
AC55-B	1	1/8	292.4	234.1	44.7	—	98.1	110	43.3	3.2	70	96.2	50	—	11	20	6	60
AC60-B	1	1/8	297.4	234.1	44.7	—	98.1	110	43.3	3.2	70	101.2	50	—	11	20	6	60

型号	可选项规格									准标准规格					
	方形压力表		数字式压力开关		圆形压力表		圆形压力表(带有色环)		带自动排水器	带倒钩接头	带冷凝水导管	金属杯	金属杯带冷凝水导管	带液位计金属杯	带液位计金属杯上带冷凝水导管
	H	J	H	J	H	J	H	J	B	B	B	B	B	B	B
AC10-A	—	—	—	—	ø26	26	—	—	77.9	—	—	59.3	—	—	—
AC20-B	□28	29.5	□27.8	40	ø37.5	65	ø37.5	66	104.9	—	91.4	87.4	93.9	—	—
AC25-B	□28	28.5	□27.8	39	ø37.5	64	ø37.5	65	156.8	123.6	121.9	117.6	122.1	137.6	142.1
AC30-B	□28	30.4	□27.8	40.9	ø37.5	65.9	ø37.5	66.9	156.8	123.6	121.9	117.6	122.1	137.6	142.1
AC40-B	□28	34.8	□27.8	45.3	ø42.5	71.3	ø42.5	71.3	186.9	155.6	153.9	149.6	154.1	169.6	174.1
AC40-06-B	□28	34.8	□27.8	45.3	ø42.5	71.3	ø42.5	71.3	188.9	157.6	155.9	151.6	156.1	171.6	176.1
AC50-B	□28	44.3	□27.8	54.8	ø42.5	80.8	ø42.5	80.8	259.9	228.6	226.9	222.6	227.1	242.6	247.1
AC55-B	□28	44.3	□27.8	54.8	ø42.5	80.8	ø42.5	80.8	273.9	242.6	240.9	236.6	241.1	256.6	261.1
AC60-B	□28	44.3	□27.8	54.8	ø42.5	80.8	ø42.5	80.8	273.9	242.6	240.9	236.6	241.1	256.6	261.1

注）只有AC20-B的压力表位置为配管中心上侧。

空气组合元件

过滤减压阀+油雾器

AC10A-A

JIS记号

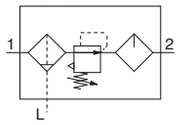

型号表示方法

关于尺寸20～60请参考P.17。

AC10A－M5□－□－A

❶ ❷

- 可选项·准标准：a ～ h每项选择一个。
- 可选项·准标准品记号：请按照数字字母顺序顺序顺次并记。

例) AC10-M5CG-T-12NR-A

				记号	内容
❶	可选项	a	浮子式自动排水器	无记号	无自动排水器
				C注1)	N.C.(常闭型)未加压时不排水
		+			
		b	压力表	无记号	不带压力表
				G注2)	圆形压力表（无限位指示器）
		+			
❷	附件 (T形隔板)注3)			无记号	无隔板
				T	安装位置：AW+**T**+AL
		+			
❸	准标准	c	设定压力注4)	无记号	0.05 ～ 0.7 MPa设定
				1	0.02 ～ 0.2 MPa设定
		+			
		d	杯体注5)	无记号	聚碳酸酯杯体
				2	金属杯
				6	尼龙杯体
		+			
		e	油雾器排油出口	无记号	无排水活门
				3	油雾器带排水活门
		+			
		f	排气结构	无记号	溢流型
				N	非溢流型
		+			
		g	流动方向	无记号	流动方向：左→右
				R	流动方向：右→左
		+			
		h	压力单位	无记号	产品标牌、杯体注意事项、压力表的单位：MPa
				Z注6)	产品标牌、杯体注意事项、压力表的单位：psi、°F

注1) 未加压时，杯中会留有少于自动排水器动作量的冷凝水。 推荐结束作业前将其手动排出。
注2) 压力表规格为1.0MPa。
压力表同包出厂，未组装。
注3) 安装T形隔板导致托架位置发生变化。
注4) 会有超过设定压力规格上限也可设定的场合，但请在规格范围内使用。
注5) 关于杯体的耐药品性，请参考P.46的数据进行确认。
注6) 根据新计量法(日本国内使用SI单位)，本产品只向日本以外地区销售。

AC10A-A

标准规格

组成零件	过滤减压阀 [AW]	AW10-A
	油雾器 [AL]	AL10-A
接管口径		M5 x 0.8
压力表连接口径 [AW]		1/16
使用流体		空气
环境温度和使用流体温度		–5 ～ 60° C (未冻结)
保证耐压力		1.5 MPa
最高使用压力		1.0 MPa
设定压力范围 [AW]		0.05 ～ 0.7 MPa
过滤精度 [AW]		5 μm
推荐使用油 [AL]		透平油1号 (ISO VG32)
杯体材质 [AW/AL]		聚碳酸酯
结构 [AW]		溢流型
质量 [kg]		0.2

空气组合元件

过滤减压阀+油雾器

AC20A-B～AC60A-B

JIS记号

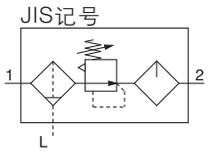

型号表示方法

关于尺寸10请参考P.15。

AC 30 A– □ 03 DE – □ – □ – B

❶ ❷ ❸ ❹ ❺ ❻

- 可选项、准标准: a ～ l每项选择一个。
- 可选项记号、附件记号·准标准品记号: 请按照数字字母顺序顺次并记。

例) AC30A-F03DE1-KSV-136NR-B

			记号	内容	❶ 主体尺寸 20	30	40	50	60
❷	配管螺纹种类		无记号	Rc	●	●	●	●	●
			N注1)	NPT	●	●	●	●	●
			F注2)	G	●	●	●	●	●
			+						
❸	接管口径		01	1/8	●	—	—	—	—
			02	1/4	●	●	●	—	—
			03	3/8	—	●	●	—	—
			04	1/2	—	—	●	—	—
			06	3/4	—	—	●	●	—
			10	1	—	—	—	●	●
			+						
❹	注3 可选项	a 浮子式自动排水器	无记号	无自动排水器	●	●	●	●	●
			C注4)	N.C.(常闭型)未加压时不排水	●	●	●	●	●
			D注5)	N.O.(常开型)未加压时排水	—	●	●	●	●
			+						
		b 压力表注6)	无记号	不带压力表	●	●	●	●	●
			E	方型嵌入式压力表（带限位指示器）	●	●	●	●	●
			G	圆形压力表（带限位指示器）	●	●	●	●	●
			M	圆形压力表（带有色环）	●	●	●	●	●
		b 数字式压力开关	E1	输出规格: NPN 输出；导线引出规格: 配线从下方引出	●	●	●	●	●
			E2	输出规格: NPN 输出；导线引出规格: 配线从上方引出	●	●	●	●	●
			E3	输出规格: PNP 输出；导线引出规格: 配线从下方引出	●	●	●	●	●
			E4	输出规格: PNP 输出；导线引出规格: 配线从上方引出	●	●	●	●	●
			+						
❺	附件	c 单向阀	无记号	无隔板	●	●	●	●	●
			K	安装位置: AW+**K**+AL	●	●	●注7)	—	—
			+						
		d 压力开关	无记号	无隔板	●	●	●	●	●
			S注8)	安装位置: AW+**S**+AL	●	●	●	●	●
			+						
		e 残压释放3通阀	无记号	无隔板	●	●	●	●	●
			V	安装位置: AW+AL+**V**	●	●	●	●	—
			+						
❻	准标准	f 设定压力注9)	无记号	0.05 ～ 0.85 MPa 设定	●	●	●	●	●
			1	0.02 ～ 0.2 MPa 设定	●	●	●	●	●
			+						
		g 杯体注10)	无记号	聚碳酸酯杯	●	●	●	●	●
			2	金属	●	●	●	●	●
			6	尼龙杯	●	●	●	●	●
			8	带液位计金属杯	—	●	●	●	●
			C	带杯体保护罩	●	—注14)	—注11)	—注11)	—注11)
			6C	带杯体保护罩·尼龙杯	●	—注12)	—注12)	—注12)	—注12)
			+						
		h 过滤减压阀排水出口注13)	无记号	带排水活门	●	●	●	●	●
			J注14)	冷凝水导管 1/8	●	—	—	—	—
				冷凝水导管 1/4	—	●	●	●	●
			W注15)	带倒钩接头排水活门: (ø6×ø4尼龙管用)	—	●	●	●	●

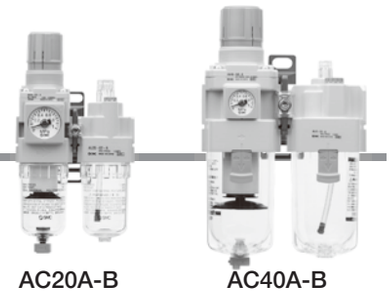

AC20A-B　　AC40A-B

			记号	内容	❶ 主体尺寸 20	30	40	50	60
❻ 准标准	i	油雾器排油出口	无记号	无排水活门	●	●	●	●	●
			3注16)	油雾器带排水活门	●	●	●	●	●
			+						
	j	排气机构	无记号	溢流型	●	●	●	●	●
			N	非溢流型	●	●	●	●	●
			+						
	k	流动方向	无记号	流动方向：左→右	●	●	●	●	●
			R	流动方向：右→左	●	●	●	●	●
			+						
	l	压力单位	无记号	产品标牌、杯体注意事项、压力表的单位：MPa	●	●	●	●	●
			Z注17)	产品标牌、杯体注意事项、压力表的单位：psi、°F	○注19)	○注19)	○注19)	○注19)	○注19)
			ZA注18)	数字式压力开关带单位切换功能	△注20)	△注20)	△注20)	△注20)	△注20)

注1) 排水导管为NPT1/8（AC20A-B适用）和 NPT1/4 (AC30A-B ～ AC60A-B适用)。
自动排水器的排出通口带3/8"快换管接头(AC30A-B～AC60A-B适用)。
注2) 排水导管为G1/8(AC20A-B适用）、G1/4 (AC30A-B～AC60A-B适用)。
注3) 可选项G、M，同包，未组装。
注4) 未加压时，杯中会留有少于自动排水器动作量的冷凝水。推荐结束作业前将其手动排出。
注5) 使用小型压缩机(0.75kW、输出流量不足100L/min [ANR]）的场合，开始动作时有可能从排水活门处发生漏气。推荐N.C.型。
注6) 标准压力表(设定0.85MPa)为1.0MPa规格。0.2 MPa设定用压力表请选择0.4 MPa规格。
注7) 接管口径：06的场合不可选择。
注8) 根据压力开关的安装方式，托架位置是不同的。
注9) 会有超过设定压力规格上限也可设定的场合，但请在规格范围内使用。
注10) 关于杯体的耐腐蚀性，请参考P.46的化学药品数据进行确认。
注11) 杯体保护罩为标准配置(聚碳酸酯)。
注12) 杯体保护罩为标准配置(尼龙)。
注13) 浮子式自动排水器：与C、D的组合不能选择。
注14) 不带阀功能。
注15) 金属杯：与2、8的组合不能选择。
注16) 过滤器排水口：选择与W组合时，油雾器的排水活门为倒钩接头。
注17) 螺纹种类为NPT。
根据新计量方法(日本国内用SI单位)，仅向日本以外地区销售。
圆形压力表(带有色环) 不可与M组合。请另行订购。数字式压力开关，带单位切换功能，初期设定是psi。
注18) 可选项：E1、E2、E3、E4并列选择。根据新计量方法(日本国内用SI单位)，仅向日本以外地区销售。
注19) ○：仅对应螺纹种类NPT。
注20) 请将△和可选项E1、E2、E3、E4并列选择。

标准规格

型号		AC20A-B	AC30A-B	AC40A-B	AC40A-06-B	AC50A-B	AC60A-B
组成零件	过滤减压阀 [AW]	AW20-B	AW30-B	AW40-B	AW40-06-B	AW60-B	AW60-B
	油雾器 [AL]	AL20-A	AL30-A	AL40-A	AL40-06-A	AL50-A	AL60-A
接管口径		1/8、1/4	1/4、3/8	1/4、3/8、1/2	3/4	3/4、1	1
压力表连接口径 [AW] 注1)		1/8					
使用流体		空气					
环境温度和使用流体温度 注2)		–5 ～ 60°C (未冻结)					
保证耐压力		1.5 MPa					
最高使用压力		1.0 MPa					
设定压力范围 [AW]		0.05 ～ 0.85 MPa					
过滤精度 [AW]		5 μm					
推荐使用油 [AL]		透平油1号 (ISO VG32)					
杯体材质 [AW/AL]		聚碳酸酯					
杯体保护罩 [AW/AL]		准标准 (钢带)	标准配备 (聚碳酸酯)				
结构 [AW]		溢流型					
质量 [kg]		0.33	0.63	1.15	1.25	3.21	3.36

注1) 在带方形嵌入式压力表、带数字式压力开关的场合，没有压力表连接螺纹。
注2) 带数字式压力开关的场合为–5 ～ 50°C 。

AC10A-A 系列
AC20A-B ~ AC60A-B 系列

外形尺寸图

AC10A-A

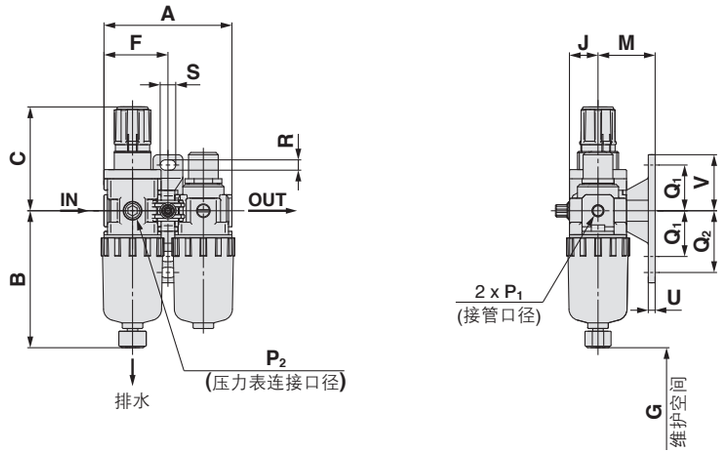

AC20A-B

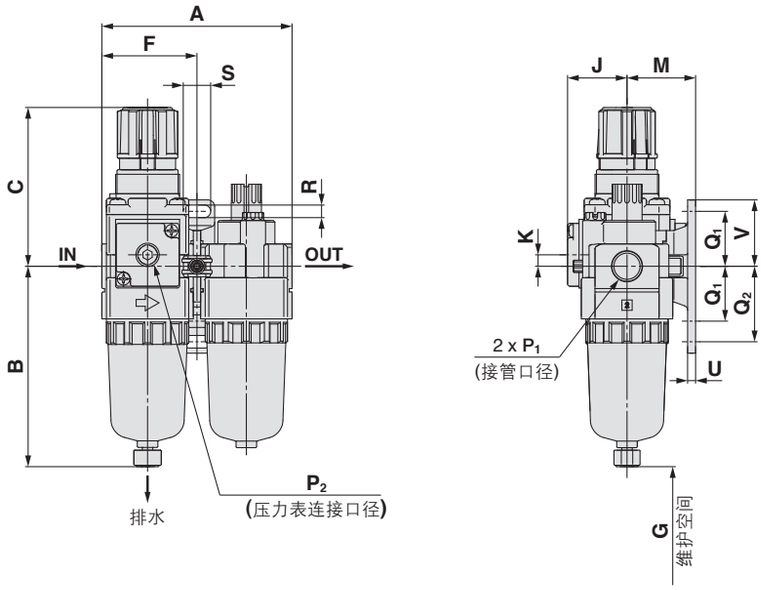

AC30A-B ~ AC60A-B

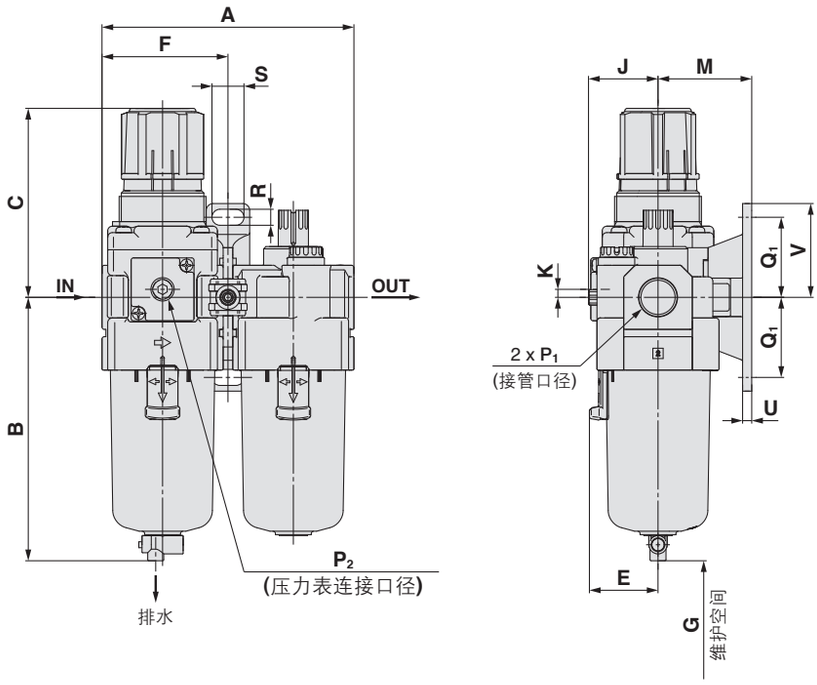

可选项	方形嵌入式压力表	数字式压力开关	圆形压力表	圆形压力表（带有色环）
外形图	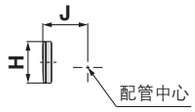	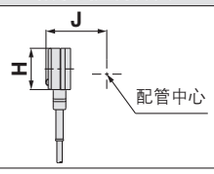	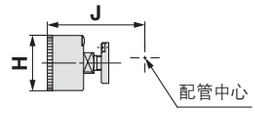	

适合型号	AC10A-A		AC20A-B				AC30A-B ~ AC60A-B
可选项/准标准规格	带自动排水器	金属杯	带自动排水器	金属杯	带冷凝水导管	金属杯带冷凝水导管	带自动排水器 (N.O./N.C.)
外形图	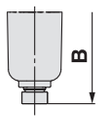		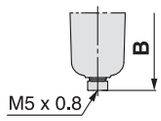	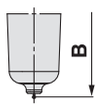	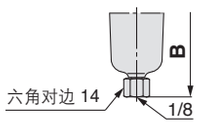	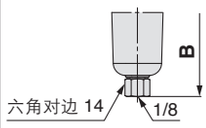	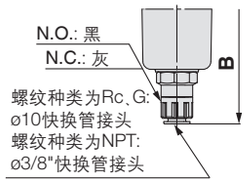

适合型号	AC30A-B ~ AC60A-B					
可选项/准标准规格	金属杯	金属杯带冷凝水导管	带液位计金属杯	带液位计金属杯上带冷凝水导管	带冷凝水导管	带倒钩接头排水活门
外形图	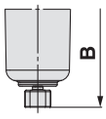	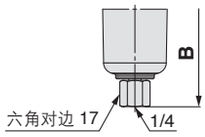	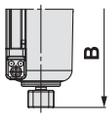	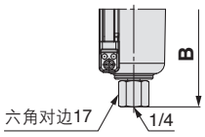	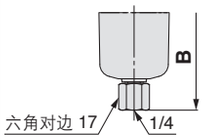	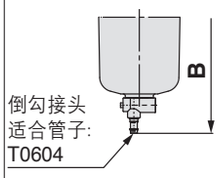

型号	标准规格																
	P_1	P_2	A	B	C注)	E	F	G	J	K	托架安装尺寸						
											M	Q_1	Q_2	R	S	U	V
AC10A-A	M5 x 0.8	1/16	56	59.9	47.4	—	28	25	12.5	—	25	20	27	4.5	6.8	3	24.5
AC20A-B	1/8、1/4	1/8	83.2	87.6	72.4	—	41.6	60	28.5	5	30	24	33	5.5	12	3.5	29
AC30A-B	1/4、3/8	1/8	110.2	115.1	85.6	30	55.1	80	29.4	3.5	41	35	—	7	14	4	41
AC40A-B	1/4、3/8、1/2	1/8	145.2	147.1	91.7	38.4	72.6	110	33.8	1.5	50	40	—	9	18	5	48
AC40A-06-B	3/4	1/8	155.2	149.1	93.2	38.4	77.6	110	33.8	1.2	50	40	—	9	18	5	48
AC50A-B	3/4、1	1/8	191.2	220.1	175.5	—	93.1	110	43.3	3.2	70	50	—	11	20	6	60
AC60A-B	1	1/8	196.2	234.1	175.5	—	98.1	110	43.3	3.2	70	50	—	11	20	6	60

型号	可选项规格									准标准规格					
	方形嵌入式压力表		数字式压力开关		圆形压力表		圆形压力表（带有色环）		带自动排水器	带倒钩接头	带冷凝水导管	金属杯	金属杯带冷凝水导管	带液位计金属杯	带液位计金属杯上带冷凝水导管
	H	J	H	J	H	J	H	J	B	B	B	B	B	B	B
AC10A-A	—	—	—	—	ø26	26	—	—	77.9	—	—	59.3	—	—	—
AC20A-B	□28	27	□27.8	37.5	ø37.5	62.5	ø37.5	63.5	104.9	—	91.4	87.4	93.9	—	—
AC30A-B	□28	30	□27.8	40.9	ø37.5	66.9	ø37.5	67.9	156.8	123.6	121.9	117.6	122.1	137.6	142.1
AC40A-B	□28	38.4	□27.8	48.8	ø42.5	75.7	ø42.5	75.7	186.9	155.6	153.9	149.6	154.1	169.6	174.1
AC40A-06-B	□28	38.4	□27.8	48.8	ø42.5	75.7	ø42.5	75.7	188.9	157.6	155.9	151.6	156.1	171.6	176.1
AC50A-B	□28	44.3	□27.8	61.3	ø42.5	80.8	ø42.5	80.8	259.9	228.6	226.9	222.6	227.1	242.6	247.1
AC60A-B	□28	44.3	□27.8	61.3	ø42.5	80.8	ø42.5	80.8	273.9	242.6	240.9	236.6	241.1	256.6	261.1

注） 全长尺寸C为过滤减压阀的手轮处于非锁定状态的尺寸。

空气组合元件

空气过滤器+减压阀

AC10B-A

JIS记号

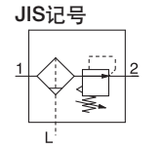

型号表示方法

关于尺寸20～60请参考P.23。

AC10B - M5 ❶ – ❷ – ❸ – A

- 可选项、准标准: **a** ～ **g**每项选择一个。
- 可选项、准标准品记号: 请按照数字字母顺序顺次并记。

例) AC10B-M5CG-T-12NR-A

				记号	名称
❶	可选项	a	浮子式自动排水器	无记号	无自动排水器
				C注1)	N.C.(常闭型)未加压时不排水
				+	
		b	压力表	无记号	不带压力表
				G注2)	圆形压力表（无限位指示器）
				+	
❷	附件 (T形隔板) 注3)			无记号	无隔板
				T	安装位置：AF+**T**+AR
				+	
❸	准标准	c	设定压力 注4)	无记号	0.05 ～ 0.7 MPa 设定
				1	0.02 ～ 0.2 MPa 设定
				+	
		d	杯体 注5)	无记号	聚碳酸酯杯体
				2	金属杯
				6	尼龙杯体
				+	
		e	排气结构	无记号	溢流型
				N	非溢流型
				+	
		f	流动方向	无记号	流动方向：左→右
				R	流动方向：右→左
				+	
		g	压力单位	无记号	产品标牌、杯体注意事项、压力表的单位：MPa
				Z注6)	产品标牌、杯体注意事项、压力表的单位：psi、°F

注1) 未加压时，杯中会留有少于自动排水器动作量的冷凝水。推荐结束作业前将其手动排出。
注2) 压力表规格为1.0MPa。
压力表同包出厂，未组装。
注3) 安装T形隔板导致托架位置发生了变化。
注4) 会有超过设定压力规格上限也可设定的场合，但请在规格范围内使用。
注5) 关于杯体的耐药品性，请参考P.46的药品数据进行确认。
注6) 根据新计量法(日本国内使用SI单位)，本产品只向日本以外地区销售。

AC10B-A

标准规格

组成零件	空气过滤器 [AF]	AF10-A
	减压阀 [AR]	AR10-A
接管口径		M5 x 0.8
压力表连接口径 [AR]		1/16
使用流体		空气
环境温度和使用流体温度		–5 ～ 60° C (未冻结)
保证耐压力		1.5 MPa
最高使用压力		1.0 MPa
设定压力范围 [AR]		0.05 ～ 0.7 MPa
过滤精度 [AF]		5 μm
杯体材质 [AF]		聚碳酸酯
结构 [AR]		溢流型
质量 [kg]		0.16

空气组合元件

空气过滤器+减压阀

AC20B-B～AC60B-B

JIS记号

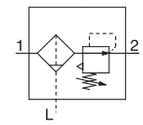

型号表示方法

关于尺寸10请参考P.21。

AC 30 B – □ 03 DE – □ – □ – B

❶ ❷ ❸ ❹ ❺ ❻

- 可选项、准标准: a ～ j每项选择一个。
- 可选项记号、附件记号、准标准品记号: 请按照数字字母顺序顺次并记。

例) AC30B-F03DE1-SV-16NR-B

			记号	内容	❶ 主体尺寸 20	25	30	40	50	55	60
❷	螺纹种类		无记号	Rc	●	●	●	●	●	●	●
			N注1)	NPT	●	●	●	●	●	●	●
			F注2)	G	●	●	●	●	●	●	●
			+								
❸	接管口径		01	1/8	●	—	—	—	—	—	—
			02	1/4	●	●	●	●	—	—	—
			03	3/8	—	●	●	●	—	—	—
			04	1/2	—	—	—	●	—	—	—
			06	3/4	—	—	—	●	●	—	—
			10	1	—	—	—	—	●	●	●
			+								
❹	注3) 可选项	a 浮子式自动排水器	无记号	无自动排水器	●	●	●	●	●	●	●
			C注4)	N.C.(常闭型)未加压时不排水	●	●	●	●	●	●	●
			D注5)	N.O.(常开型)未加压时排水	—	●	●	●	●	●	●
			+								
		b 压力表 注6)	无记号	不带压力表	●	●	●	●	●	●	●
			E	方型嵌入式压力表（带限位指示器）	●	●	●	●	●	●	●
			G	圆形压力表（带限位指示器）	●	●	●	●	●	●	●
			M	圆形压力表（带有色环）	●	●	●	●	●	●	●
		b 数字式压力开关	E1	输出规格：NPN 输出；导线引出规格：配线从下方引出	●	●	●	●	●	●	●
			E2	输出规格：NPN 输出；导线引出规格：配线从上方引出	●	●	●	●	●	●	●
			E3	输出规格：PNP 输出；导线引出规格：配线从下方引出	●	●	●	●	●	●	●
			E4	输出规格：PNP 输出；导线引出规格：配线从上方引出	●	●	●	●	●	●	●
			+								
❺	附件	c 压力开关	无记号	无隔板	●	●	●	●	●	●	●
			S注7)	安装位置：AF+**S**+AR	●	●	●	●	●	●	●
		c T形隔板	T注7)	安装位置：AF+**T**+AR	●	●	●	●	●	●	●
			+								
		d 残压释放3通阀	无记号	无隔板	●	●	●	●	●	●	●
			V	安装位置：AF+AR+**V**	●	●	●	●	●	—	—
			1注8)	安装位置：**V**+AF+AR□K	●	●	●	●	●	—	—
			+								
❻	准标准	e 设定压力 注9)	无记号	0.05 ～ 0.85 MPa 设定	●	●	●	●	●	●	●
			1	0.02 ～ 0.2 MPa 设定	●	●	●	●	●	●	●
			+								
		f 杯体 注10)	无记号	聚碳酸酯杯	●	●	●	●	●	●	●
			2	金属杯	●	●	●	●	●	●	●
			6	尼龙杯	●	●	●	●	●	●	●
			8	带液位计金属杯	—	●	●	●	●	●	●
			C	带杯体保护罩	●	—注11)	—注11)	—注11)	—注11)	—注11)	—注11)
			6C	带杯体保护罩、尼龙杯	●	—注12)	—注12)	—注12)	—注12)	—注12)	—注12)
			+								
		g 空气过滤器排水出口 注13)	无记号	带排水活门	●	●	●	●	●	●	●
			J注14)	冷凝水导管 1/8	●	—	—	—	—	—	—
				冷凝水导管 1/4	—	●	●	●	●	●	●
			W注15)	带倒钩接头排水活门：(ø6×ø4尼龙管用)	—	●	●	●	●	●	●

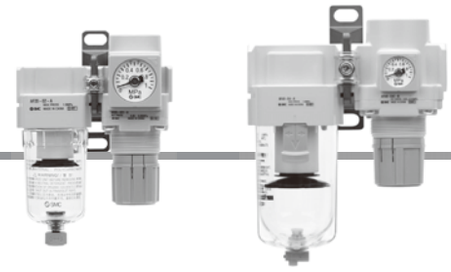

AC20B-B　　AC40B-B

			记号	内容	❶ 主体尺寸 20	25	30	40	50	55	60
❻ 准标准	h	排气机构	无记号	溢流型	●	●	●	●	●	●	●
			N	非溢流型	●	●	●	●	●	●	●
			＋								
	i	流动方向	无记号	流动方向：左→右	●	●	●	●	●	●	●
			R	流动方向：右→左	●	●	●	●	●	●	●
			＋								
	j	压力单位	无记号	产品标牌、杯体注意事项、压力表的单位：MPa	●	●	●	●	●	●	●
			Z注16)	产品标牌、杯体注意事项、压力表的单位：psi、°F	○注18)	○注18)	○注18)	○注18)	○注18)	○注18)	○注18)
			ZA注17)	数字式压力开关带单位切换功能	△注19)	△注19)	△注19)	△注19)	△注19)	△注19)	△注19)

注1) 排水导管为NPT1/8(AC20B-B适用)、NPT1/4(AC25B-B～AC60B-B适用)。
自动排水器的排出通口带.3/8"快换管接头(AC25B-B～AC60B-B适用)。
注2) 排水导管为G1/8(AC20B-B适用)、G1/4(AC25B-B～AC60B-B适用)。
注3) 可选项G、M，同时包装，未组装。
注4) 未加压时，杯中会留有少于自动排水器动作量的冷凝水。推荐结束作业前将其手动排出。
注5) 使用小型压缩机(0.75kW、输出流量不足100L/min［ANR］)的场合，开始动作时有可能从排水活门处发生漏气。推荐N.C.型。
注6) 标准压力表(设定0.85MPa)为1.0MPa规格。0.2 MPa设定用压力表请选择0.4 MPa规格。
注7) 根据T形隔板以及压力开关的安装方式，托架位置是不同的。
注8) 为保证安全，请使用压力表等确保出口压力得到排放而成为大气压。
注9) 会有超过设定压力规格上限也可设定的场合，但请在规格范围内使用。
注10) 关于杯体的耐药品性，请参考P.46的药品数据进行确认。
注11) 杯体保护罩为标准配置(聚碳酸酯)。
注12) 杯体保护罩为标准配置(尼龙)。
注13) 浮子式自动排水器：与C、D的组合不能选择。
注14) 不带阀功能。
注15) 金属杯:与2、8的组合不能选择。
注16) 螺纹种类为NPT。
根据新计量方法(日本国内用SI单位)，仅向日本以外地区销售。
圆形压力表(带有色环): 不可与M组合。请另行订购。
数字式压力开关，带单位切换功能，初期设定是psi。
注17) 可选项:E1、E2、E3、E4并列记录。根据新计量方法 (日本国内用SI单位)，仅向日本以外地区销售。
注18) ○:仅对应螺纹种类NPT。
注19) 请将△和可选项E1、E2、E3、E4并列选择。

标准规格

型号		AC20B-B	AC25B-B	AC30B-B	AC40B-B	AC40B-06-B	AC50B-B	AC55B-B	AC60B-B
组成零件	空气过滤器 [AF]	AF20-A	AF30-A	AF30-A	AF40-A	AF40-06-A	AF50-A	AF60-A	AF60-A
	减压阀 [AR]	AR20-B	AR25-B	AR30-B	AR40-B	AR40-06-B	AR50-B	AR50-B	AR60-B
接管口径		1/8、1/4	1/4、3/8	1/4、3/8	1/4、3/8、1/2	3/4	3/4、1	1	1
压力表连接口径 [AR] 注1)		1/8							
使用流体		空气							
环境温度和使用流体温度 注2)		–5 ～ 60°C (未冻结)							
保证耐压力		1.5 MPa							
最高使用压力		1.0 MPa							
设定压力范围 [AR]		0.05 ～ 0.85 MPa							
过滤精度 [AF]		5 μm							
杯体材质 [AF]		聚碳酸酯							
杯体保护罩 [AF]		准标准 (钢带)	标准配备 (聚碳酸酯)						
结构 [AR]		溢流型							
质量 [kg]		0.27	0.45	0.53	0.91	0.99	2.27	2.40	2.45

注1) 在带方形嵌入式压力表、带数字式压力开关的场合，没有压力表连接螺纹。
注2) 带数字式压力开关的场合为-5～ 50°C 。

AC10-A 系列
AC20-B ~ AC60-B 系列

外形尺寸图

AC10B-A

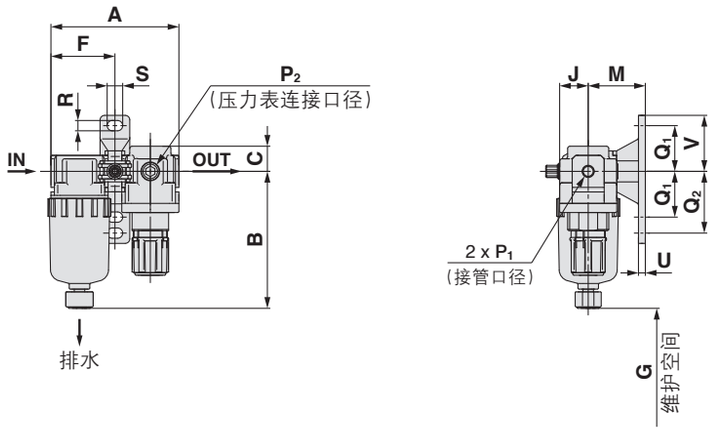

AC20B-B

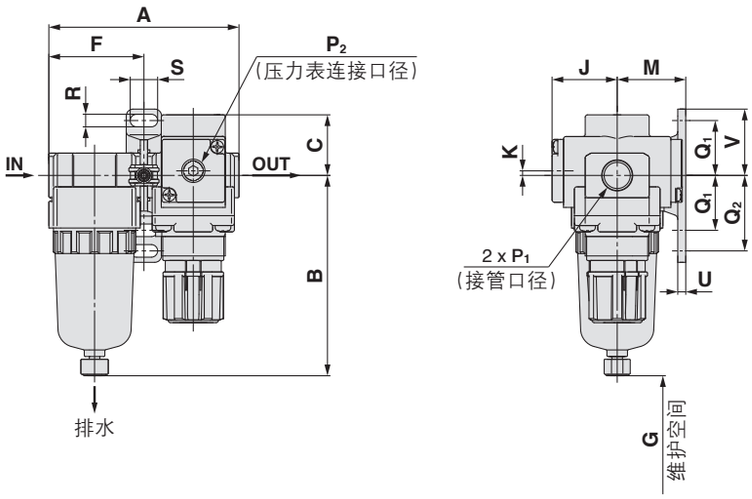

AC25B-B～AC60B-B

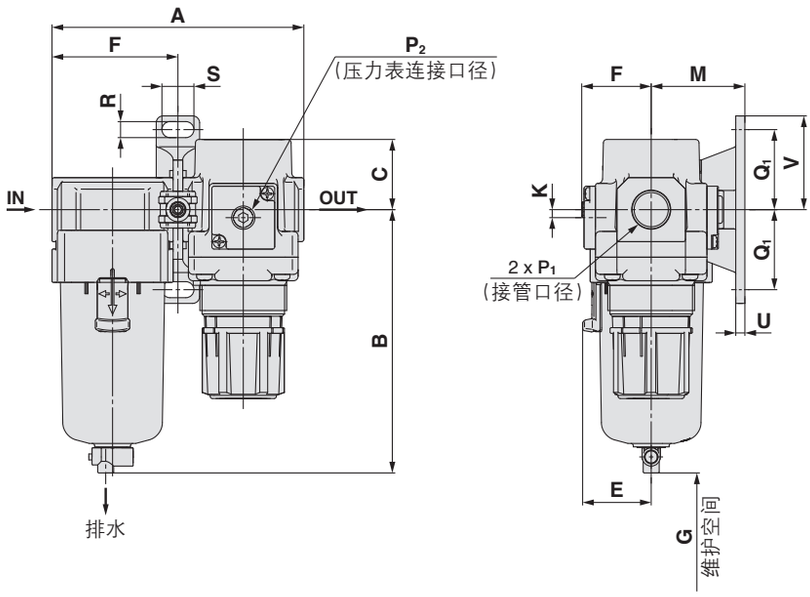

可选项	方形嵌入式压力表	数字式压力开关	圆形压力表	圆形压力表（带有色环）
外形图	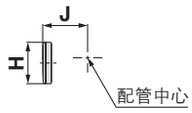	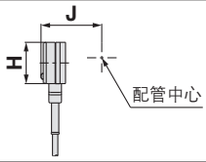	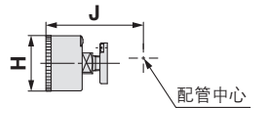	

适合型号	AC10B-A		AC20B-B				AC25B-B ~ AC60B-B
可选项、准标准规格	带自动排水器	金属杯	带自动排水器	金属杯	带冷凝水导管	金属杯带冷凝水导管	带自动排水器 (N.O.、N.C.)
外形图	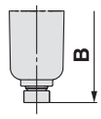		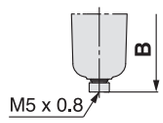	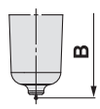	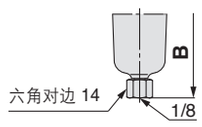	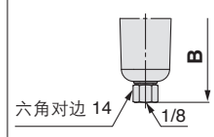	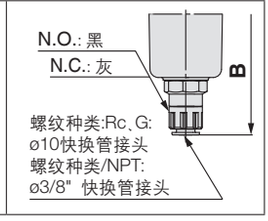

适合型号	AC25B-B ~ AC60B-B					
可选项、准标准规格	金属杯	金属杯带冷凝水导管	带液位计金属杯	带液位计金属杯上带冷凝水导管	带冷凝水导管	带倒钩接头排水活门
外形图	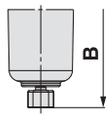	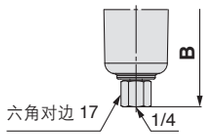	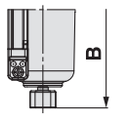	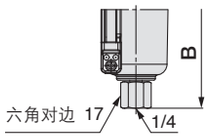	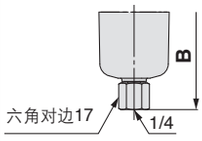	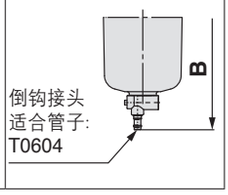

型号	标准规格																
	P_1	P_2	A	B	C	E	F	G	J	K	托架安装尺寸						
											M	Q_1	Q_2	R	S	U	V
AC10B-A	M5 x 0.8	1/16	56	59.9	11	—	28	25	12.5	—	25	20	27	4.5	6.8	3	24.5
AC20B-B	1/8、1/4	1/8	83.2	87.6	26.5	—	41.6	25	28.5	2注1)	30	24	33	5.5	12	3.5	29
AC25B-B	1/4、3/8	1/8	110.2	115.1	28	30	55.1	35	27.5	0	41	35	—	7	14	4	41
AC30B-B	1/4、3/8	1/8	110.2	115.1	30.7	30	55.1	35	29.4	3.5	41	35	—	7	14	4	41
AC40B-B	1/4、3/8、1/2	1/8	145.2	147.1	35.8	38.4	72.6	40	33.8	3.5	50	40	—	9	18	5	48
AC40B-06-B	3/4	1/8	155.2	149.1	35.8	38.4	77.6	40	33.8	3	50	40	—	9	18	5	48
AC50B-B	3/4、1	1/8	186.2	220.1	43	—	93.1	30	43.3	3.2	70	50	—	11	20	6	60
AC55B-B	1	1/8	191.2	234.1	43	—	98.1	30	43.3	3.2	70	50	—	11	20	6	60
AC60B-B	1	1/8	196.2	234.1	46	—	98.1	30	43.3	3.2	70	50	—	11	20	6	60

型号	可选项规格									准标准规格					
	方形压力表		数字式压力开关		圆形压力表		圆形压力表（带有色环）		带自动排水器	带倒钩接头	带冷凝水导管	金属杯	金属杯带冷凝水导管	带液位计金属杯	带液位计金属杯上带冷凝水导管
	H	J	H	J	H	J	H	J	B	B	B	B	B	B	B
AC10B-A	—	—	—	—	ø26	26	—	—	77.9	—	—	59.3	—	—	—
AC20B-B	□28	29.5	□27.8	40	ø37.5	65	ø37.5	66	104.9	—	91.4	87.4	93.9	—	—
AC25B-B	□28	28.5	□27.8	39	ø37.5	64	ø37.5	65	156.8	123.6	121.9	117.6	122.1	137.6	142.1
AC30B-B	□28	30.4	□27.8	40.9	ø37.5	65.9	ø37.5	66.9	156.8	123.6	121.9	117.6	122.1	137.6	142.1
AC40B-B	□28	34.8	□27.8	45.3	ø42.5	71.3	ø42.5	71.3	186.9	155.6	153.9	149.6	154.1	169.6	174.1
AC40B-06-B	□28	34.8	□27.8	45.3	ø42.5	71.3	ø42.5	71.3	188.9	157.6	155.9	151.6	156.1	171.6	176.1
AC50B-B	□28	44.3	□27.8	54.8	ø42.5	80.8	ø42.5	80.8	259.9	228.6	226.9	222.6	227.1	242.6	247.1
AC55B-B	□28	44.3	□27.8	54.8	ø42.5	80.8	ø42.5	80.8	273.9	242.6	240.9	236.6	241.1	256.6	261.1
AC60B-B	□28	44.3	□27.8	54.8	ø42.5	80.8	ø42.5	80.8	273.9	242.6	240.9	236.6	241.1	256.6	261.1

注）只有AC20B-B的压力表位置为配管中心上侧。

空气组合元件

空气过滤器 + 油雾分离器 + 减压阀

AC20C-B~AC40C-B

JIS记号

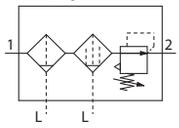

型号表示方法

AC 30 C – □ 03 DE – □ – □ – B

❶ ❷ ❸ ❹ ❺ ❻

- 可选项、准标准: a ～ j每项选择一个。
- 可选项记号、附件记号、准标准品记号: 请按照数字字母顺序顺次并记。

例) AC30C-F03DE1-SV-16NR-B

			记号	内容	❶ 主体尺寸 20	25	30	40
❷	螺纹种类		无记号	Rc	●	●	●	●
			N注1)	NPT	●	●	●	●
			F注2)	G	●	●	●	●
			+					
❸	接管口径		01	1/8	●	—	—	—
			02	1/4	●	●	●	●
			03	3/8	—	●	●	●
			04	1/2	—	—	—	●
			06	3/4	—	—	—	●
			+					
❹ 注3) 可选项	a	浮子式自动排水器	无记号	无自动排水器	●	●	●	●
			C注4)	N.C.(常闭型)未加压时不排水	●	●	●	●
			D注5)	N.O.(常开型)未加压时排水	—	●	●	●
			+					
	b	压力表 注6)	无记号	不带压力表	●	●	●	●
			E	方型嵌入式压力表（带限位指示器）	●	●	●	●
			G	圆形压力表（带限位指示器）	●	●	●	●
			M	圆形压力表（带有色环）	●	●	●	●
		数字式压力开关	E1	输出规格: NPN 输出；导线引出规格: 配线从下方引出	●	●	●	●
			E2	输出规格: NPN 输出；导线引出规格: 配线从上方引出	●	●	●	●
			E3	输出规格: PNP 输出；导线引出规格: 配线从下方引出	●	●	●	●
			E4	输出规格: PNP 输出；导线引出规格: 配线从上方引出	●	●	●	●
			+					
❺ 附件	c	压力开关	无记号	无隔板	●	●	●	●
			S注7)	安装位置: AF+AFM+**S**+AR	●	●	●	●
		T形隔板	T注7)	安装位置: AF+AFM+**T**+AR	●	●	●	●
			+					
	d	残压释放3通阀	无记号	无隔板	●	●	●	●
			V	安装位置: AF+AFM+AR+**V**	●	●	●	●
			V1注8)	安装位置: **V**+AF+AFM+ARlK	●	●	●	●
			+					
❻ 准标准	e	设定压力 注9)	无记号	0.05 ～ 0.85 MPa 设定	●	●	●	●
			1	0.02 ～ 0.2 MPa 设定	●	●	●	●
			+					
	f	杯体 注10)	无记号	聚碳酸酯杯	●	●	●	●
			2	金属杯	●	●	●	●
			6	尼龙杯	●	●	●	●
			8	带液位计金属杯	—	●	●	●
			C	带杯体保护罩	●	—注11)	—注11)	—注11)
			6C	带杯体保护罩·尼龙杯	●	—注12)	—注12)	—注12)
			+					
	g	空气过滤器油雾分离器排水出口 注13)	无记号	带排水活门	●	●	●	●
			J注14)	冷凝水导管 1/8	●	—	—	—
				冷凝水导管 1/4	—	●	●	●
			W注15)	带倒钩接头排水活门: (ø6 × ø4尼龙管用)	—	●	●	●
			+					
	h	排气机构	无记号	溢流型	●	●	●	●
			N	非溢流型	●	●	●	●

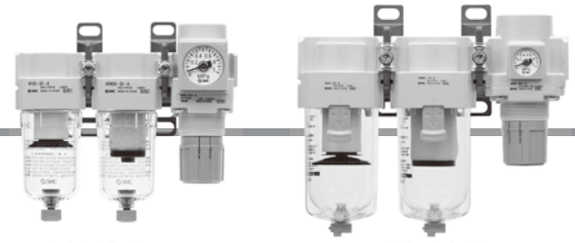

AC20C-B　　AC40C-B

		记号	内容	❶ 主体尺寸 20	25	30	40
❻	i 流动方向	无记号	流动方向：左→右	●	●	●	●
		R	流动方向：右→左	●	●	●	●
		＋					
	j 压力单位	无记号	产品标牌、杯体注意事项、压力表的单位：MPa	●	●	●	●
		Z注16)	产品标牌、杯体注意事项、压力表的单位：psi，°F	○注18)	○注18)	○注18)	○注18)
		ZA注17)	数字式压力开关带单位切换功能	△注19)	△注19)	△注19)	△注19)

注1) 排水导管为NPT1/8(AC20C-B适用)、NPT1/4(AC25C-B～AC40C-B适用)。
自动排水器的排出通口带3/8"快换管接头(AC25C-B～AC40C-B适用)。
注2) 排水导管为G1/8(AC20C-B适用)、G1/4(AC25C-B～AC40C-B适用)。
注3) 可选项G、M，同包，未组装。
注4) 未加压时，杯中会留有少于自动排水器动作量的冷凝水。推荐结束作业前将其手动排出。
注5) 使用小型压缩机(0.75kW、输出流量不足100L/min[ANR])的场合，开始动作时有可能从排水活门处发生漏气。推荐N.C.型。
注6) 标准压力表(设定0.85MPa)为1.0MPa规格。1.0 MPa规格。0.2 MPa 设定用压力表请选择0.4 MPa规格。
注7) 根据 T形隔板以及压力开关的安装方式，托架位置是不同的。
注8) 为保证安全，请使用压力计等确保出口压力得到排放而成为大气压。
注9) 会有超过设定压力规格上限也可设定的场合，但请在规格范围内使用。
注10) 关于杯体的耐腐蚀性，请参考P.46的数据进行确认。
注11) 杯体保护罩为标准配置(聚碳酸酯)。
注12) 杯体保护罩为标准配置(尼龙)。
注13) 浮子式自动排水器:C、D不能组合。
注14) 不带阀功能。
注15) 金属杯：不可选择2、8的组合。
注16) 螺纹种类为NPT。
根据新计量方法(日本国内用SI单位)，仅向日本以外地区销售。
圆形压力表(带有色环)：不可与M组合。请另行订购。
数字式压力开关，带单位切换功能，初期设定是psi。
注17) 可选项:E1、E2、E3、E4并列记录。根据新计量方法(日本国内用SI单位)，仅向日本以外地区销售。
注18) ○:仅对应螺纹种类NPT。
注19) 请将△和可选项E1、E2、E3、E4并列记录。

标准规格

型号		AC20C-B	AC25C-B	AC30C-B	AC40C-B	AC40C-06-B
组成零件	空气过滤器 [AF]	AF20-A	AF30-A	AF30-A	AF40-A	AF40-06-A
	油雾分离器 [AFM]	AFM20-A	AFM30-A	AFM30-A	AFM40-A	AFM40-06-A
	减压阀 [AR]	AR20-B	AR25-B	AR30-B	AR40-B	AR40-06-B
接管口径		1/8、1/4	1/4、3/8	1/4、3/8	1/4、3/8、1/2	3/4
压力表连接口径 [AR] 注1)		1/8				
使用流体		空气				
环境温度和使用流体温度 注2)		–5 ～ 60°C (未冻结)				
保证耐压力		1.5 MPa				
最高使用压力		1.0 MPa				
设定压力范围 [AR]		0.05 ～ 0.85 MPa				
过滤精度 [AF/AFM]		AF：5 μm, AFM：0.3 μm (捕集效率99.9%)				
额定流量 [L/min(ANR)] [AFM] 注3)		200	450	450	1100	1100
出口侧油雾浓度 [AFM] 注4) 注5)		Max.1.0 mg/m³ (ANR) (≈0.8 ppm)				
杯体材质 [AF/AFM]		聚碳酸酯				
杯体保护罩 [AF/AFM]		准标准 (钢带)	标准配备 (聚碳酸酯)			
结构 [AR]		溢流型				
质量 [kg]		0.38	0.69	0.77	1.39	1.53

注1) 在带方形嵌入式压力表、带数字式压力开关的场合，没有压力表连接螺纹。
注2) 带数字式压力开关的场合为–5 ～ 50°C 。
注3) 条件:油雾分离器进口压力0.7MPa。额定流量根据进口压力有变化。
超出额定流量时，油会从出口侧流出，请注意。
注4) 空压机输出浓度为30 mg/m³ (ANR)时。
注5) 杯体的密封件以及其它的〝O〞形圈使用了少量的润滑脂。

外形尺寸图

AC20C-B

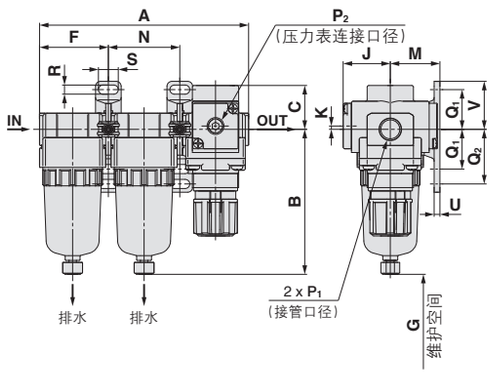

AC25C-B ~ AC40C-06-B

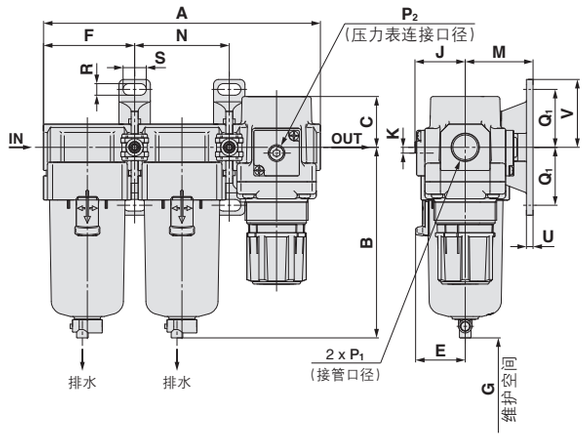

可选项	方形嵌入式压力表	数字式压力开关	圆形压力表	圆形压力表 (带有色环)
图	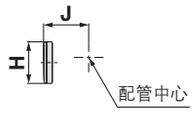	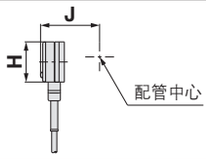	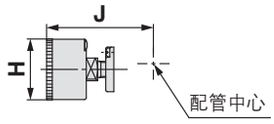	

适合型号	AC20C-B				AC25C-B ~ AC40C-06-B
可选项/准标准规格	带自动排水器 (N.C.)	带冷凝水导管	金属杯	金属杯带冷凝水导管	带自动排水器 (N.O./N.C.)
外形图	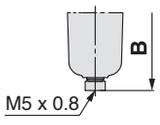	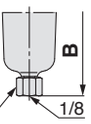	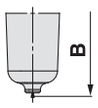	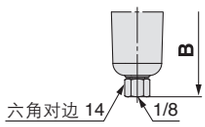	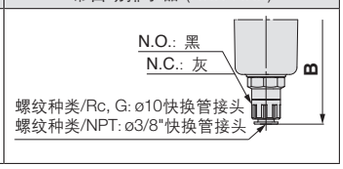

适合型号	AC25C-B ~ AC40C-06-B					
可选项/准标准规格	金属杯	金属杯带冷凝水导管	带液位计金属杯	带液位计金属杯上带冷凝水导管	带冷凝水导管	带倒钩接头排水活门
外形图	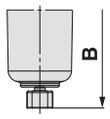	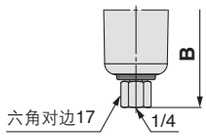	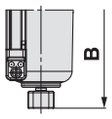	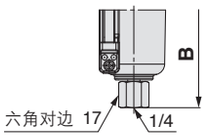	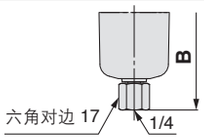	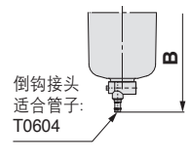

型号	标准规格																	
	P_1	P_2	A	B	C	E	F	G	J	K	托架安装尺寸							
											M	N	Q_1	Q_2	R	S	U	V
AC20C-B	1/8、1/4	1/8	126.4	87.6	26.5	—	41.6	40	28.5	2注)	30	43.2	24	33	5.5	12	3.5	29
AC25C-B	1/4、3/8	1/8	167.4	115.1	28	30	55.1	50	27.5	0	41	57.2	35	—	7	14	4	41
AC30C-B	1/4、3/8	1/8	167.4	115.1	30.7	30	55.1	50	29.4	3.5	41	57.2	35	—	7	14	4	41
AC40C-B	1/4、3/8、1/2	1/8	220.4	147.1	35.8	38.4	72.6	75	33.8	3.5	50	75.2	40	—	9	18	5	48
AC40C-06-B	3/4	1/8	235.4	149.1	35.8	38.4	77.6	75	33.8	3	50	80.2	40	—	9	18	5	48

型号	可选项规格									准标准规格					
	方形嵌入式压力表		数字式压力开关		圆形压力表		圆形压力表(带有色环)		带自动排水器	带倒钩接头	带冷凝水导管	金属杯	金属杯带冷凝水导管	带液位计金属杯	带液位计金属杯上带冷凝水导管
	H	J	H	J	H	J	H	J	B	B	B	B	B	B	B
AC20C-B	□28	29.5	□27.8	40	ø37.5	65	ø37.5	66	104.9	—	91.4	87.4	93.9	—	—
AC25C-B	□28	28.5	□27.8	39	ø37.5	64	ø37.5	65	156.8	123.6	121.9	117.6	122.1	137.6	142.1
AC30C-B	□28	30.4	□27.8	40.9	ø37.5	65.9	ø37.5	66.9	156.8	123.6	121.9	117.6	122.1	137.6	142.1
AC40C-B	□28	34.8	□27.8	45.3	ø42.5	71.3	ø42.5	71.3	186.9	155.6	153.9	149.6	154.1	169.6	174.1
AC40C-06-B	□28	34.8	□27.8	45.3	ø42.5	71.3	ø42.5	71.3	188.9	157.6	155.9	151.6	156.1	171.6	176.1

注) 只有AC20C-B的压力表位置为配管中心上侧。

空气组合元件

过滤减压阀+油雾分离器

AC20D-B~AC40D-B

JIS记号

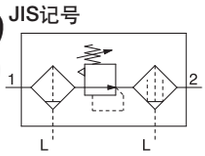

型号表示方法

AC30 D-□ 03 DE-□-□-B

❶ ❷ ❸ ❹ ❺ ❻

- 可选项、准标准：a ～ j每项选择一个。
- 可选项记号、附件记号、准标准品记号：请按照数字字母顺序顺次并记。

例) AC30D-F03DE1-SV-16NR-B

			记号	内容	❶ 主体尺寸 20	30	40
❷	螺纹种类		无记号	Rc	●	●	●
			N注1)	NPT	●	●	●
			F注2)	G	●	●	●
			+				
❸	接管口径		01	1/8	●	—	—
			02	1/4	●	●	●
			03	3/8	—	●	●
			04	1/2	—	—	●
			06	3/4	—	—	●
			+				
❹ 注3 可选项	a	浮子式自动排水器	无记号	无自动排水器	●	●	●
			C注4)	N.C.(常闭型)未加压时不排水	●	●	●
			D注5)	N.O.(常开型)未加压时排水	—	●	●
			+				
	b	压力表 注6)	无记号	不带压力表	●	●	●
			E	方型嵌入式压力表（带限位指示器）	●	●	●
			G	圆形压力表（带限位指示器）	●	●	●
			M	圆形压力表（带有色环）	●	●	●
		数字式压力开关	E1	输出规格：NPN 输出；导线引出规格：配线从下方引出	●	●	●
			E2	输出规格：NPN 输出；导线引出规格：配线从上方引出	●	●	●
			E3	输出规格：PNP 输出；导线引出规格：配线从下方引出	●	●	●
			E4	输出规格：PNP 输出；导线引出规格：配线从上方引出	●	●	●
			+				
❺ 附件	c	压力开关	无记号	无隔板	●	●	●
			S注7)	安装位置：AW+**S**+AFM	●	●	●
			+				
	d	残压释放3通阀	无记号	无隔板	●	●	●
			V	安装位置：AW+AFM+**V**	●	●	●
			V1注8)	安装位置：**V**+AW□K+AFM	●	●	●
			+				
❻ 准标准	e	设定压力 注9)	无记号	0.05 ～ 0.85 MPa 设定	●	●	●
			1	0.02 ～ 0.2 MPa 设定	●	●	●
			+				
	f	杯体 注10)	无记号	聚碳酸酯杯	●	●	●
			2	金属杯	●	●	●
			6	尼龙杯	●	●	●
			8	带液位计金属杯	—	●	●
			C	带杯体保护罩	●	—注11)	—注11)
			6C	带杯体保护罩、尼龙杯	●	—注12)	—注12)
			+				
	g	过滤减压阀油雾分离器排水出口 注13)	无记号	带排水活门	●	●	●
			J注14)	冷凝水导管 1/8	●	—	—
				冷凝水导管 1/4	—	●	●
			W注15)	带倒钩接头排水活门：(ø6 × ø4尼龙管用)	—	●	●
			+				
	h	排气机构	无记号	溢流型	●	●	●
			N	非溢流型	●	●	●
			+				
	i	流动方向	无记号	流动方向：左→右	●	●	●
			R	流动方向：右→左	●	●	●

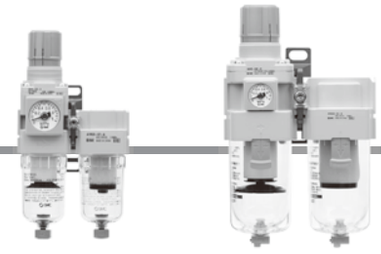

AC20D-B　　AC40D-B

			记号	内容	❶ 主体尺寸 20	30	40
❻ 准标准	j	压力单位	无记号	产品标牌、杯体注意事项、压力表的单位：MPa	●	●	●
			Z注16)	产品标牌、杯体注意事项、压力表的单位：psi、°F	○注18)	○注18)	○注18)
			ZA注17)	数字式压力开关带单位切换功能	△注19)	△注19)	△注19)

注1) 排水导管为 NPT1/8 (AC20D-B适用) 和NPT1/4 (AC30D-B/AC40D-B适用)。
自动排水器的排出通口带3/8"快换管接头(AC30D-B/AC40D-B适用)。
注2) 排水导管为 G1/8 (AC20D-B适用) 和 NPT1/4 (AC30D-B、AC40D-B适用)。
注3) 可选项G、M，同包，未组装。
注4) 未加压时，杯中会留有少于自动排水器动作量的冷凝水。推荐结束作业前将其手动排出。
注5) 使用小型压缩机(0.75kW、输出流量不足100L/min［ANR］)的场合，开始动作时有可能从排水活门处发生漏气。推荐N.C.型。
注6) 标准压力表(设定0.85MPa)为1.0MPa规格。0.2MPa设定用压力表请选择0.4 MPa规格。
注7) 根据压力开关的安装方式，托架位置是不同的。
注8) 为保证安全，请使用压力表等确保出口压力得到排放而成为大气压。
注9) 会有超过设定压力规格上限也可设定的场合，但请在规格范围内使用。
注10) 关于杯体的耐药品性，请参考P.46的化学药品数据进行确认。
注11) 杯体保护罩为标准配置(聚碳酸酯)。
注12) 杯体保护罩为标准配置(尼龙)。
注13) 浮子式自动排水器:与C、D的组合不能选择。
注14) 不带阀功能。
注15) 金属杯:与2、8的组合不能选择。
注16) 螺纹种类为NPT。
根据新计量方法(日本国内用SI单位)，仅向日本以外地区销售。
圆形压力表(带有色环)：不可与M组合。请另行订购。
数字式压力开关，带单位切换功能，初期设定是psi。
注17) 可选项:E1、E2、E3、E4。根据新计量方法(日本国内用SI单位)，仅向日本以外地区销售。
注18) ○: 仅对应螺纹种类NPT。
注19) 请将△和可选项E1、E2、E3、E4并列选择。

标准规格

型号		AC20D-B	AC30D-B	AC40D-B	AC40D-06-B
组成零件	过滤减压阀 [AW]	AW20-B	AW30-B	AW40-B	AW40-06-B
	油雾分离器 [AFM]	AFM20-A	AFM30-A	AFM40-A	AFM40-06-A
接管口径		1/8、1/4	1/4、3/8	1/4、3/8、1/2	3/4
压力表连接口径 [AW] 注1)		1/8			
使用流体		空气			
环境温度和使用流体温度 注2)		–5 ~ 60° C (未冻结)			
保证耐压力		1.5 MPa			
最高使用压力		1.0 MPa			
设定压力范围 [AW]		0.05 ~ 0.85 MPa			
过滤精度 [AW/AFM]		AW:5 μm；AFM:0.3 μm (捕集效率99.9%)			
额定流量 [L/min(ANR)] [AFM] 注3)		150	330	800	800
出口侧油雾浓度 [AFM] 注4) 注5)		Max.1.0 mg/m³ (ANR) (≈0.8 ppm)			
杯体材质 [AW/AFM]		聚碳酸酯			
杯体保护罩 [AF/AFM]		准标准 (钢带)	标准配备 (聚碳酸酯)		
结构 [AW]		溢流型			
质量 [kg]		0.32	0.62	1.15	1.25

注1) 在带方形嵌入式压力表、带数字式压力开关的场合，没有压力表连接螺纹。
注2) 带数字式压力开关的场合为–5 ~ 50° C 。
注3) 条件:油雾分离器进口压力0.5MPa。额定流量根据进口压力有变化。
超出额定流量时，油会从出口侧流出，请注意。
注4) 空压机输出浓度为30 mg/m³ (ANR)时。
注5) 杯体的密封件以及其他的〝O〞形圈使用了少量的润滑脂。

外形尺寸图

AC20D-B

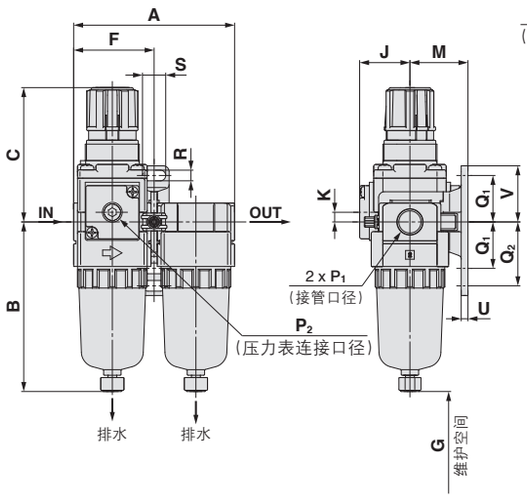

AC30D-B ~ AC40D-06-B

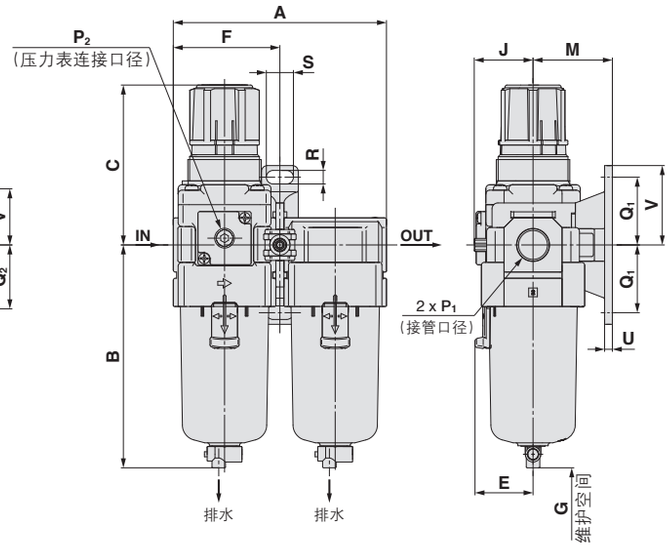

可选项	方形嵌入式压力表	数字式压力开关	圆形压力表	圆形压力表（带有色环）
外形图	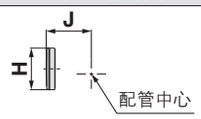	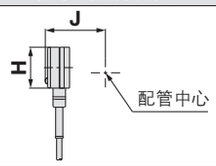	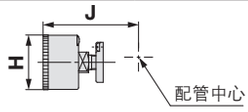	

适合型号	AC20D-B				AC30D-B ~ AC40D-06-B
可选项、准标准规格	带自动排水器 (N.C.)	带冷凝水导管	金属杯	金属杯带冷凝水导管	带自动排水器 (N.O.、N.C.)
外形尺寸图	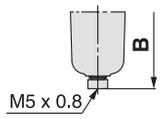	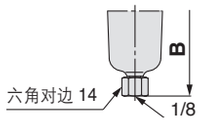	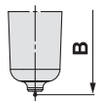	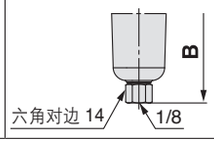	

适合型号	AC30D-B ~ AC40D-06-B					
可选项、准标准规格	金属杯	金属杯带冷凝水导管	带液位计金属杯	带液位计金属杯上带冷凝水导管	带冷凝水导管	带倒钩接头排水活门
外形尺寸图	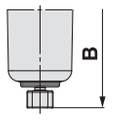	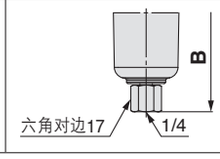	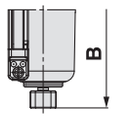	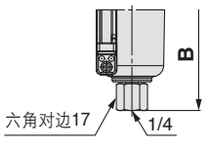	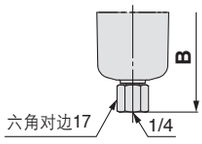	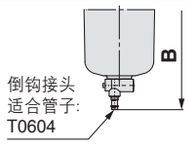

型号	标准规格																
	P_1	P_2	A	B	C 注)	E	F	G	J	K	托架安装尺寸						
											M	Q_1	Q_2	R	S	U	V
AC20D-B	1/8、1/4	1/8	83.2	87.6	72.4	—	41.6	40	28.5	5	30	24	33	5.5	12	3.5	29
AC30D-B	1/4、3/8	1/8	110.2	115.1	85.6	30	55.1	50	29.4	3.5	41	35	—	7	14	4	41
AC40D-B	1/4、3/8、1/2	1/8	145.2	147.1	91.7	38.4	72.6	75	33.8	1.5	50	40	—	9	18	5	48
AC40D-06-B	3/4	1/8	155.2	149.1	93.2	38.4	77.6	75	33.8	1.2	50	40	—	9	18	5	48

型号	可选项规格									准标准规格					
	方形嵌入式压力表		数字式压力开关		圆形压力表		圆形压力表（带有色环）		带自动排水器	带倒钩接头	带冷凝水导管	金属杯	金属杯带冷凝水导管	带液位计金属杯	带液位计金属杯上带冷凝水导管
	H	J	H	J	H	J	H	J	B	B	B	B	B	B	B
AC20D-B	□28	27	□27.8	37.5	ø37.5	62.5	ø37.5	63.5	104.9	—	91.4	87.4	93.9	—	—
AC30D-B	□28	30	□27.8	40.9	ø37.5	66.9	ø37.5	67.9	156.8	123.6	121.9	117.6	122.1	137.6	142.1
AC40D-B	□28	38.4	□27.8	48.8	ø42.5	75.7	ø42.5	75.7	186.9	155.6	153.9	149.6	154.1	169.6	174.1
AC40D-06-B	□28	38.4	□27.8	48.8	ø42.5	75.7	ø42.5	75.7	188.9	157.6	155.9	151.6	156.1	171.6	176.1

注）全长尺寸C为过滤减压阀的手轮处于非锁定状态的尺寸。

空气组合元件/*AC* 系列
可选项/附件规格

可选项/附件型号

区分	名称		型号	零件型号								
				AC10-A用	AC20-B用	AC25-B用	AC30-B用	AC40-B用	AC40-06-B用	AC50-B用	AC55-B用	AC60-B用
				AC10A-A用	AC20A-B用	—	AC30A-B用	AC40A-B用	AC40A-06-B用	AC50A-B用	—	AC60A-B用
				AC10B-A用	AC20B-B用	AC25B-B用	AC30B-B用	AC40B-B用	AC40B-06-B用	AC50B-B用	AC55B-B用	AC60B-B用
				—	AC20C-B用	AC25C-B用	AC30C-B用	AC40C-B用	AC40C-06-B用	—	—	—
				—	AC20D-B用	—	AC30D-B用	AC40D-B用	AC40D-06-B用	—	—	—
可选项	压力表注1)	圆形	标准	G27-10-R1	G36-10-□01			G46-10-□01				
			0.02～0.2MPa设定	G27-10-R1	G36-4-□01			G46-4-□01				
		圆形(带有色环)	标准型	—	G36-10-□01-L			G46-10-□01-L				
			0.02～0.2MPa设定	—	G36-4-□01-L			G46-4-□01-L				
		方形嵌入式注2)	标准	—	GC3-10AS [GC3P-010AS (仅压力表罩)]							
			0.02～0.2MPa设定	—	GC3-4AS [GC3P-010AS (仅压力表罩)]							
	数字式压力开关		NPN输出,配线下方引出	—	ISE35-N-25-MLA [ISE35-N-25-M (仅开关本体)] 注3)							
			NPN输出,配线上方引出		ISE35-R-25-MLA [ISE35-R-25-M (仅开关本体)] 注3)							
			PNP输出,配线下方引出		ISE35-N-65-MLA [ISE35-N-65-M (仅开关本体)] 注3)							
			PNP输出,配线上方引出		ISE35-R-65-MLA [ISE35-R-65-M (仅开关本体)] 注3)							
	浮子式自动排水器注4)		N.O.	—	—	AD38-A		AD48-A				
			N.C.	AD17-A	AD27-A	AD37-A		AD47-A				
附件	隔板			Y100-A	Y200-A	Y300-A		Y400-A	Y500-A	Y600-A		
	带托架隔板			Y100T-A	Y200T-A	Y300T-A		Y400T-A	Y500T-A	Y600T-A		
	单向阀注5)注6)			—	AKM2000-□01 -A (□02)-A	AKM3000-(□01)-A □02-A		AKM4000-(□02)-A □03-A	—	—	—	—
	压力开关注6)			—	IS10M-20-A	IS10M-30-A		IS10M-40-A	IS10M-50-A	IS10M-60-A		
	T形隔板注5)注6)			Y110-M5-A	Y210-□01 -A (□02)-A	Y310-(□01)-A □02 -A		Y410-(□02)-A □03-A	Y510-(□02)-A □03-A	Y610-□03 -A (□04)-A	Y610-(□03)-A □04-A	
	残压释放3 通阀注6)			—	VHS20-□01A □02A	VHS30-□02A □03A		□02A VHS40-□03A □04A	VHS40-□06A	VHS50-□06A □10A	—	—
	配管连接件注6)			E100-M5-A	□01-A E200-□02-A □03-A	□02-A E300-□03-A □04-A		□02-A E400-□03-A □04-A □06-A	E500-□06-A	E600-□06 -A □10-A		
	带配管连接件的压力开关注6)			—	□01--A IS10E-20□02-A □03-A	□02-A IS10E-30□03-A □04-A		□02-A IS10E-40□03-A □04-A □06-A	—	—	—	—
	四通隔板注6)			Y14-M5-A	Y24-□01-A □02-A	Y34-□01-A □02-A		Y44-□02-A □03-A	Y54-□03-A □04-A	—	—	—

注1) 圆形压力表型号的□表示连接螺纹的种类。R为无记号，NPT为N关于连接螺纹NPT、psi单位规格的压力表供给，请咨询本公司。
注2) 附带O形圈（1个）和安装螺钉（2个）。
注3) 附带插头导线 (2m)、连接件、锁紧销、O形圈（1个）、安装螺钉（2个）。[ ]内为开关本体。
关于数字式压力开关的型号表示方法，请参考本公司网络主页.
注4) 最低使用压力: N.O. 型–0.1 MPa; N.C. 型–0.1 MPa (AD27-A) 和 0.15 MPa (AD37-A、AD47-A)。关于单位记号psi、°F，请另行咨询。
注5) 空气组合元件不带( )的口径为标准规格。
注6) 模块结合时，需要另外的隔板。

单向阀：(K) 1/8、1/4、3/8

在减压阀的出口侧要引出气路分支时，为了防止从油雾器出来的油雾逆流，可简单地安装带中间引出通口的单向阀。

AKM 30 00 – □ 01 –A

❶ ❷ ❸

JIS记号

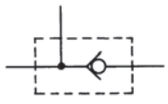

	记号	内容	❶ 主体尺寸 20	30	40
❷ 螺纹种类	无记号	Rc	●	●	●
	N	NPT	●	●	●
	F	G	●	●	●
❸ 分支通口接管口径	01	1/8	●	●	—
	02	1/4	●	●	●
	03	3/8	—	—	●

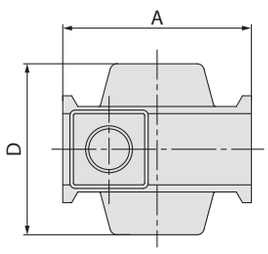

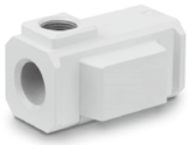

规格

型号	有效截面积 [mm²]
AKM2000-A	28
AKM3000-A	55
AKM4000-A	111

AL的进口侧分支时，必须使用该单向阀。
IN、OUT通口未加工螺孔。

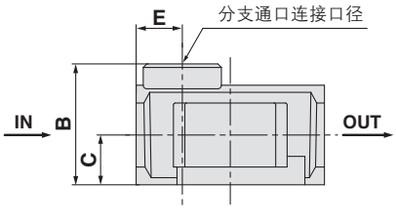

型号	分支通口接管口径	A	B	C	D	E	适合型号
AKM2000-A	1/8、1/4	40	28	11	40	11	AC20-B、AC20A-B
AKM3000-A	1/8、1/4	53	34	14	48	13	AC25-B AC30-B、AC30A-B
AKM4000-A	1/4、3/8	70	42	18	54	15	AC40-B、AC40A-B注)

注） AC40□-06-B上不能安装。
※ AC上使用的场合，标准的分支通口接管口径参见上记的附件表。

压力开关：(S)

小型一体化压力开关安装在气路中，能容易地检出气路的压力。

IS10M-30-□-A

❶ ❷

- 准标准: a ～ c每项选择一个。
- 准标准品记号：请按照数字字母顺序顺次并记。

例) IS10M-30-6LP

JIS记号

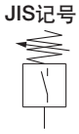

		记号	名称	❶ 主体尺寸 20	30	40	50	60
❷ 准标准	a 设定压力范围	无记号	0.1 ～ 0.4 MPa	●	●	●	●	●
		6注1)	0.1 ～ 0.6 MPa	●	●	●	●	●
		+						
	b 导线长度	无记号	0.5 m	●	●	●	●	●
		L	3 m	●	●	●	●	●
		Z	5 m	●	●	●	●	●
		+						
	c 刻度板压力单位	无记号	MPa	●	●	●	●	●
		P注2)	MPa/psi 并记	●	●	●	●	●

注1） 6P (L, Z)的设定压力范围为 0.2 ～ 0.6 MPa (30 ~ 90 psi)。

注2） 根据新计量法(日本国内使用SI单位)，本产品只向日本以外地区销售。

规格

使用流体	空气
环境温度和使用流体温度	–5 ～ 60° C (未冻结)
保证耐压力	1.0 MPa
最高使用压力	0.7 MPa
设定压力范围 (OFF时)	0.1 ～ 0.4 MPa
迟滞	0.08 MPa 以下

开关特性

触点构成	1a
最大触点容量	2 VA (AC)、2 W (DC)
使用压力：AC, DC	100 V 以下
最大使用压力	AC、DC 12 V ～ 24 V：50 mA AC、DC 48 V：40 mA AC、DC 100：20 mA

注）详细规格请参见本公司网站主页中的IS10系列。http://www.smcworld.com

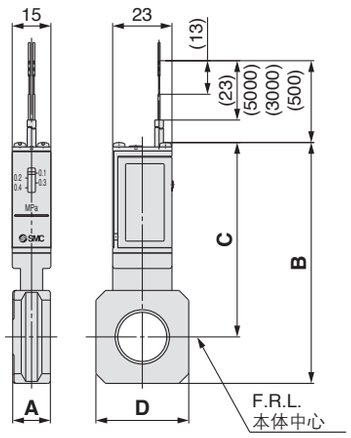

型号	A	B	C	D	适合型号
IS10M-20-A	10.6	74.2	64.4	28	AC20□-B
IS10M-30-A	12.6	84.5	70.5	30	AC25□-B、AC30l-B
IS10M-40-A	14.6	93.3	75.3	36	AC40□-B
IS10M-50-A	16.6	97.3	77.3	44	AC40□-06-B
IS10M-60-A	22	92.5	68.5	53	AC50□-B、AC55□-B、AC60□-B

※ 模块结合时，需要另外的隔板。

T形隔板：(T) M5 x 0.8, 1/8, 1/4, 3/8, 1/2

使用T形隔板，易于引出气路分支。

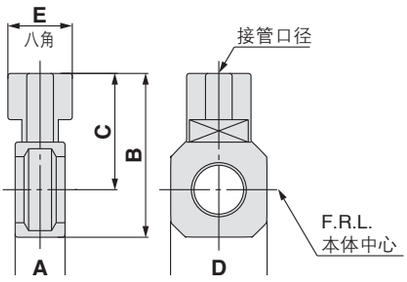

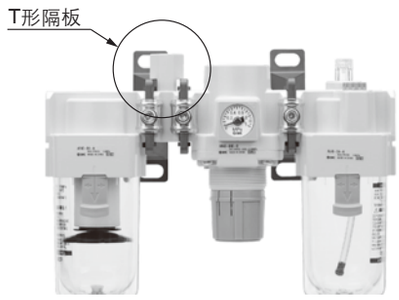

型号 注)	接管口径	A	B	C	D	E	适合型号
Y110-M5-A	M5 x 0.8	11.2	19	12	14	8	AC10-A、AC10B-A
Y210-□01-A	1/8	14.6	41.8	32	28	19	AC20-B、AC20B-B AC20C-B
Y210-□02-A	1/4						
Y310-□01-A	1/8	14.6	52.7	38.7	30	19	AC25-B、AC25B-B AC25C-B、AC30C-B
Y310-□02-A	1/4						
Y410-□02-A	1/4	18.6	62	44	36	24	AC40-B、AC40B-B AC40C-B
Y410-□03-A	3/8						
Y510-□02-A	1/4	18.6	66	46	44	24	AC40-06-B、AC40B-06-B AC40C-06-B
Y510-□03-A	3/8						
Y610-□03-A	3/8	22	81	57	53	30	AC50-B、AC55-B、AC60-B、AC50B-B、AC55B-B、AC60B-B
Y610-□04-A	1/2						

注）型号的□内表示连接螺纹的种类。Rc为无记号，NPT为N, G为F。

※ 模块结合时，需要另外的隔板。

※ AC上使用的场合，标准的连接口径请参见P.34的附件表。

组装时的注意

若直接安装在油雾器的IN侧，可能混入油气。因此，必须在它们之间使用单向阀AKM系列。

残压释放3通阀：(V)

由于有残压释放3通阀，可使气路中的压力容易排出。

VHS 30 – □ 03 A – □

❶ ❷ ❸ ❹

- 准标准: a ～ b每项选择一个。
- 准标准品记号: 请按照数字字母顺序顺次并记。

例) VHS30-03A-RZ

		记号	内容	❶ 主体尺寸 20	30	40	50
❷	螺纹种类	无记号	Rc	●	●	●	●
		N注)	NPT	●	●	●	●
		F注)	G	●	●	●	●
❸	接管口径	01	1/8	●	—	—	—
		02	1/4	●	●	●	—
		03	3/8	—	●	●	—
		04	1/2	—	—	●	—
		06	3/4	—	—	●	●
		10	1	—	—	—	●
❹ 准标准 a	流动方向	无记号	流动方向：左→右	●	●	●	●
		R	流动方向：右→左	●	●	●	●
b	压力单位	无记号	产品标牌的单位表示：MPa	●	●	●	●
		Z注)	产品标牌的单位表示：psi	●	●	●	●

注）螺纹种类为NPT。根据新计量方法(日本国内用SI单位)，仅向日本以外地区销售。

JIS记号

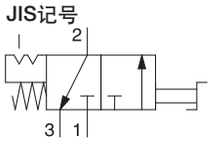

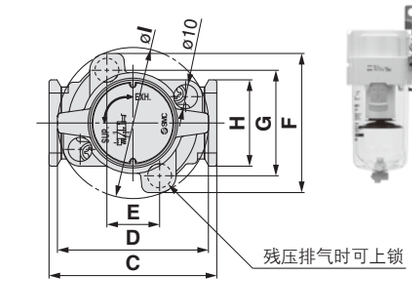

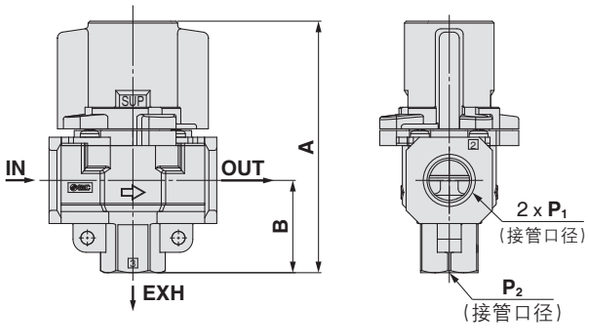

型号	标准规格 P1	P2	A	B	C	D	E	F	G	H	I
VHS20	1/8、1/4	1/8	66.4	22.3	40	37.5	14	46.6	33.6	28	37.5
VHS30	1/4、3/8	1/4	80.3	29.4	53	49	19	52	38	30	49
VHS40	1/4、3/8、1/2	3/8	104.9	38.5	70	63	22	58	44	36	63
VHS40-06	3/4	1/2	110.4	42	75	63	22	58	44	44	63
VHS50	3/4、1	1/2	134.3	53	90	76	26	76	61	53	81

注） 在进口侧，为了动作保护，应使用空气过滤器。

流量特性

型号	接管口径 IN、OUT	EXH	流量特性 IN □ OUT C(dm³/s·bar)	b	Cv	OUT □ EXH C(dm³/s·bar)	b	Cv
VHS20	1/8	1/8	2.4	0.43	0.65	2.5	0.39	0.69
	1/4		3.3	0.40	0.88	3.1	0.51	0.84
VHS30	1/4	1/4	6.4	0.45	1.7	6.2	0.38	1.7
	3/8		8.3	0.41	2.3	7.0	0.41	1.9
VHS40	1/4	3/8	7.3	0.49	2.0	8.5	0.35	2.3
	3/8		10.9	0.45	3.0	11.6	0.40	3.1
	1/2		14.2	0.39	3.8	13.3	0.43	3.6
VHS40-06	3/4	1/2	18.3	0.31	5.0	17.7	0.37	4.8
VHS50	3/4	1/2	23.8	0.41	6.4	21.8	0.41	5.9
	1		31.9	0.33	8.6	23.5	0.44	6.4

四通隔板:M5 x 0.8、1/8、1/4、3/8、1/2

上下、前后方向都可分支配管。
进口、出口通口未加工螺孔。
螺孔加工的场合另行商谈。

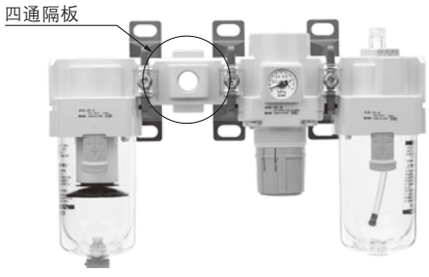

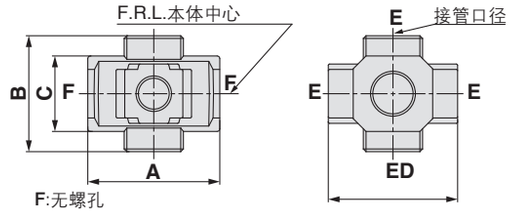

型号注)	E(口径)	A	B	C	D	适合型号
Y14-M5-A	M5	23	16	14	25	AC10□-A
Y24-□01-A	1/8	40	40	22	40	AC20□-B
Y24-□02-A	1/4					
Y34-□01-A	1/8	49	43	28	48	AC25□-B、AC30□-B
Y34-□02-A	1/4					
Y44-□02-A	1/4	60	48	36	54	AC40□-B
Y44-□03-A	3/8					
Y54-□03-A	3/8	72	62	40	62	AC40□-06-B
Y54-□04-A	1/2					

注) 型号的□内表示连接螺纹的种类。Rc为无记号，NPT为N, G为F。
※ IN、OUT通口上加工螺孔的场合为非标品，请另行商谈。
※ 带2个内六角螺塞，同包出厂。

组装时的注意

1.若直接安装在油雾器的IN侧，必须在它们之间使用单向阀 AKM系列。
2.将四通隔板组入AC时为非标品。

配管连接件：M5 x 0.8、1/8、1/4、3/8、1/2、3/4、1

不用取下配管即可装卸元件，维护保养方便。

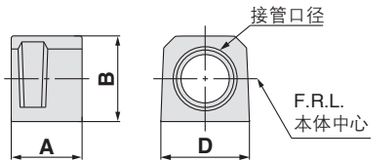

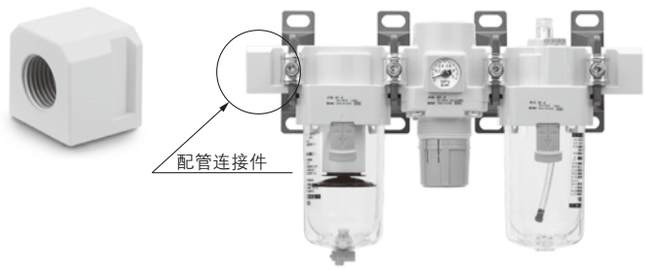

型号 注1	接管口径	A	B	D	适合型号
E100-M5-A	M5 x 0.8	10	14	14	AC10□-A
E200-□01-A	1/8	29.8	23.5	28	AC20□-B
E200-□02-A	1/4				
E200-□03-A	3/8				
E300-□02-A	1/4	31.8	30	30	AC25□-B、AC30□-B
E300-□03-A	3/8				
E300-□04-A	1/2				
E400-□02-A	1/4	31.8	36	36	AC40□-B
E400-□03-A	3/8				
E400-□04-A	1/2				
E400-□06-A	3/4				
E500-□06-A	3/4	31.8	40	44	AC40□-06-B
E600-□06-A	3/4	35	48	53	AC50-B、AC55-B、AC60-B、AC50A-B、AC60A-B、AC50B-B、AC55B-B、AC60B-B
E600-□10-A	1				

注) 型号的□内表示连接螺纹的种类。Rc为无记号，NPT是N, G是F。
※ 模块结合时，需要另外的隔板。
※ 配管接头组入AC时为非标品。

带配管连接件的压力开关

IS10E－30□03－□－A
❶ ❷ ❸ ❹

• 准标准：a ～ d每项选择一个。准标准品记号：请按照数字字母顺序顺次并记。
例) IS10E-30N03-6PRZ

		记号	内容	❶ 主体尺寸 20	30	40
❷	螺纹种类	无记号	Rc	●	●	●
		N注)	NPT	●	●	●
		F注)	G	●	●	●
		+				
❸	接管口径	01	1/8	●	—	—
		02	1/4	●	●	●
		03	3/8	●	●	●
		04	1/2	—	●	●
		06	3/4	—	—	●
		+				
❹ 准标准	a 设定压力范围	无记号	0.1 ～ 0.4 MPa	●	●	●
		6注1)	0.1 ～ 0.6 MPa	●	●	●
		+				
	b 导线长度	无记号	0.5 m	●	●	●
		L	3 m	●	●	●
		Z	5 m	●	●	●
		+				
	c 刻度板压力单位	无记号	MPa	●	●	●
		P注2)	MPa/psi 并记	●	●	●
		+				
	d 安装位置	无记号	右	●	●	●
		R	左	●	●	●

注1) 6P (L、R、Z)的设定压力范围为 0.2 ～ 0.6 MPa (30 ～ 90 psi)。
注2) 螺纹种类为NPT。根据新计量方法(日本国内用SI单位)，仅向日本以外地区销售。

规格

使用流体	空气
环境温度和使用流体温度	–5 ～ 60°C (未冻结)
保证耐压力	1.0 MPa
最高使用压力	0.7 MPa
设定压力范围 (OFF时)	0.1 ～ 0.4 MPa
迟滞	0.08 MPa 以下

开关特性

触点构成	1a
最大触点容量	2 VA (AC)、2 W (DC)
使用压力：AC、DC	100 V 以下
最大使用压力	AC、DC 12 V ～ 24 V：50 mA AC、DC 48 V：40 mA AC、DC 100 V：20 mA

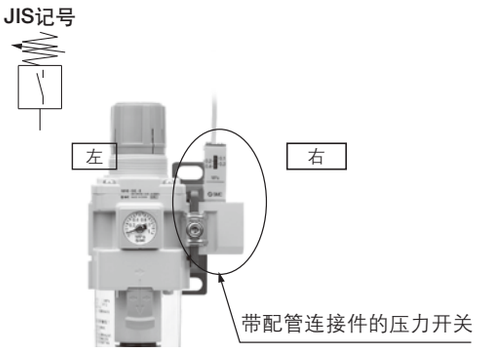

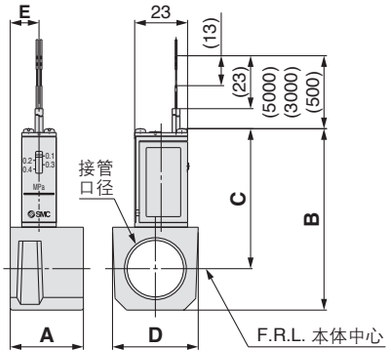

型号 注1)	接管口径	A	B	C	D	E	适合型号
IS10E-20□01-A	1/8	29.8	66.3	55.3	28	16	AC20□-B
IS10E-20□02-A	1/4						
IS10E-20□03-A	3/8						
IS10E-30□02-A	1/4	31.8	72.8	58.8	30	13	AC25□-B、AC30□-B
IS10E-30□03-A	3/8						
IS10E-30□04-A	1/2						
IS10E-40□02-A	1/4	31.8	78.8	60.8	37	12.5	注2 AC40□-B
IS10E-40□03-A	3/8						
IS10E-40□04-A	1/2						
IS10E-40□06-A	3/4						

注1) 型号的□内表示连接螺纹的种类。Rc为无记号，NPT为N, G为F。
注2) AC40□-06-B上不能安装。
※ 模块结合时，需要另外的隔板。
※ AC40□-06-B上安装压力开关的场合，配管连接件E500-□06-A-X501 (上面带Rc1/8螺孔)上拧入IS10-01S。组装的产品为非标品。请另行确认。

附件 (隔板/托架)

隔板

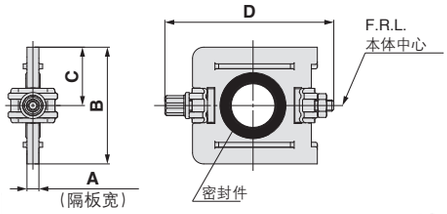

型号	A	B	C	D	适合型号
Y100-A	6	17.9	9	35.4	AC10□-A
Y200-A	3.2	31.2	15.6	44.9	AC20□-B
Y300-A	4.2	43.4	21.7	57.9	AC25□-B、AC30□-B
Y400-A	5.2	53	26.5	68.5	AC40□-B
Y500-A	5.2	57	28.5	75.6	AC40□-06-B
Y600-A	6.2	67.6	33.8	92.5	AC50□-B、AC55□-B、AC60□-B

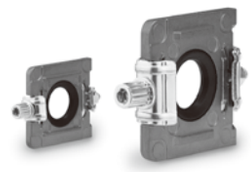

Y200-A　Y400-A

可更换零件

名称	材质	零件型号					
		Y100-A	Y200-A	Y300-A	Y400-A	Y500-A	Y600-A
密封件	HNBR (NBR) 注1)	Y120P-050AS 注2)	Y220P-050S	Y320P-050S	Y420P-050S	Y520P-050S	Y620P-050S

注1) (　): 尺寸为10的场合
注2) 安装O型圈2个。

带托架隔板

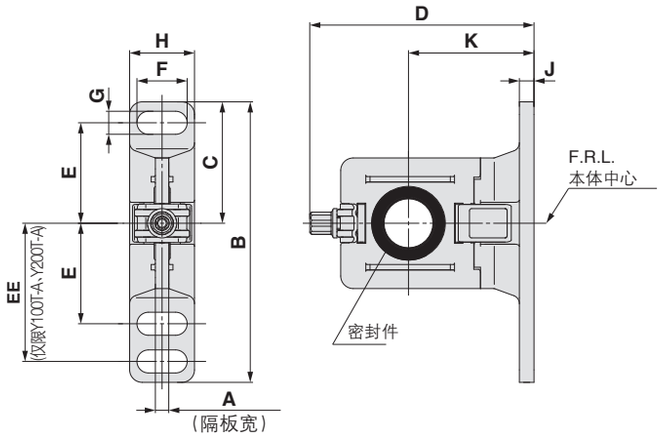

型号	A	B	C	D	E	EE	F	G	H	J	K	适合型号
Y100T-A	6	56	24.5	43.6	20	27	6.8	4.5	13	3	25	AC10□-A
Y200T-A	3.2	67	29	53.4	24	33	12	5.5	15.5	3.5	30	AC20□-B
Y300T-A	4.2	82	41	71.5	35	—	14	7	19	4	41	AC25□-B、AC30□-B
Y400T-A	5.2	96	48	86.1	40	—	18	9	26	5	50	AC40□-B
Y500T-A	5.2	96	48	89.6	40	—	18	9	26	5	50	AC40□-06-B
Y600T-A	6.2	120	60	118	50	—	20	11	31.2	6	70	AC50□-B、AC55□-B、AC60□-B

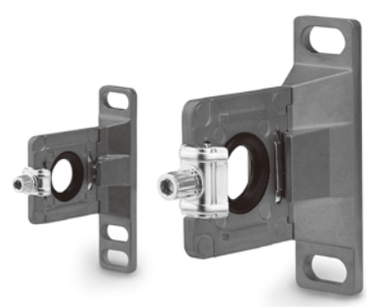

Y200T-A　Y400T-A

可更换零件

名称	材质	零件型号					
		Y100T-A	Y200T-A	Y300T-A	Y400T-A	Y500T-A	Y600T-A
密封件	HNBR (NBR) 注1)	Y120P-050AS 注2)	Y220P-050S	Y320P-050S	Y420P-050S	Y520P-050S	Y620P-050S

注1 (　):尺寸为10的场合
注2 安装O型圈2个。

带托架隔板的安装位置

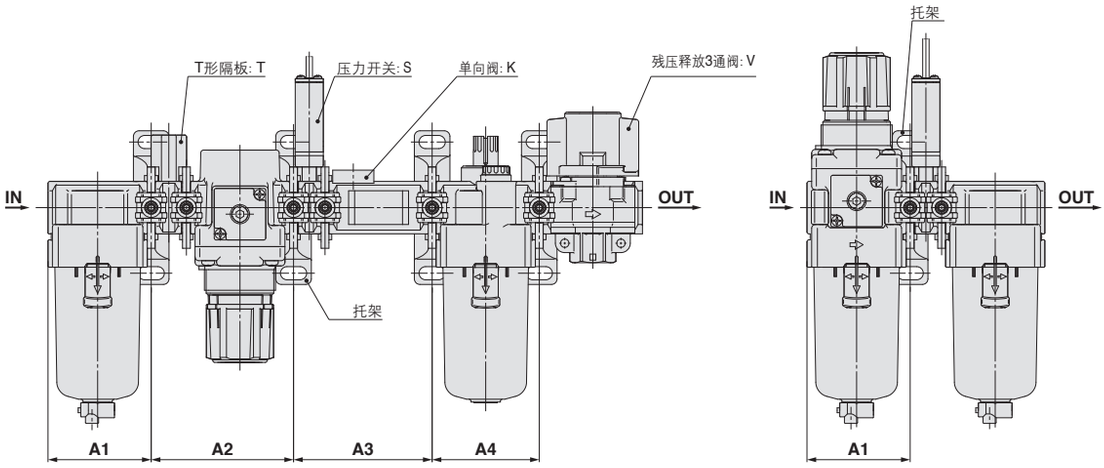

附件 / 型号	K			S		T		V			KS			KT			KV				KST		
	A1	A2	A3	A1	A2	A1	A2	A1	A2	A3	A1	A2	A3	A1	A2	A3	A1	A2	A3	A4	A1	A2	A3
AC10-A	—	—	—	—	—	28	48.2	—	—	—	—	—	—	—	—	—	—	—	—	—	—	—	—
AC20-B	41.6	43.2	43.2	41.6	43.2	41.6	61	41.6	43.2	43.2	41.6	43.2	57	41.6	61	43.2	41.6	43.2	43.2	43.2	41.6	61	57
AC25-B	55.1	57.2	57.2	55.1	57.2	55.1	76	55.1	57.2	57.2	55.1	57.2	74	55.1	76	57.2	55.1	57.2	57.2	57.2	55.1	76	74
AC30-B	55.1	57.2	57.2	55.1	57.2	55.1	76	55.1	57.2	57.2	55.1	57.2	74	55.1	76	57.2	55.1	57.2	57.2	57.2	55.1	76	74
AC40-B	72.6	75.2	75.2	72.6	75.2	72.6	99	72.6	75.2	75.2	72.6	75.2	95	72.6	99	75.2	72.6	75.2	75.2	75.2	72.6	99	95
AC40-06-B	—	—	—	77.6	80.2	77.6	104	77.6	80.2	80.2	—	—	—	—	—	—	—	—	—	—	—	—	—
AC50-B	—	—	—	93.1	96.2	93.1	124	—	—	—	—	—	—	—	—	—	—	—	—	—	—	—	—
AC55-B	—	—	—	98.1	96.2	98.1	124	—	—	—	—	—	—	—	—	—	—	—	—	—	—	—	—
AC60-B	—	—	—	98.1	101.2	98.1	129	—	—	—	—	—	—	—	—	—	—	—	—	—	—	—	—

附件 / 型号	KSV				KTV				KSTV				ST		SV			STV			TV		
	A1	A2	A3	A4	A1	A2	A3	A4	A1	A2	A3	A4	A1	A2	A1	A2	A3	A1	A2	A3	A1	A2	A3
AC10-A	—	—	—	—	—	—	—	—	—	—	—	—	—	—	—	—	—	—	—	—	—	—	—
AC20-B	41.6	43.2	57	43.2	41.6	61	43.2	43.2	41.6	61	57	43.2	41.6	61	41.6	43.2	57	41.6	61	57	41.6	61	43.2
AC25-B	55.1	57.2	74	57.2	55.1	76	57.2	57.2	55.1	76	74	57.2	55.1	76	55.1	57.2	74	55.1	76	74	55.1	76	57.2
AC30-B	55.1	57.2	74	57.2	55.1	76	57.2	57.2	55.1	76	74	57.2	55.1	76	55.1	57.2	74	55.1	76	74	55.1	76	57.2
AC40-B	72.6	75.2	95	75.2	72.6	99	75.2	75.2	72.6	99	95	75.2	72.6	99	72.6	75.2	95	72.6	99	95	72.6	99	75.2
AC40-06-B	—	—	—	—	—	—	—	—	—	—	—	—	77.6	104	77.6	80.2	102	77.6	104	102	77.6	104	80.2
AC50-B	—	—	—	—	—	—	—	—	—	—	—	—	93.1	124	93.1	189.3	124	93.1	124	124	93.1	124	96.2
AC55-B	—	—	—	—	—	—	—	—	—	—	—	—	98.1	124	—	—	—	—	—	—	—	—	—
AC60-B	—	—	—	—	—	—	—	—	—	—	—	—	98.1	129	—	—	—	—	—	—	—	—	—

附件 / 型号	K		S	V		KS		KV			KSV			SV	
	A1	A2	A1	A1	A2	A1	A2	A1	A2	A3	A1	A2	A3	A1	A2
AC20A-B	41.6	43.2	41.6	41.6	43.2	41.6	57	41.6	43.2	43.2	41.6	57	43.2	41.6	57
AC30A-B	55.1	57.2	55.1	55.1	57.2	55.1	74	55.1	57.2	57.2	55.1	74	57.2	55.1	74
AC40A-B	72.6	75.2	72.6	72.6	75.2	72.6	95	72.6	75.2	75.2	72.6	95	75.2	72.6	95
AC40A-06-B	—	—	77.6	77.6	80.2	—	—	—	—	—	—	—	—	77.6	102
AC50A-B	—	—	93.1	93.1	96.2	—	—	—	—	—	—	—	—	93.1	124
AC60A-B	—	—	98.1	—	—	—	—	—	—	—	—	—	—	—	—

附件 / 型号	S	T	V		V1		SV		SV1		TV		TV1	
	A1	A1	A1	A2	A1	A2	A1	A2	A1	A2	A1	A2	A1	A2
AC10B-A	—	28	—	—	—	—	—	—	—	—	—	—	—	—
AC20B-B	41.6	41.6	41.6	43.2	41.6	43.2	41.6	57	41.6	43.2	41.6	61	41.6	43.2
AC25B-B	55.1	55.1	55.1	57.2	55.1	57.2	55.1	74	55.1	57.2	55.1	76	55.1	57.2
AC30B-B	55.1	55.1	55.1	57.2	55.1	57.2	55.1	74	55.1	57.2	55.1	76	55.1	57.2
AC40B-B	72.6	72.6	72.6	75.2	72.6	75.2	72.6	95	72.6	75.2	72.6	99	72.6	75.2
AC40B-06-B	77.6	77.6	77.6	80.2	77.6	80.2	77.6	102	77.6	80.2	77.6	104	77.6	80.2
AC50B-B	93.1	93.1	93.1	189.3	93.1	96.2	93.1	124	93.1	96.2	93.1	124	93.1	96.2
AC55B-B	98.1	98.1	—	—	—	—	—	—	—	—	—	—	—	—
AC60B-B	98.1	98.1	—	—	—	—	—	—	—	—	—	—	—	—

附件 / 型号	S		T		V			V1			SV			SV1			TV			TV1		
	A1	A2	A1	A2	A1	A2	A3	A1	A2	A3	A1	A2	A3	A1	A2	A3	A1	A2	A3	A1	A2	A3
AC20C-B	41.6	43.2	41.6	43.2	41.6	43.2	43.2	41.6	43.2	43.2	41.6	43.2	57	41.6	43.2	43.2	41.6	43.2	61	41.6	43.2	43.2
AC25C-B	55.1	57.2	55.1	57.2	55.1	57.2	57.2	55.1	57.2	57.2	55.1	57.2	74	55.1	57.2	57.2	55.1	57.2	76	55.1	57.2	57.2
AC30C-B	55.1	57.2	55.1	57.2	55.1	57.2	57.2	55.1	57.2	57.2	55.1	57.2	74	55.1	57.2	57.2	55.1	57.2	76	55.1	57.2	57.2
AC40C-B	72.6	75.2	72.6	75.2	72.6	75.2	75.2	72.6	75.2	75.2	72.6	75.2	95	72.6	75.2	75.2	72.6	75.2	99	72.6	75.2	75.2
AC40C-06-B	77.6	80.2	77.6	80.2	77.6	80.2	80.2	77.6	80.2	80.2	77.6	80.2	102	77.6	80.2	80.2	77.6	80.2	104	77.6	80.2	80.2

附件 / 型号	S	V		V1		SV		SV1	
	A1	A1	A2	A1	A2	A1	A2	A1	A2
AC20D-B	41.6	41.6	43.2	41.6	43.2	41.6	57	41.6	43.2
AC30D-B	55.1	55.1	57.2	55.1	57.2	55.1	74	55.1	57.2
AC40D-B	72.6	72.6	75.2	72.6	75.2	72.6	95	72.6	75.2
AC40D-06-B	77.6	77.6	80.2	77.6	80.2	77.6	102	77.6	80.2

A1: 进口侧端面到第1个托架的安装孔中心的尺寸
A2: 从第1个托架到第2个托架的安装孔的间距尺寸
A3: 从第2个托架到第3个托架的安装孔的间距尺寸
A4: 从第3个托架到第4个托架的安装孔的间距尺寸

模块式
空气过滤器
AF/AFM/AFD 系列

	型号	接管口径	过滤精度 μm	可选项
空气过滤器 AF 系列 P.43 ～ 54	AF10-A	M5 x 0.8	5	托架 (AF10-A除外) 浮子式自动排水器
	AF20-A	1/8、1/4		
	AF30-A	1/4、3/8		
	AF40-A	1/4、3/8、1/2		
	AF40-06-A	3/4		
	AF50-A	3/4、1		
	AF60-A	1		
油雾分离器 AFM 系列 P.55～63	AFM20-A	1/8、1/4	0.3	托架 浮子式自动排水器
	AFM30-A	1/4、3/8		
	AFM40-A	1/4、3/8、1/2		
	AFM40-06-A	3/4		
微雾分离器 AFD 系列 P.55～63	AFD20-A	1/8、1/4	0.01	托架 浮子式自动排水器
	AFD30-A	1/4、3/8		
	AFD40-A	1/4、3/8、1/2		
	AFD40-06-A	3/4		

空气过滤器
AF10-A～AF60-A

JIS记号

空气过滤器　　带自动排水器的空气过滤器

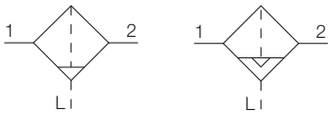

AF10-A　AF20-A　AF40-A

型号表示方法

AF 30 – □ 03 BD – □ – A – □

❶ ❷ ❸ ❹ ❺

- 订制规格 (详见P.51 ～ 53。)

• 可选项、准标准: a ～f各项每项选择一个。
• 可选项、准标准记号: 请按照数字字母顺序顺次并记。
例) AF30-03BD-R-A

			记号	内容	❶ 主体尺寸 10	20	30	40	50	60
❷	螺纹种类		无记号	米制螺纹 (M5)	●	—	—	—	—	—
				Rc	—	●	●	●	●	●
			N注1)	NPT	—	●	●	●	●	●
			F注2)	G	—	●	●	●	●	●
			+							
❸	接管口径		M5	M5 x 0.8	●	—	—	—	—	—
			01	1/8	—	●	—	—	—	—
			02	1/4	—	●	●	●	—	—
			03	3/8	—	—	●	●	—	—
			04	1/2	—	—	—	●	—	—
			06	3/4	—	—	—	●	●	—
			10	1	—	—	—	—	●	●
			+							
❹	可选项	a 安装	无记号	无安装可选项	●	●	●	●	●	●
			B注3)	带托架	—	●	●	●	●	●
			+							
		b 浮子式自动排水器	无记号	无自动排水器	●	●	●	●	●	●
			C注4)	N.C.(常闭型)未加压时不排水	●	●	●	●	●	●
			D注5)	N.O.(常开型)未加压时排水	—	—	●	●	●	●
			+							
❺	准标准	c 杯体注6)	无记号	聚碳酸酯杯	●	●	●	●	●	●
			2	金属杯	●	●	●	●	●	●
			6	尼龙杯	●	●	●	●	●	●
			8	带液位计金属杯	—	—	●	●	●	●
			C	带杯体保护罩	—	●	—注7)	—注7)	—注7)	—注7)
			6C	带杯体保护罩、尼龙杯	—	●	—注8)	—注8)	—注8)	—注8)
			+							
		d 排水出口注9)	无记号	带排水活门	●	●	●	●	●	●
			J注10)	冷凝水导管 1/8	—	●	—	—	—	—
				冷凝水导管 1/4	—	—	●	●	●	●
			W注11)	带倒钩接头排水活门	—	—	●	●	●	●
			+							
		e 流动方向	无记号	流动方向：左→右	●	●	●	●	●	●
			R	流动方向：右→左	●	●	●	●	●	●
			+							
		f 压力单位	无记号	产品标牌、杯体注意事项的单位表示：MPa	●	●	●	●	●	●
			Z注12)	产品标牌、杯体注意事项的单位表示：psi、°F	○注13)	○注13)	○注13)	○注13)	○注13)	○注13)

注1) 排水导管为NPT1/8 (AF20-A适用)、NPT1/4 (AF30-A ～ AF60-A适用)。
自动排水器的排出通口带3/8"快换管接头(AF30-A～AF60-A适用)。
注2) 排水导管为G1/8 (AF20-A适用)、G1/4 (AF30-A ～ AF60-A适用)。
自动排水器的排出通口带ø10快换管接头(AF30-A～AF60-A适用)。
注3) 可选项 B同包，但未组装。带1个托架和2个安装螺钉。
注4) 未加压时，杯中会留有少于自动排水器动作量的冷凝水。推荐结束作业前将其手动排出。
注5) 使用小型压缩机(0.75kW、输出流量不足100L/min［ANR］)的场合，开始动作时有可能从排水活门处发生漏气。推荐N.C.型。
注6) 关于杯体的耐药品性，请参考P.46的药品数据进行确认。
注7) 杯体保护罩为标准配置(聚碳酸酯)。
注8) 杯体保护罩为标准配置(尼龙)。
注9) 浮子式自动排水器：与C、D的组合不能组合。
注10) 不带阀功能。
注11) 金属杯：与2、8的组合不能选择。
注12) 螺纹种类为M5、NPT。根据新计量方法(日本国内用SI单位)，仅向日本以外地区销售。
注13) ○: 仅对应螺纹种类M5、NPT。

标准规格

型号	AF10-A	AF20-A	AF30-A	AF40-A	AF40-06-A	AF50-A	AF60-A
接管口径	M5 x 0.8	1/8、1/4	1/4、3/8	1/4、3/8、1/2	3/4	3/4、1	1
使用流体	空气						
环境温度和使用流体温度	–5 ~ 60° C (未冻结)						
保证耐压力	1.5 MPa						
最高使用压力	1.0 MPa						
过滤精度	5μm						
冷凝水贮留量 [cm³]	2.5	8	25	45			
杯体材质	聚碳酸酯						
杯罩	—	准标准 (钢带)	标准配备 (聚碳酸酯)				
质量 [kg]	0.06	0.08	0.18	0.36	0.41	0.87	1.00

可选项 · 型号

可选项规格	型号						
	AF10-A	AF20-A	AF30-A	AF40-A	AF40-06-A	AF50-A	AF60-A
托架组件 注)	—	AF22P-050AS	AF32P-050AS	AF42P-050AS	AF42P-070AS	AF52P-050AS	

注) 带1个托架和2个安装螺钉

杯体组件型号

杯体材质	冷凝水排出结构	冷凝水排出口	其它	型号						
				AF10-A	AF20-A	AF30-A	AF40-A	AF40-06-A	AF50-A	AF60-A
聚碳酸酯	手动排水	带排水活门	—	C1SF-A	C2SF-A	—	—			
			带杯体保护罩	—	C2SF-C-A	C3SF-A	C4SF-A			
		带倒钩接头排水活门	带杯体保护罩	—	—	C3SF-W-A	C4SF-W-A			
		带冷凝水导管（不带阀功能）	—	—	C2SF□-J-A	—	—			
			带杯体保护罩	—	C2SF□-CJ-A	C3SF□-J-A	C4SF□-J-A			
	自动排水 注)（自动排水器）	常闭型 (N.C.)	—	AD17-A	AD27-A	—	—			
			带杯体保护罩	—	AD27-C-A	AD37□-A	AD47□-A			
		常开型 (N.O.)	带杯体保护罩	—	—	AD38□-A	AD48□-A			
尼龙	手动排水	带排水活门	—	C1SF-6-A	C2SF-6-A	—	—			
			带杯体保护罩	—	C2SF-6C-A	C3SF-6-A	C4SF-6-A			
		带倒钩接头排水活门	带杯体保护罩	—	—	C3SF-6W-A	C4SF-6W-A			
		带冷凝水导管（不带阀功能）	—	—	C2SF□-6J-A	—	—			
			带杯体保护罩	—	C2SF□-6CJ-A	C3SF□-6J-A	C4SF□-6J-A			
	自动排水 注)（自动排水器）	常闭型 (N.C.)	—	AD17-6-A	AD27-6-A	—	—			
			带杯体保护罩	—	AD27-6C-A	AD37□-6-A	AD47□-6-A			
		常开型 (N.O.)	带杯体保护罩	—	—	AD38□-6-A	AD48□-6-A			
金属	手动排水	带排水活门	—	C1SF-2-A	C2SF-2-A	C3SF-2-A	C4SF-2-A			
			带液位计	—	—	C3LF-8-A	C4LF-8-A			
		带冷凝水导管（不带阀功能）	—	—	C2SF□-2J-A	C3SF□-2J-A	C4SF□-2J-A			
			带液位计	—	—	C3LF□-8J-A	C4LF□-8J-A			
	自动排水 注)（自动排水器）	常闭型 (N.C.)	—	AD17-2-A	AD27-2-A	AD37□-2-A	AD47□-2-A			
			带液位计	—	—	AD37□-8-A	AD47□-8-A			
		常开型 (N.O.)	—	—	—	AD38□-2-A	AD48□-2-A			
			带液位计	—	—	AD38□-8-A	AD48□-8-A			

注) 最低使用压力:N.O.型–0.1 MPa (AD38-A、AD48-A); N.C.型:0.1 MPa (AD17-A、AD27-A)和 0.15 MPa (AD37-A、AD47-A)。
AF20-A ~ AF60-A 的杯体组件中包含杯体密封圈。
杯体组件型号中的□ 为配管螺纹种类 (自动排水的场合为适用配管)。
无记号为Rc螺纹, N为NPT螺纹, F为G螺纹。(自动排水的场合, 无记号为ø10, N为ø3/8")
关于单位标记 psi 、° F 规格, 请另行咨询。

流量特性 (代表值)

AF10-A M5

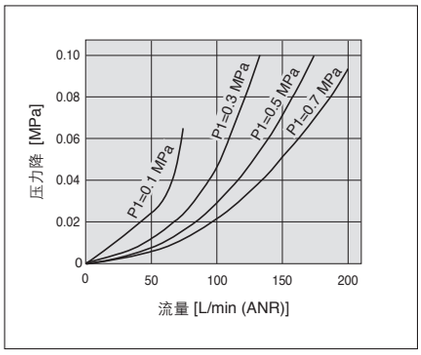

AF20-A Rc1/4

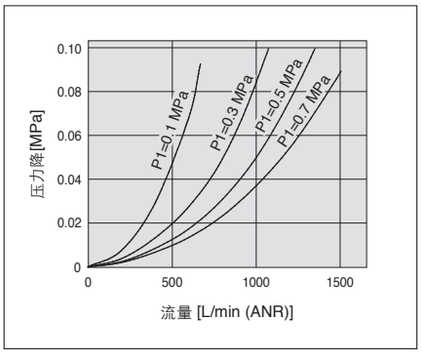

AF30-A Rc3/8

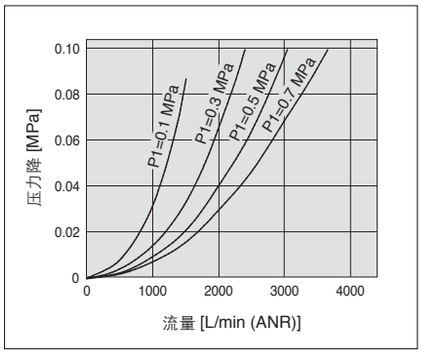

AF40-A Rc1/2

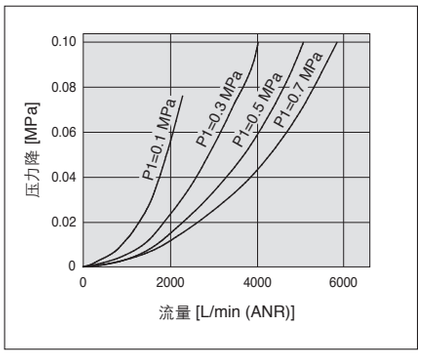

AF40-06-A Rc3/4

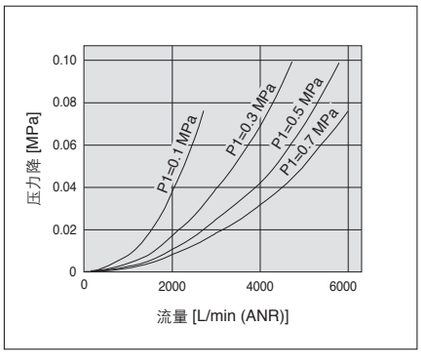

AF50-A Rc1

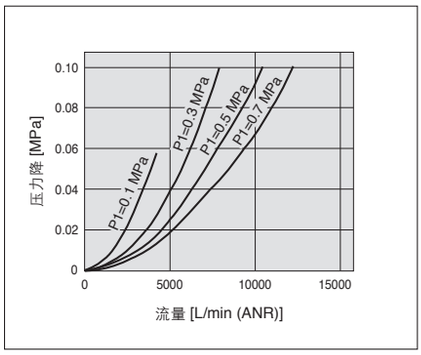

AF60-A Rc1

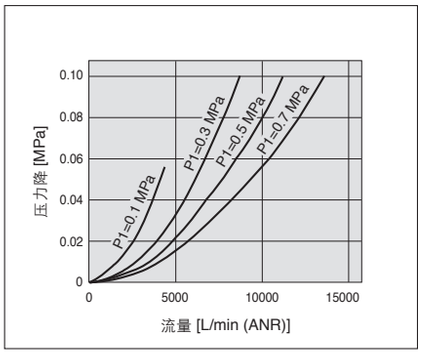

⚠产品单独注意事项

使用前必读。安全注意事项请参见封底。F.R.L.共同注意事项请在本公司主页上参见 “SMC产品使用注意事项” 和“使用说明书”。网址： http://www.smcworld.com

设计和选型注意事项

⚠警告

①空气过滤器、过滤减压阀、油雾器的标准杯体、油雾器的滴下窗的材质为聚碳酸酯。请不要在有合成油、有机溶剂、化学药液、切削油、碱、螺纹紧固剂等场合使用。

由于有机溶剂、化学药液的环境以及附着物的影响而造成物性劣化的化学品资料。(参考)

种类	化学品名称	用途例	材质	
			聚碳酸酯	尼龙
酸	盐酸 硫酸、磷酸 铬酸	金属酸洗液	△	×
碱	氢氧化钠 氢氧化钾 熟石灰 氨水 碳酸钠	金属脱脂 工业盐 水溶性 切削油	×	○
无机盐	硫化钠 硝酸钾 硫酸钠	—	×	△
盐酸系溶剂	四氯化碳 氯仿 氯化乙烯 二氯甲烷	金属的洗净液 印刷油墨 稀释	×	△
芳香族类	苯 甲苯 稀释剂	涂料 干洗	×	△
酮类	丙酮 丁酮 环己烷	胶卷 干洗 纤维工业	×	×
乙醇类	酒精 IPA 甲醇	不冻剂 接粘剂	△	×
油类	汽油 灯油	—	×	○
酯类	苯二甲酸二甲基 苯二甲酸二乙基 醋酸	合成油 防锈油的添加剂	×	○
醚类	甲醚 乙醚	制动器油的添加剂	×	○
胺类	甲胺	切削油 制动器油的添加剂 橡胶促进剂	×	×
其它	防松胶 海水 检漏器	—	×	△
○:大体安全 △:会受一部分影响 ×:有影响				

存在上述因素或有疑虑的场合，为了安全起见，请使用金属杯。

维护

⚠警告

①滤芯使用2年或压力降达到0.1Mpa就应更换，以免滤芯损坏失效。

安装、调整

⚠注意

①AF30-A~AF60-A的空气过滤器杯体安装时，一定要将锁定按钮安装在主体正面(或背面)的凹部位置，否则会导致杯体脱落或损坏。

动作原理（浮子式自动排水器）

N.O.型：AD38-A、AD48-A

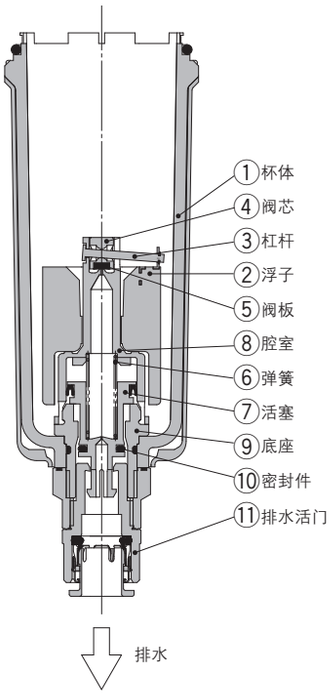

N.C.型：AD37-A、AD47-A

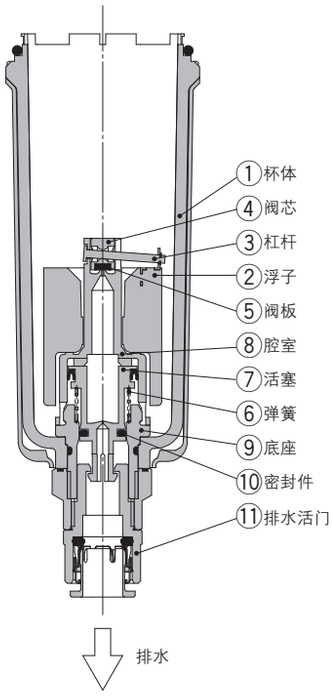

小型自动排水器N.C.型
AD17-A、AD27-A

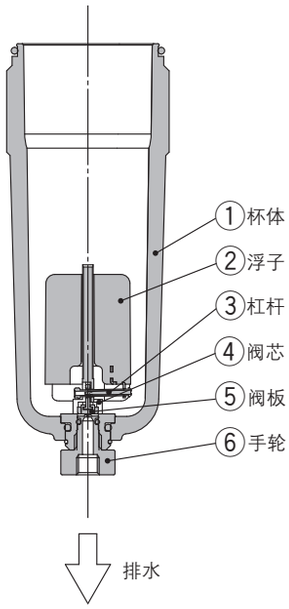

●杯内的压力被排出的场合

由于排出杯体①内的压力，通过弹簧⑥使活塞⑦向下方移动。
密封件⑩与密封面分开，杯体①与外部空气通过底座⑨、 排水活门⑪导通。
则杯体①内滞留的冷凝水从排水活门排出。

●杯内加压力的场合

压力一旦超过0.1MPa，此力大于弹簧⑥的力，使活塞⑦向上方移动。
密封件⑩进行密封，杯体①与外部空气被切断。
这时，杯体①内无冷凝水滞留的状态，浮子②靠自重落下，由杠杆③连接的阀芯④上的阀板封住阀座⑤。

●冷凝水在杯内滞留的场合

浮子②靠浮力上升，阀板脱离阀座⑤，
杯体①内的压力进入腔室⑧内。其结果，使活塞⑦在腔室⑧及弹簧⑥力的作用下，向下方移动 。
密封件⑩的密封打开，杯体①内滞留的冷凝水从排水活门⑪向外部排出。
用手动操作，让排水活门⑪左回转，被连动的活塞⑦向下方移动，密封件⑩的密封打开，冷凝水也可排出。

●杯内的压力被排出的场合

即使杯体①内的压力被排出，靠弹簧⑥仍保持活塞 ⑦ 向上方移动的状态，
因此密封件⑩也保持密封状态，杯体①内与外部空气被切断。
因此即使杯体①内滞留冷凝水，也不会排出。

●杯内加压力的场合

即使杯体①内加压，仍保持靠弹⑥力和杯体①内压力使活塞⑦向上方移动的状态。
因此密封件⑩也保持密封状态，杯体①内与外部空气被切断。
这是，杯体①内无冷凝水滞留的状态，浮子②靠自重落下，由杠杆③连接的阀芯④上的阀板封住阀座⑤。

●冷凝水在杯内滞留的场合

浮子②靠浮力上升，阀板脱离阀座⑤，杯体①内的压力进入腔室⑧内。
其结果，使活塞⑦克服腔室⑧的压力及弹簧⑥的力，向下方移动 。
密封件⑩的密封打开，杯体①内滞留的冷凝水从排水活门⑪向外部排出。
用手动操作，让排水活门⑪左回转，被连动的活塞⑦向下方移动，密封件⑩的密封打开，冷凝水也可排出。

●杯内的压力被排出的场合

即使杯体①内的压力被排出，靠浮子②的自重通过杠杆③、阀芯④上的阀板⑤仍封住阀座。
杯体①内和外部空气切断。
因此即使杯体①内滞留冷凝水，也不会排出。

●杯内加压力的场合

即使杯体①内加压力，靠浮子②的自重及作用在阀芯④上的压差产生的力，使阀芯④上的阀板仍封住阀座⑤，杯体①内与外部空气切断。

●冷凝水在杯内滞留的场合

浮子②靠浮力上升，阀板脱离阀座⑤，杯体①内滞留的冷凝水通过手轮⑥向外部排出。
用手动操作，让手轮⑥左回转，手轮⑥下降阀板脱离阀座⑤，冷凝水也可以被排出。

动作状态和使用（浮子式自动排水器）

自动排水器	无加压时 (残压释放后)	加压时		最低使用压力 (出口侧压力)
		冷凝水滞留前	冷凝水滞留后	
N.O. 常开型	冷凝水排出 (打开) 浮子 活塞 排放孔	冷凝水未排出 (关闭)	冷凝水排出 (打开)	**0.1MPa以上** AF30-A ~ AF60-A
N.C. 常闭型	冷凝水未排出 (关闭) 浮子 活塞 排放孔			**0.1MPa以上** AF10-A ~ AF20-A **0.15MPa以上** AF30-A ~ AF60-A

◆ N.O.和N.C.，若将排水活门转到“O”侧，可手动排出冷凝水。
(除中气压，AFF75B、AM□850以及自立型)

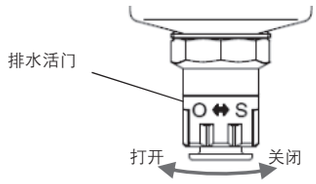

使用区分			推荐 自动排水器
使用压缩机	无加压时 (残压释放后)	寒冷地区	
0.75 kW 以上	**冷凝水未滞留** 未加压时、 不希望在入口侧滞留产生的冷凝水	**防止由于冻结产生的问题。**	N.O.注) 常开型
0.75 kW以下	**冷凝水滞留**	—	N.C. 常闭型

注） N.O.(常开型)未加压时，冷凝水排出通路打开。
因此，供给量少的压缩机（小于0.75 kW）不完全关闭，则空气不断排出。

结构图

AF10-A、AF20-A

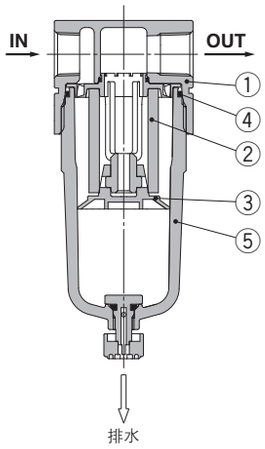

AF30-A ～ AF40-06-A

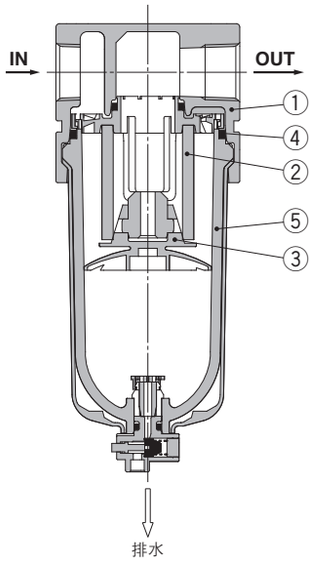

AF50-A、AF60-A

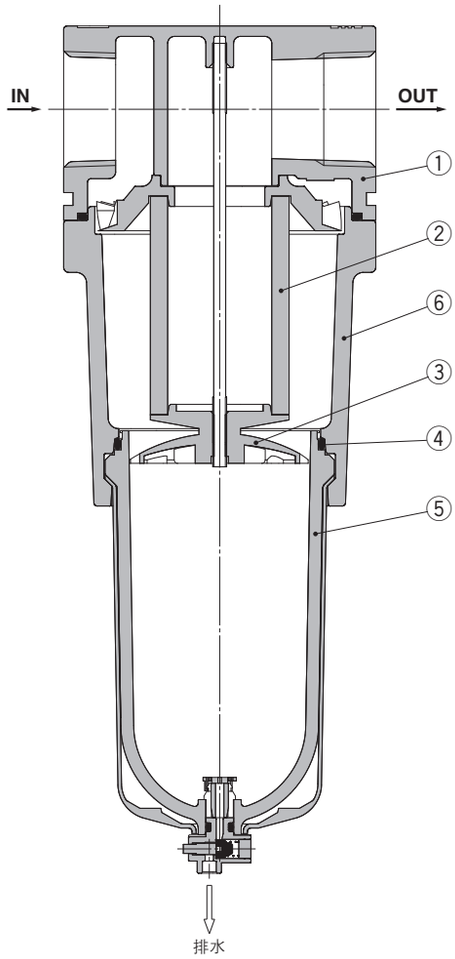

组成零部件

序号	名称	材质	型号	颜色
1	主体	压铸锌	AF10-A	铂金色
		压铸铝	AF20-A ～ AF60-A	
6	杯底座	压铸铝	AF50-A/AF60-A	铂金色

可更换零件

序号	名称	材质	零件型号						
			AF10-A	AF20-A	AF30-A	AF40-A	AF40-06-A	AF50-A	AF60-A
2	滤芯	无纺布	AF10P-060S	AF20P-060S	AF30P-060S	AF40P-060S		AF50P-060S	AF60P-060S
3	挡板	PBT	AF10P-040S 注2)	AF22P-040S	AF32P-040S	AF42P-040S		AF50P-040S	AF60P-040S
4	杯体密封件	NBR	C1SFP-260S	C2SFP-260S	C32FP-260S	C42FP-260S			
5	杯体组件 注1)	聚碳酸酯	C1SF-A	C2SF-A	C3SF-A	C4SF-A			

注1) AF20-A ～ AF60-A带杯体密封件。关于表示单位为psi、°F的杯体组件供给，请与本公司联系。
注2) 只有AF10-A的挡板AF10P-040S的材质是聚缩醛。

外形尺寸图

AF10-A/AF20-A

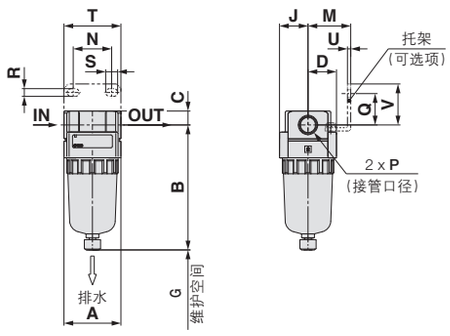

AF30-A ~ AF40-06-A

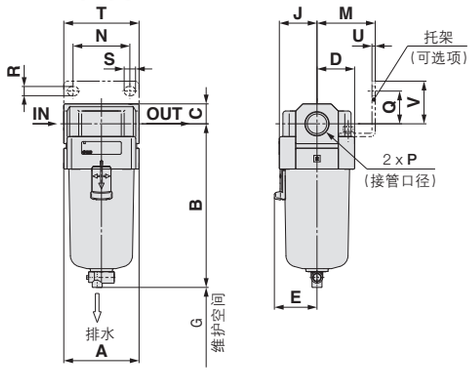

AF50-A/AF60-A

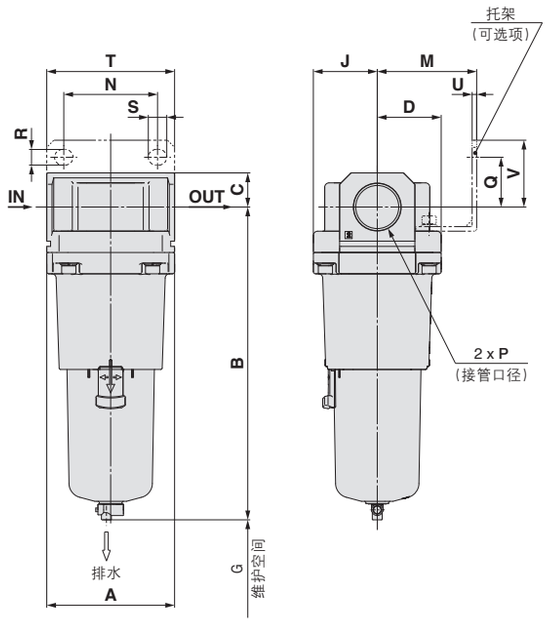

适合型号	AF10-A/AF20-A		AF20-A		AF30-A ~ AF60-A
可选项、准标准规格	带自动排水器 (N.C.)	金属杯	带冷凝水导管	金属杯带冷凝水导管	带自动排水器 (N.O./N.C.)
尺寸表	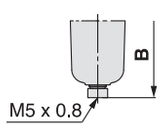	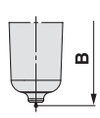	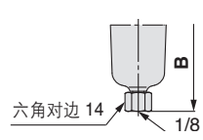	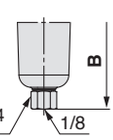	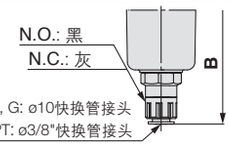

适合型号	AF30-A ~ AF60-A					
可选项、准标准规格	金属杯	金属杯带冷凝水导管	带液位计金属杯	带液位计金属杯上带冷凝水导管	带冷凝水导管	带倒钩接头排水活门
尺寸表	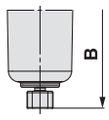	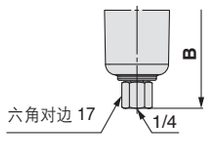	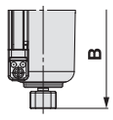	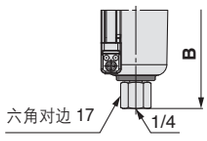	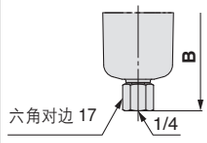	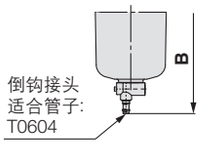

型号	标准规格								可选项规格									准标准规格					
									托架安装尺寸								带自动排水器	带倒钩接头	带冷凝水导管	金属杯	金属杯带冷凝水导管	带液位计金属杯	带液位计金属杯上带冷凝水导管
	P	A	B	C	D	E	G	J	M	N	Q	R	S	T	U	V	B	B	B	B	B	B	B
AF10-A	M5 x 0.8	25	59.9	7	12.5	—	25	12.5	—	—	—	—	—	—	—	—	77.9	—	—	59.3	—	—	—
AF20-A	1/8、1/4	40	87.6	9.8	20	—	25	20	30	27	22	5.4	8.4	40	2.3	28	104.9	—	91.4	87.4	93.9	—	—
AF30-A	1/4、3/8	53	115.1	14	26.7	30	35	26.7	41	35	23	6.5	13	53	2.3	30	156.8	123.6	121.9	117.6	122.1	137.6	142.1
AF40-A	1/4、3/8、1/2	70	147.1	18	35.5	38.4	40	35.5	50	52	26	8.5	12.5	70	2.3	35	186.9	155.6	153.9	149.6	154.1	169.6	174.1
AF40-06-A	3/4	75	149.1	20	35.5	38.4	40	35.5	50	52	25	8.5	12.5	70	2.3	34	188.9	157.6	155.9	151.6	156.1	171.6	176.1
AF50-A	3/4、1	90	220.1	24	45	—	30	45	70	66	35	11	13	90	3.2	47	259.9	228.6	226.9	222.6	227.1	242.6	247.1
AF60-A	1	95	234.1	24	47.5	—	30	47.5	70	66	35	11	13	90	3.2	47	273.9	242.6	240.9	236.6	241.1	256.6	261.1

AF10-A ~ AF60-A 空气过滤器
订制规格

关于详细尺寸、规格和交货期，请联系本公司。

Made to Order

①对应长杯体

冷凝水的存贮量比标准品多。

适合型号与冷凝水存贮量

型号	AF10-A	AF20-A	AF30-A	AF40-A	AF40-06-A	AF50-A	AF60-A
接管口径	M5	1/8、1/4	1/4、3/8	1/4、3/8、1/2	3/4	3/4、1	1
冷凝水贮留量 [cm³]	9	19	43	88			
B 尺寸 [mm] 注)	81.6	108.6	137.1	167.2	169.2	240.2	254.2

注）聚碳酸酯杯体的场合。其它材质的场合请与本公司联系。

AF20-A　　AF30 ~ 40-06-A

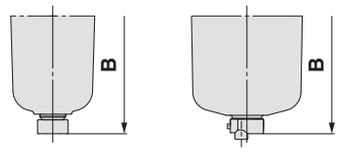

AF 30 - □ 03 □ - □ - A - X64

❶ ❷ ❸ ❹ ❺ ●长杯体

- 准标准: a ~ d每项选择一个。
- 可选项/准标准记号: 请按照数字字母顺序顺次并记。

例) AF30-03B-2R-A-X64

		记号	名称	❶ 主体尺寸 10	20	30	40	50	60
❷	螺纹种类	无记号	米制螺纹 (M5)	●	—	—	—	—	—
			Rc	—	●	●	●	●	●
		N注1)	NPT	—	●	●	●	●	●
		F注2)	G	—	●	●	●	●	●
		+							
❸	接管口径	M5	M5	●	—	—	—	—	—
		01	1/8	—	●	—	—	—	—
		02	1/4	—	●	●	●	—	—
		03	3/8	—	—	●	●	—	—
		04	1/2	—	—	—	●	—	—
		06	3/4	—	—	—	●	●	—
		10	1	—	—	—	—	●	●
		+							
❹	可选项（安装）	无记号	无安装可选项	●	●	●	●	●	●
		B注3)	带托架	—	●	●	●	●	●
		+							
❺ 准标准	a 杯体 注4)	无记号	聚碳酸酯杯	●	●	●	●	●	●
		2	金属杯	●	●	●	●	●	●
		6	尼龙杯	●	●	●	●	●	●
		C	带杯体保护罩	—	●	—注5	—注5	—注5	—注5
		6C	带杯体保护罩、尼龙杯	—	●	—注6	—注6	—注6	—注6
		+							
	b 冷凝水排出口	无记号	带排水活门	●	●	●	●	●	●
		J注7)	冷凝水导管 1/8	—	●	—	—	—	—
			冷凝水导管 1/4	—	●	●	●	●	●
		W注8)	带倒钩接头排水活门 (ø6 x ø4尼龙管用)	—	—	●	●	●	●
		+							
	c 流动方向	无记号	流动方向：左→右	●	●	●	●	●	●
		R	流动方向：右→左	●	●	●	●	●	●
		+							
	d 压力单位	无记号	产品标牌、杯体注意事项的单位表示：MPa	●	●	●	●	●	●
		Z注9)	产品标牌、杯体注意事项的单位表示：psi, °F	○注10)	○注10)	○注10)	○注10)	○注10)	○注10)

注1) 排水导管为NPT1/8 (AF20-A适用)、NPT1/4 (AF30-A ~ AF60-A适用)。
自动排水器的排出通口带3/8"快换管接头(AF30-A～AF60-A适用)。
注2) 排水导管为G1/8 (AF20-A适用)、G1/4 (AF30-A ~ AF60-A适用)。
注3) 可选项 B同包，但未组装。带1个托架和2个安装螺钉。
注4) 关于杯体的耐药品性，请参考P.46的药品数据进行确认。
注5) 杯体保护罩为标准配置(聚碳酸酯)。
注6) 杯体保护罩为标准配置(尼龙)。
注7) 不带阀功能。
注8) 金属杯: 与2、8的组合不能选择。
注9) 螺纹种类为NPT。根据新计量方法(日本国内用SI单位)，仅向日本以外地区销售。
注10) ○：仅对应螺纹种类NPT。

AF20-A ~ AF60-A 空气过滤器
订制规格

关于详细尺寸、规格和交货期，请联系本公司。

Made to Order

②带阻塞检测器

滤芯的堵塞状态可目视确认。

适合型号

型号	AF20-A	AF30-A	AF40-A	AF40-06-A	AF50-A	AF60-A
接管口径	1/8、1/4	1/4、3/8	1/4、3/8、1/2	3/4	3/4、1	1

AF 30 - □ 03 □ - □ -A-X2141

❶ ❷ ❸ ❹ ❺

• 带阻塞检测器

- 可选项、准标准: **a** ~ **f**各项每项选择一个。
- 可选项、准标准记号: 请按照数字字母顺序顺次并记。

例) AF30-03BD-2R-A-X2141

带阻塞检测器的主体为专用主体。标准型主体上不可安装。

			记号	内容	❶ 主体尺寸 20	30	40	50	60
❷	螺纹种类		无记号	Rc	●	●	●	●	●
			N注1)	NPT	●	●	●	●	●
			F注2)	G	●	●	●	●	●
			+						
❸	接管口径		01	1/8	●	—	—	—	—
			02	1/4	●	●	●	—	—
			03	3/8	—	●	●	—	—
			04	1/2	—	—	●	—	—
			06	3/4	—	—	●	●	—
			10	1	—	—	—	●	●
			+						
❹	可选项	a 安装	无记号	无安装可选项	●	●	●	●	●
			B注3)	带托架	●	●	●	●	●
			+						
		b 浮子式自动排水器	无记号	无自动排水器	●	●	●	●	●
			C注4)	N.C.(常闭型)未加压时不排水	●	●	●	●	●
			D注5)	N.O.(常开型)未加压时排水	—	●	●	●	●
			+						
❺	准标准	c 杯体注6)	无记号	聚碳酸酯杯	●	●	●	●	●
			2	金属杯	●	●	●	●	●
			6	尼龙杯	●	●	●	●	●
			8	带液位计金属杯	—	●	●	●	●
			+						
		d 排水出口注7)	无记号	带排水活门	—	●	●	●	●
			J注8)	冷凝水导管 1/8	●	—	—	—	—
				冷凝水导管 1/4	—	●	●	●	●
			W注9)	带倒钩接头排水活门 (ø6 x ø4尼龙管用)	—	●	●	●	●
			+						
		e 流动方向	无记号	流动方向：左→右	●	●	●	●	●
			R	流动方向：右→左	●	●	●	●	●
			+						
		f 压力单位	无记号	产品标牌、杯体注意事项的单位表示：MPa	●	●	●	●	●
			Z注10)	产品标牌、杯体注意事项的单位表示：psi、°F	○注11)	○注11)	○注11)	○注11)	○注11)

注1) 排水导管为NPT1/8 (AF20-A适用)、NPT1/4 (AF30-A ~ AF60-A适用)。
自动排水器的排出通口带3/8"快换管接头(AF30-A～AF60-A适用)。
注2) 排水导管为G1/8 (AF20-A适用)、G1/4 (AF30-A ~ AF60-A适用)。
注3) 可选项B同包，但未组装。带1个托架和2个安装螺钉。
注4) 未加压时，杯中会留有少于自动排水器动作量的冷凝水。推荐结束作业前将其手动排出。
注5) 使用小型压缩机(0.75kW、输出流量不足100L/min［ANR］)的场合，开始动作时有可能从排水活门处发生漏气。推荐N.C.型。
注6) 关于杯体的耐药品性，请参考P.46的药品数据进行确认。
注7) 浮子式自动排水器：与C、D的组合不能选择。
注8) 不带阀功能。
注9) 金属杯：与2、8的组合不能选择。
注10) 螺纹种类为NPT。根据新计量方法(日本国内用SI单位)，仅向日本以外地区销售。
注11) ○：仅对应螺纹种类NPT。

AF20-A ~ AF60-A 空气过滤器
订制规格

关于详细尺寸、规格和交货期，请联系本公司。

Made to Order

③ 特殊温度环境

为提高寒冷地区及热带地区等环境下的耐受性，密封或树脂零件等变为特殊材料。

规格

订制产品型号		-X430	-X440
环境		低温环境用	高温环境用
环境温度 [°C]		-30 ~ 60	-5 ~ 80
使用流体温度 [°C]		–5 ~ 60 (未冻结)	
材质	橡胶零件	特殊 NBR	FKM
	主要零件	金属 (压铸铝等)	

适合型号

型号	AF30-A	AF40-A	AF40-06-A	AF50-A	AF60-A
接管口径	1/4、3/8	1/4、3/8、1/2	3/4	3/4、1	1

AF 30 - □ 03 B - 2 □ - A - X430

❶ ❷ ❸ ❹ ❺ ❻

低/高温温度

X430	低温环境用
X440	高温环境用

• 准标准: a ~ c 每项选择一个。
• 准标准品记号: 请按照字母顺序顺次并记。
例) AF30-03B-2R-A-X430

		记号	内容	❶ 主体尺寸 30	40	50	60
❷	螺纹种类	无记号	Rc	●	●	●	●
		N注1)	NPT	●	●	●	●
		F注2)	G	●	●	●	●
❸	接管口径	02	1/4	●	●	—	—
		03	3/8	●	●	—	—
		04	1/2	—	●	—	—
		06	3/4	—	●	●	—
		10	1	—	—	●	●
❹	可选项（安装）	无记号	无安装可选项	●	●	●	●
		B注3)	带托架	●	●	●	●
❺	杯体注4)	2	金属杯	●	●	●	●
❻ 准标准	a 冷凝水排出口	无记号	带排水活门	●	●	●	●
		J注5)	冷凝水导管 1/4	●	●	●	●
	b 流动方向	无记号	流动方向:左→右	●	●	●	●
		R	流动方向:右→左	●	●	●	●
	c 压力单位	无记号	产品标牌、杯体注意事项的单位表示：MPa	●	●	●	●
		Z注6)	产品标牌、杯体注意事项的单位表示:psi、°F	○注7)	○注7)	○注7)	○注7)

注1) 排水导管为 NPT1/4.
注2) 排水导管为 G1/4.
注3) 托架同包，但未组装。带2个安装螺钉。
注4) 仅金属杯2可选。
注5) 不带阀功能。
注6) 螺纹种类为NPT。根据新计量方法(日本国内用SI单位)，仅向日本以外地区销售。
注7) ○: 仅对应螺纹种类NPT。

④ 对应高压

为了在高压下能够使用，请变更为硬性材料等材质。

规格

订制产品型号	-X425
保证耐压力 [MPa]	3.0
最高使用压力 [MPa]	2.0
环境温度和使用流体温度 [°C]	–5 ~ 60 (未冻结)

适合型号

型号	AF20-A	AF30-A	AF40-A	AF40-06-A	AF50-A	AF60-A
接管口径	1/8、1/4	1/4、3/8	1/4、3/8、1/2	3/4	3/4、1	1

AF 30 - □ 03 B - 2 □ - A - X425

❶ ❷ ❸ ❹ ❺ ❻

高压对应

• 准标准: a ~ c 每项选择一个。
• 准标准品记号: 请按照字母顺序顺次并记。
例) AF30-03B-2R-A-X425

		记号	内容	❶ 主体尺寸 20	30	40	50	60
❷	螺纹种类	无记号	Rc	●	●	●	●	●
		N注1)	NPT	●	●	●	●	●
		F注2)	G	●	●	●	●	●
❸	接管口径	01	1/8	●	—	—	—	—
		02	1/4	●	●	●	—	—
		03	3/8	—	●	●	—	—
		04	1/2	—	—	●	—	—
		06	3/4	—	—	●	●	—
		10	1	—	—	—	●	●
❹	可选项（安装）	无记号	无安装可选项	●	●	●	●	●
		B注3)	带托架	●	●	●	●	●
❺	杯体注4)	2	金属杯	●	●	●	●	●
		8	带液位计金属杯	—	●	●	●	●
❻ 准标准	a 冷凝水排出口	无记号	带排水活门	●	●	●	●	●
		J注5)	冷凝水导管 1/8	●	—	—	—	—
			冷凝水导管 1/4	—	●	●	●	●
	b 流动方向	无记号	流动方向:左→右	●	●	●	●	●
		R	流动方向:右→左	●	●	●	●	●
	c 压力单位	无记号	产品标牌、杯体注意事项的单位表示：MPa	●	●	●	●	●
		Z注6)	产品标牌、杯体注意事项的单位表示:psi、°F	○注7)	○注7)	○注7)	○注7)	○注7)

注1) 排水导管为NPT1/8 (AF20-A适用)、NPT1/4 (AF30-A ~ AF60-A适用)。
注2) 排水导管为G1/8 (AF20-A适用)、G1/4 (AF30-A ~ AF60-A适用)。
注3) 托架同包，但未组装。带2个安装螺钉。
注4) 仅金属杯2和8可选。
注5) 不带阀功能。
注6) 螺纹种类为NPT。根据新计量方法(日本国内用SI单位)，仅向日本以外地区销售。
注7) ○: 仅对应螺纹种类NPT。

AF20-A ~ AF60-A 空气过滤器
订制规格

关于详细尺寸、规格和交货期，请联系本公司。

Made to Order

③ 洁净规格

详见本公司网站主页的**电子样本**洁净、低发尘部分。

10- 标准型号表示方法

注）附带压力表的场合请与本公司确认。

- **洁净系列**

④ 禁铜、禁氟、禁硅 ＋ 低发尘规格

详见本公司网站主页的**电子样本**洁净、低发尘部分。

21- 标准型号表示方法

- **禁铜、禁氟、禁硅 + 低发尘**

油雾分离器

AFM20-A~AFM40-A

微雾分离器

AFD20-A~AFD40-A

- AFM 系列 过滤精度:0.3 μm
- AFD 系列 过滤精度:0.01 μm

JIS记号

油雾分离器

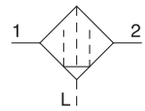

微雾分离器

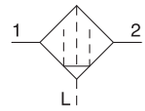

AFM20-A

AFD40-A

型号表示方法

AFM 30 – □ 03 BD – □ –A– □

AFD 30 – □ 03 BD – □ –A– □

❶ ❷ ❸ ❹ ❺ ●订制规格

(详见P.61～62。)

- 可选项、准标准: a ～f各项每项选择一个。
- 可选项、准标准记号: 请按照数字字母顺序顺次并记。

例) AFM30-03BD-R-A

			记号	内容	❶ 主体尺寸 20	30	40
❷	螺纹种类		无记号	Rc	●	●	●
			N注1)	NPT	●	●	●
			F注2)	G	●	●	●
			+				
❸	接管口径		01	1/8	●	—	—
			02	1/4	●	●	●
			03	3/8	—	●	●
			04	1/2	—	—	●
			06	3/4	—	—	●
			+				
❹	可选项	a 安装	无记号	无安装可选项	●	●	●
			B注3)	带托架	●	●	●
			+				
		b 浮子式自动排水器	无记号	无自动排水器	●	●	●
			C注4)	N.C.(常闭型)未加压时不排水	●	●	●
			D注5)	N.O.(常开型)未加压时排水	—	●	●
			+				
❺	准标准	c 杯体 注6)	无记号	聚碳酸酯杯	●	●	●
			2	金属杯	●	●	●
			6	尼龙杯	●	●	●
			8	带液位计金属杯	—	●	●
			C	带杯体保护罩	●	—注7)	—注7)
			6C	带杯体保护罩、尼龙杯	●	—注8)	—注8)
			+				
		d 排水出口 注12)	无记号	带排水活门	●	●	●
			J注9)	冷凝水导管 1/8	●	—	—
				冷凝水导管 1/4	—	●	●
			W注13)	带倒钩接头排水活门 (ø6 x ø4尼龙管用)	—	●	●
			+				
		e 流动方向	无记号	流动方向: 左→右	●	●	●
			R	流动方向: 右→左	●	●	●
			+				
		f 压力单位	无记号	产品标牌、杯体注意事项的单位表示: MPa	●	●	●
			Z注10)	产品标牌、杯体注意事项的单位表示: psi、°F	○注11)	○注11)	○注11)

注1) 排水导管为NPT1/8 (AFM20-A、AFD20-A适用)、NPT1/4 (AFM30-A/40-A、AFD30-A/40-A适用)。
自动排水器的排出通口带3/8"快换管接头(AFM30-A/40-A、AFD30-A/40-A适用)。
注2) 排水导管为G1/8(AFM20-A、AFD20-A适用)、G1/4 (AFM30-A/40-A、AFD30-A/40-A适用)。
注3) 托架A同包，但未组装。带2个安装螺钉。
注4) 未加压时，杯中会留有少于自动排水器动作量的冷凝水。推荐结束作业前将其手动排出。
注5) 使用小型压缩机(0.75kW、输出流量不足100L/min［ANR］)的场合，开始动作时有可能从排水活门处发生漏气。推荐N.C.型。
注6) 关于杯体的耐腐蚀性，请参考P.58的数据进行确认。
注7) 杯体保护罩为标准配置(聚碳酸酯)。
注8) 杯体保护罩为标准配置(尼龙)。
注9) 不带阀功能。
注10) 螺纹种类为NPT。根据新计量方法(日本国内用SI单位)，仅向日本以外地区销售。
注11) ○: 仅对应螺纹种类NPT。
注12) 浮子式自动排水器:与C、D的组合不能选择。
注13) 金属杯:与2、8的组合不能选择。

标准规格

型号		AFM20-A AFD20-A	AFM30-A AFD30-A	AFM40-A AFD40-A	AFM40-06-A AFD40-06-A
接管口径		1/8、1/4	1/4、3/8	1/4、3/8、1/2	3/4
使用流体		空气			
环境温度和使用流体温度		–5 ~ 60℃ (未冻结)			
保证耐压力		1.5 MPa			
最高使用压力		1.0 MPa			
最低使用压力		0.05 MPa			
过滤精度	AFM20-A ~ AFM40-06-A	0.3 μm (捕集效率99.9%)			
	AFD20-A ~ AFD40-06-A	0.01 μm (捕集效率99.9%)			
出口侧油雾浓度	AFM20-A ~ AFM40-06-A	Max. 1.0 mg/m³ (ANR) (≈ 0.8 ppm) 注2) 注3)			
	AFD20-A ~ AFD40-06-A	Max. 0.1 mg/m³ (ANR) (油饱和前0.01 mg/m³ (ANR)以下≈ 0.008 ppm) 注2)注3)			
额定流量 [L/min (ANR)] 注1)	AFM20-A ~ AFM40-06-A	200	450	1100	
	AFD20-A ~ AFD40-06-A	120	240	600	
冷凝水贮留量 [cm³]		8	25	45	
杯体材质		聚碳酸酯			
杯罩		准标准 (钢带)	标准配备 (聚碳酸酯)		
质量 [kg]		0.09	0.19	0.38	0.43

注1） 条件: 进口压力: 0.7MPa。额定流量根据进口压力有变化。 超出额定流量时，油会从出口侧流出，请注意。
注2） 空压机输出浓度为30 mg/m(ANR)时。
注3） 杯体的密封件以及其它的 ˝O˝ 形圈使用了少量的润滑脂。

可选项 · 型号

可选项规格		型号			
		AFM20-A AFD20-A	AFM30-A AFD30-A	AFM40-A AFD40-A	AFM40-06-A AFD40-06-A
托架组件 注1)		AF22P-050AS	AF32P-050AS	AF42P-050AS	AF42P-070AS
浮子式自动排水器 注2) 注3)	N.C.	AD27-A	AD37-A	AD47-A	
	N.O.	—	AD38-A	AD48-A	

注1) 带1个托架和2个安装螺钉
注2) 最低使用压力: N.O. 型–0.1 MPa; N.C. 型–0.1 MPa (AD27-A) 和 0.15 MPa (AD37-A、AD47-A)。关于psi、˚F规格，请另行咨询。
注3) 连接口径NPT和G的场合，冷凝水配管请向本公司咨询。

杯体组件型号

杯体材质	冷凝水排出结构	冷凝水排出口	其它	型号			
				AFM20-A AFD20-A	AFM30-A AFD30-A	AFM40-A AFD40-A	AFM40-06-A AFD40-06-A
聚碳酸酯	手动排水	带排水活门	—	C2SF-A	—	—	
			带杯体保护罩	C2SF-C-A	C3SF-A	C4SF-A	
		带倒钩接头排水活门	带杯体保护罩	—	C3SF-W-A	C4SF-W-A	
		带冷凝水导管（不带阀功能）	—	C2SF□-J-A	—	—	
			带杯体保护罩	C2SF□-CJ-A	C3SF□-J-A	C4SF□-J-A	
	自动排水 注)（自动排水器）	常闭型 (N.C.)	—	AD27-A	—	—	
			带杯体保护罩	AD27-C-A	AD37□-A	AD47□-A	
		常开型 (N.O.)	带杯体保护罩	—	AD38□-A	AD48□-A	
尼龙	手动排水	带排水活门	—	C2SF-6-A	—	—	
			带杯体保护罩	C2SF-6C-A	C3SF-6-A	C4SF-6-A	
		带倒钩接头排水活门	带杯体保护罩	—	C3SF-6W-A	C4SF-6W-A	
		带冷凝水导管（不带阀功能）	—	C2SF□-6J-A	—	—	
			带杯体保护罩	C2SF□-6CJ-A	C3SF□-6J-A	C4SF□-6J-A	
	自动排水 注)（自动排水器）	常闭型 (N.C.)	—	AD27-6-A	—	—	
			带杯体保护罩	AD27-6C-A	AD37□-6-A	AD47□-6-A	
		常开型 (N.O.)	带杯体保护罩	—	AD38□-6-A	AD48□-6-A	
金属	手动排水	带排水活门	—	C2SF-2-A	C3SF-2-A	C4SF-2-A	
			带液位计	—	C3LF-8-A	C4LF-8-A	
		带冷凝水导管（不带阀功能）	—	C2SF□-2J-A	C3SF□-2J-A	C4SF□-2J-A	
			带液位计	—	C3LF□-8J-A	C4LF□-8J-A	
	自动排水 注)（自动排水器）	常闭型 (N.C.)	—	AD27-2-A	AD37□-2-A	AD47□-2-A	
			带液位计	—	AD37□-8-A	AD47□-8-A	
		常开型 (N.O.)	—	—	AD38□-2-A	AD48□-2-A	
			带液位计	—	AD38□-8-A	AD48□-8-A	

注）最低使用压力: N.O.型–0.1 MPa (AD38-A、 AD48-A); N.C.型–0.1 MPa (AD17-A、AD27-A)和 0.15 MPa (AD37-A、 AD47-A)。
AFM20-A ～AFM40-06-A、AFD20-A ～ AFD40-06-A的杯体组件中包含杯体密封圈。
杯体组件型号中的□为配管螺纹种类 (自动排水的场合为适用配管)。无记号为Rc螺纹，N为NPT螺纹，F为G螺纹。(自动排水器的场合，无记号为ø10，N为ø3/8")
关于psi、˚F规格，请另行咨询。

AFM20-A ~ AFM40-A 系列
AFD20-A ~ AFD40-A 系列

流量特性(代表值)

——— 滤芯油饱和状态
- - - - 初期状态

AFM20-A

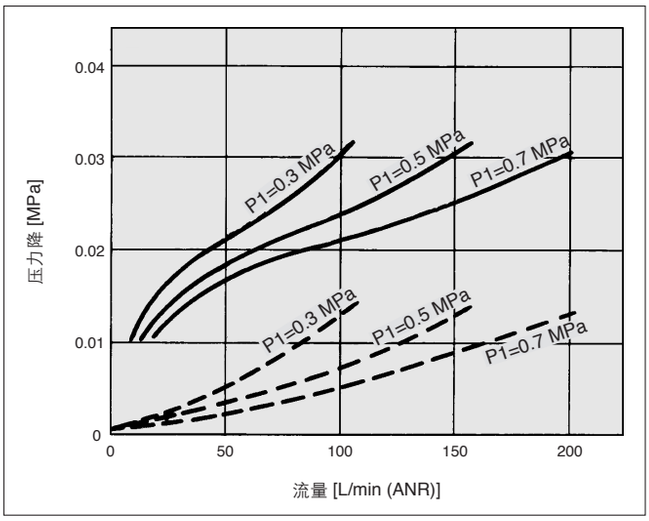

AFD20-A

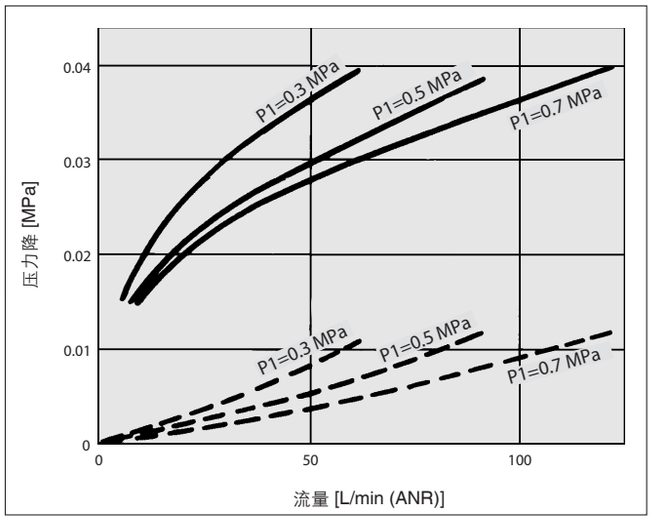

AFM30-A

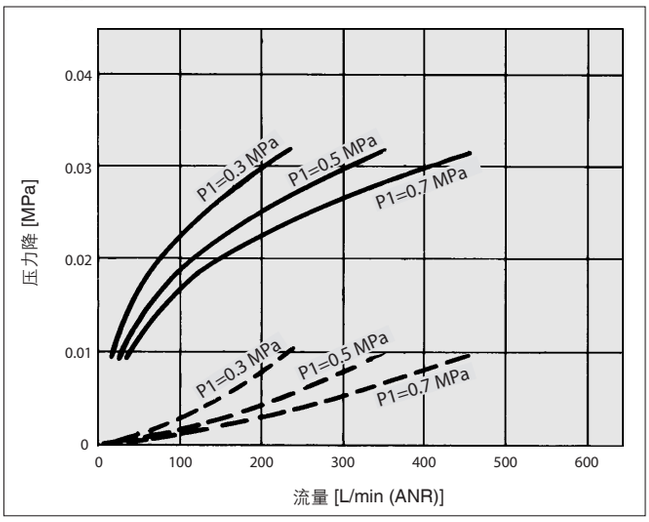

AFD30-A

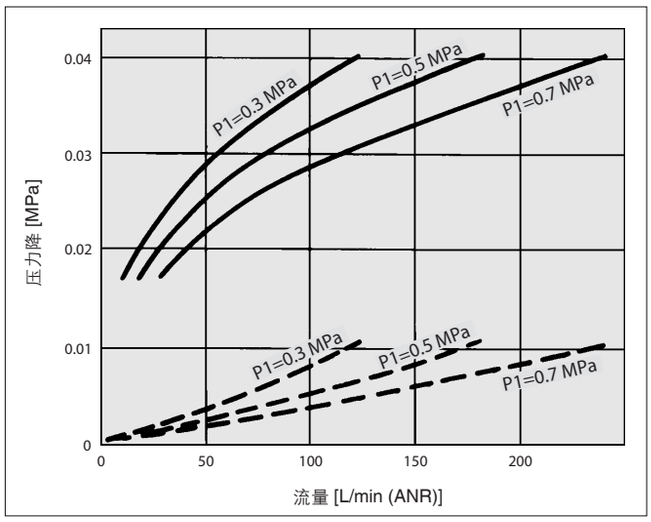

AFM40-A

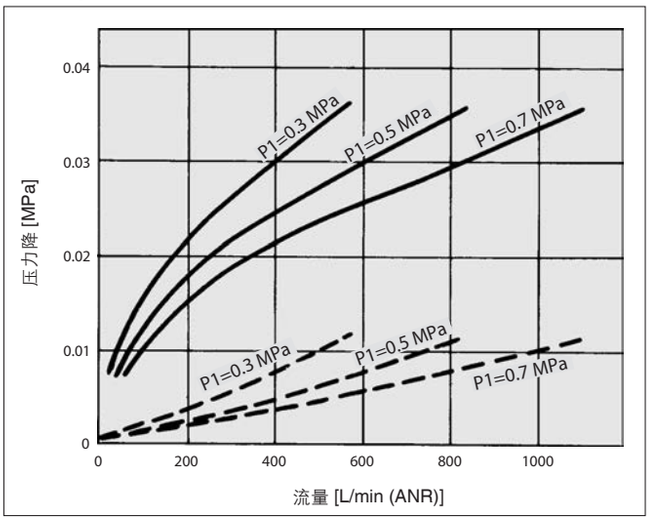

AFD40-A

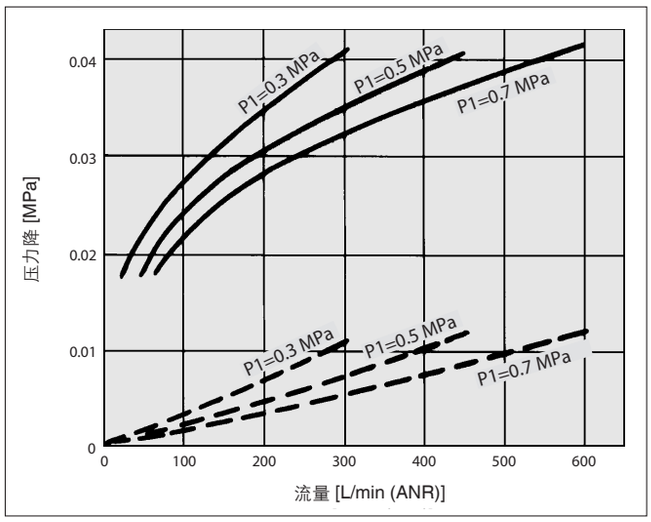

⚠ 产品单独注意事项

使用前必读。安全注意事项请参见封底。F.R.L.共同注意事项请在本公司主页上参见 “SMC产品使用注意事项” 和 “使用说明书”。网址： http://www.smcworld.com

设计和选型注意事项

⚠警告

①空气过滤器、过滤减压阀、油雾器的标准杯体、油雾器的滴下窗的材质为聚碳酸酯。请不要在有合成油、有机溶剂、化学药液、切削油、碱、螺纹紧固剂等场合使用。

由于有机溶剂、化学药液的环境以及附着物的影响而造成物性劣化的化学品资料。(参考)

形式	化学品名称	用途例	材质	
			聚碳酸酯	尼龙
酸	盐酸 硫酸、磷酸 铬酸	金属酸洗液	△	u
碱	氢氧化钠 氢氧化钾 熟石灰 氨水 碳酸钠	金属脱脂 工业盐 水溶性 切削油	X	○
无机盐	硫化钠 硝酸钾 硫酸钠	—	X	△
盐酸系溶剂	四氯化碳 氯仿 氯化乙烯 二氯甲烷	金属的洗净液 印刷油墨 稀释	X	△
芳香族类	苯 甲苯 稀释剂	涂料 干洗	X	△
酮类	丙酮 丁酮 环己烷	胶卷 干洗 纤维工业	X	u
乙醇类	酒精 IPA 甲醇	不冻剂 接粘剂	△	u
油类	汽油 灯油	—	X	○
酯类	苯二甲酸二甲基 苯二甲酸二乙基 醋酸	合成油 防锈油的添加剂	X	○
乙醚	甲醚 乙醚	制动器油的添加剂	X	○
胺类	甲胺	切削油 制动器油的添加剂 橡胶促进剂	X	u
其它	防松胶 海水 检漏器	—	X	△
○：大体安全　△：会受一部分影响　X：有影响				

存在上述因素或有疑虑的场合，为了安全起见，请使用金属杯。

空气源

⚠注意

①为了避免油雾分离器的进口侧过早阻塞，请安装空气过滤器(AF系列)作为前置过滤器。
②为了避免微雾分离器的进口侧早期阻塞，请安装油雾分离器(AFM系列)作为前置过滤器。
③应避免在干燥器的进口侧安装，会导致滤芯过早阻塞。

维护

⚠警告

①滤芯使用2年或压力降达到0.1Mpa就应更换，以免滤芯损坏失效。

安装、调整

⚠注意

① AFM30-A～AFM40-A、AFD30-A～AFD40-A油雾分离器、微雾分离器杯体安装时，一定要将锁定按钮安装在主体正面(或背面)的凹部位置，否则会导致杯体脱落或损坏。

设计注意事项

⚠注意

① 应设置在不易引起脉冲的场所。滤芯内外压力差超过0.1MPa会损坏。

选定

⚠注意

①不允许超过额定流量使用。一旦瞬间在额定流量以上流过，冷凝水、油份会从出口侧飞散，或造成元件损坏。
②不能使用低压空气(鼓风机)。洁净元件是结合不同元件而具有最低动作压力的压缩空气专用元件。一旦在最低动作压力下使用，会使性能下降、动作不良。不得已使用的场合事先向本公司咨询。

AFM20-A ~ AFM40-A 系列
AFD20-A ~ AFD40-A 系列

结构图

AFM20-A
AFD20-A

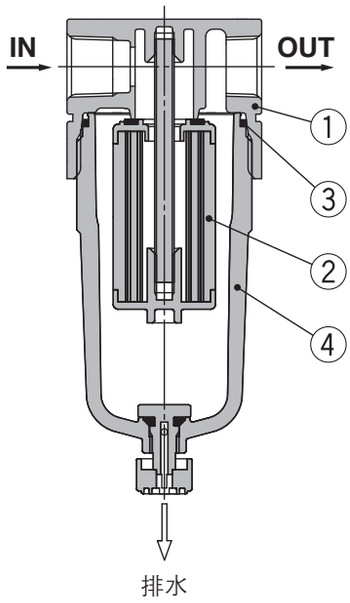

AFM30-A ~ AFM40-06-A
AFD30-A ~ AFD40-06-A

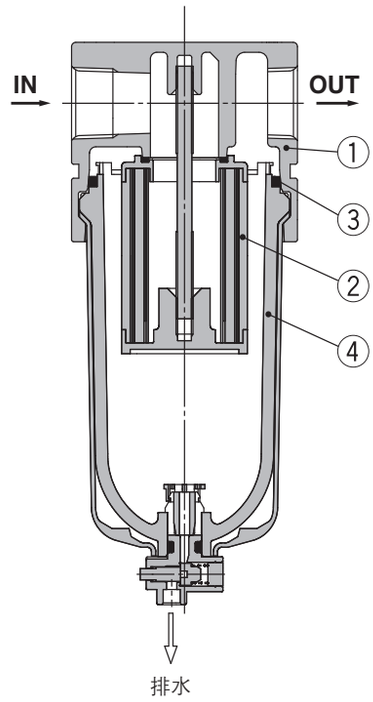

组成零部件

序号	名称	材质	型号	颜色
1	主体	压铸铝	AFM20-A ~ AFM40-06-A AFD20-A ~ AFD40-06-A	铂金色

可更换零件

序号	名称		材质	零件型号			
				AFM20-A AFD20-A	AFM30-A AFD30-A	AFM40-A AFD40-A	AFM40-06-A AFD40-06-A
2	滤芯组件	AFM20 ~ 40	—	AFM20P-060AS	AFM30P-060AS	AFM40P-060AS	
		AFD20 ~ 40	—	AFD20P-060AS	AFD30P-060AS	AFD40P-060AS	
3	杯体密封圈		NBR	C2SFP-260S	C32FP-260S	C42FP-260S	
4	杯体组件注)		聚碳酸酯	C2SF-A	C3SF-A	C4SF-A	

注） 带杯体密封圈。关于单位表示为psi、°F的杯体组件供给，请与本公司联系。

尺寸表

AFM20-A
AFD20-A

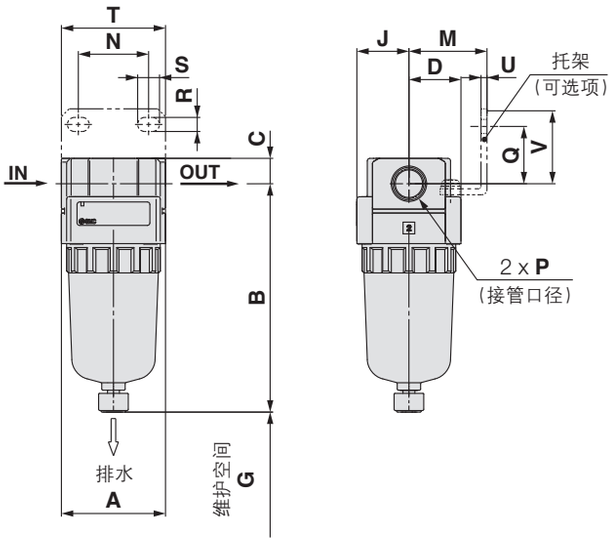

AFM30-A ~ AFM40-06-A
AFD30-A ~ AFD40-06-A

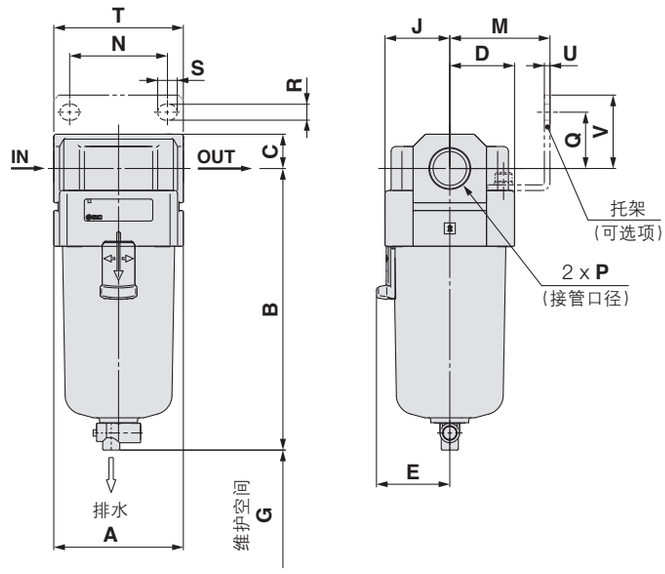

适合型号	AFM20-A/AFD20-A				AFM30-A ~ AFM40-06-A、AFD30-A ~ AFD40-06-A
可选项、准标准规格	带自动排水器 (N.C.)	带冷凝水导管	金属杯	金属杯带冷凝水导管	带自动排水器 (N.O.、N.C.)
外形图	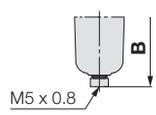	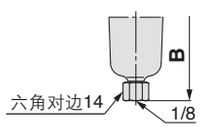	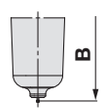	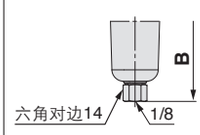	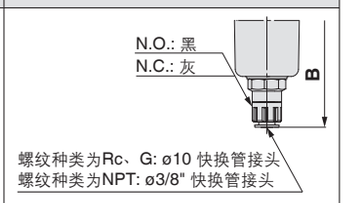

适合型号	AFM30-A ~ AFM40-06-A、AFD30-A ~ AFD40-06-A					
可选项、准标准规格	金属杯	金属杯带冷凝水导管	带液位计 金属杯	带液位计金属杯上 带冷凝水导管	带冷凝水导管	带倒钩接头排水活门
外形图	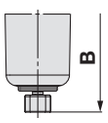	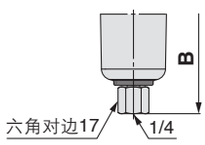	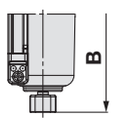	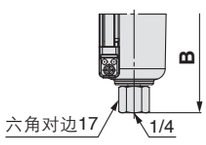	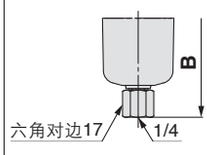	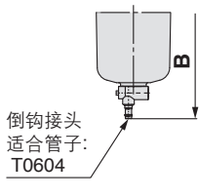

型号	标准规格								可选项规格								
									托架安装尺寸								带自动排水器
	P	A	B	C	D	E	G	J	M	N	Q	R	S	T	U	V	B
AFM20-A、AFD20-A	1/8、1/4	40	87.6	9.8	20	—	40	20	30	27	22	5.4	8.4	40	2.3	28	104.9
AFM30-A、AFD30-A	1/4、3/8	53	115.1	14	26.7	30	50	26.7	41	35	23	6.5	13	53	2.3	30	156.8
AFM40-A、AFD40-A	1/4、3/8、1/2	70	147.1	18	35.5	38.4	75	35.5	50	52	26	8.5	12.5	70	2.3	35	186.9
AFM40-06-A、AFD40-06-A	3/4	75	149.1	20	35.5	38.4	75	35.5	50	52	25	8.5	12.5	70	2.3	34	188.9

型号	准标准规格					
	带倒钩接头	带冷凝水导管	金属杯	金属杯带冷凝水导管	带液位计金属杯	带液位计金属杯上带冷凝水导管
	B	B	B	B	B	B
AFM20-A、AFD20-A	—	91.4	87.4	93.9	—	—
AFM30-A、AFD30-A	123.6	121.9	117.6	122.1	137.6	142.1
AFM40-A、AFD40-A	155.6	153.9	149.6	154.1	169.6	174.1
AFM40-06-A、AFD40-06-A	157.6	155.9	151.6	156.1	171.6	176.1

AFM20-A ~ AFM40-06-A 油雾分离器
AFD20-A ~ AFD40-06-A 微雾分离器
订制规格

关于详细尺寸、规格和交货期，请联系本公司。

Made to Order

① 对应长杯体

冷凝水的存贮量比标准品多。

适合型号与冷凝水存贮量

型号	AFM20-A、AFD20-A	AFM30-A、AFD30-A	AFM40-A、AFD40-A	AFM40-06-A、AFD40-06-A
接管口径	1/8、1/4	1/4、3/8	1/4、3/8、1/2	3/4
冷凝水贮留量 [cm³]	19	43	88	
B 尺寸 [mm]*1)	108.6	137.1	167.2	169.2

注1）聚碳酸酯杯体的场合。其它材质的场合请与本公司联系。

AFM 30 - □ 03 □ - □ -A-X64

AFD 30 - □ 03 □ - □ -A-X64

❶ ❷ ❸ ❹ ❺ ●长杯体

AFM20-A AFD20-A　　AFM30 ~ 40-06-A AFD30 ~ 40-06-A

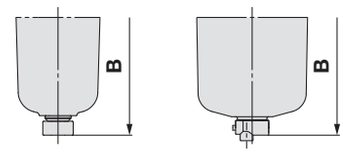

- 准标准: a～d每项选择一个。
- 可选项、准标准记号: 请按照数字字母顺序顺次并记。

例) AFM30-03B-2R-A-X64

		记号	内容	❶ 主体尺寸 20	30	40
❷	螺纹种类	无记号	Rc	●	●	●
		N注1)	NPT	●	●	●
		F注2)	G	●	●	●
		+				
❸	接管口径	01	1/8	●	—	—
		02	1/4	●	●	●
		03	3/8	—	●	●
		04	1/2	—	—	●
		06	3/4	—	—	●
		+				
❹	可选项（安装）	无记号	无安装可选项	●	●	●
		B注3)	带托架	●	●	●
		+				
❺ 准标准	a 杯体 注4)	无记号	聚碳酸酯杯体	●	●	●
		2	金属杯	●	●	●
		6	尼龙杯体	●	●	●
		C	带杯体保护罩	●	—注5)	—注5)
		6C	带杯体保护罩、尼龙杯	●	—注6)	—注6)
		+				
	b 冷凝水排出口	无记号	带排水活门	●	●	●
		J注7)	冷凝水导管 1/8	●	—	—
			冷凝水导管 1/4	—	●	●
		W注8)	带倒钩接头排水活门 (ø6 x ø4尼龙管用)	—	●	●
		+				
	c 流动方向	无记号	流动方向: 左→右	●	●	●
		R	流动方向: 右→左	●	●	●
		+				
	d 压力单位	无记号	产品标牌、杯体注意事项的单位表示: MPa	●	●	●
		Z注9)	产品标牌、杯体注意事项的单位表示: psi、°F	○注10)	○注10)	○注10)

注1）排水导管为 NPT1/8 (AFM20-A、AFD20-A适用)、 NPT1/4 (AFM30-A ～ AFM40-06-A、AFD30-A ～ AFD40-06-A)。
注2）排水导管为 G1/8 (AFM20-A、AFD20-A适用)、G1/4 (AFM30-A ～ AFM40-06-A 、AFD30-A ～ AFD40-06-A适用)。
注3）托架A同包，但未组装。带2个安装螺钉。
注4）关于杯体的耐药品性，请参考P.58的化学药品数据进行确认。
注5）杯体保护罩为标准配置(聚碳酸酯)。
注6）杯体保护罩为标准配置(尼龙)。
注7）不带阀功能。
注8）金属杯: 与2的组合不可选择。
注9）螺纹种类为NPT。根据新计量方法(日本国内用SI单位)，仅向日本以外地区销售。
注10）○: 仅对应螺纹种类NPT。

油雾分离器 *AFM20-A ~ AFM40-06-A*
微雾分离器 *AFD20-A ~ AFD40-06-A*
订制规格

关于详细尺寸、规格和交货期，请联系本公司。

Made to Order

② 带阻塞检测器

滤芯的堵塞状态可目视确认。

适合型号

型号	AFM20-A、AFD20-A	AFM30-A、AFD30-A	AFM40-A、AFD40-A	AFM40-06-A、AFD40-06-A
接管口径	1/8、1/4	1/4、3/8	1/4、3/8、1/2	3/4

AFM 30 - □ 03 □ - □ -A-X2141

AFD 30 - □ 03 □ - □ -A-X2141

❶ ❷ ❸ ❹ ❺ 带阻塞检测器

- 可选项、准标准: a～f各项每项选择一个。
- 可选项、准标准记号: 请按照数字字母顺序顺次并记。

例) AFM30-03BD-2R-A-X2141

带阻塞检测器的主体为专用主体。标准型主体上不可安装。

				记号	内容	❶ 主体尺寸 20	30	40
❷	螺纹种类			无记号	Rc	●	●	●
				N注1)	NPT	●	●	●
				F注2)	G	●	●	●
				+				
❸	接管口径			01	1/8	●	—	—
				02	1/4	●	●	●
				03	3/8	—	●	●
				04	1/2	—	—	●
				06	3/4	—	—	●
				+				
❹	可选项	a	安装	无记号	无安装可选项	●	●	●
				B注3)	带托架	●	●	●
				+				
		b	浮子式自动排水器	无记号	无自动排水器	●	●	●
				C注4)	N.C.(常闭型)未加压时不排水	●	●	●
				D注5)	N.O.(常开型)未加压时排水	—	●	●
				+				
❺	准标准	c	杯体 注6)	无记号	聚碳酸酯杯体	●	●	●
				2	金属杯	●	●	●
				6	尼龙杯体	●	●	●
				8	带液位计金属杯	—	●	●
				C	带杯体保护罩	●	—注7)	—注7)
				6C	带杯体保护罩、尼龙杯	●	—注8)	—注8)
				+				
		d	排水出口 注12)	无记号	带排水活门	●	●	●
				J注9)	冷凝水导管 1/4	●	●	●
				W注13)	带倒钩接头排水活门 (ø6 x ø4尼龙管用)	—	●	●
				+				
		e	流动方向	无记号	流动方向: 左→右	●	●	●
				R	流动方向: 右→左	●	●	●
				+				
		f	压力单位	无记号	产品标牌、杯体注意事项的单位表示: MPa	●	●	●
				Z注10)	产品标牌、杯体注意事项的单位表示: psi、°F	●	○注11)	○注11)

注1) 排水导管为NPT1/8 (AFM20-A、AFD20-A适用)、NPT1/4 (AFM30-A/40-A、AFD30-A/40-A适用)。
注2) 自动排水器的排出通口带3/8"快换管接头(AFM30-A/40-A、AFD30-A/40-A适用)。排水导管为G1/8(AFM20-A、AFD20-A适用)、G1/4 (AFM30-A/40-A、AFD30-A/40-A适用)。
注3) 托架同包，但未组装。带2个安装螺钉。
注4) 未加压时，杯中会留有少于自动排水器动作量的冷凝水。推荐结束作业前将其手动排出。
注5) 使用小型压缩机(0.75kW、输出流量不足100L/min [ANR])，开始动作时有可能从排水活门处发生漏气。推荐N.C.型。
注6) 关于杯体的耐药品性，请参考P.58的药品数据进行确认。
注7) 杯体保护罩为标准配置(聚碳酸酯)。
注8) 杯体保护罩为标准配置(尼龙)。
注9) 不带阀功能。
注10) 螺纹种类为NPT。根据新计量方法(日本国内用SI单位)，仅向日本以外地区销售。
注11) ○: 仅对应螺纹种类NPT。
注12) 浮子式自动排水器: 不可选择与C、D的组合。
注13) 金属杯: 不可选择与2、8的组合。

油雾分离器 *AFM20-A ~ AFM40-06-A*
微雾分离器 *AFD20-A ~ AFD40-06-A*
订制规格

关于详细尺寸、规格和交货期，请联系本公司。

Made to Order

③ 洁净规格

详见本公司网站主页的**电子样本**洁净、低发尘部分。

10- 标准型号表示方法

注）附带压力表的场合请与本公司确认。

- **洁净规格**

④ 禁铜、禁氟、禁硅 + 低发尘规格

详见本公司网站主页的**电子样本**洁净、低发尘部分。

21- 标准型号表示方法

- **禁铜、禁氟、禁硅 + 低发尘**

模块式
减压阀
AR 系列

减压阀 AR 系列	型号	接管口径	设定压力	可选项
	AR10-A	M5 x 0.8	0.05 ～ 0.7 MPa 0.02 ～ 0.2 MPa	托架 圆形压力表 设定螺母 (用于面板安装)*
	AR20(K)-B	1/8、1/4	0.05 ～ 0.85 MPa 0.02 ～ 0.2 MPa	托架 设定螺母 (用于面板安装)* 方形嵌入式压力表 数字式压力开关 圆形压力表
	AR25(K)-B	1/4、3/8		
	AR30(K)-B			
	AR40(K)-B	1/4、3/8、1/2		
	AR40(K)-06-B	3/4		
	AR50(K)-B	3/4、1		托架 方形压力表 数字式压力开关 圆形压力表
P.65 ～ 80	AR60(K)-B	1		

※与现有产品AR系列面板安装尺寸有互换性。

减压阀
AR10-A

JIS记号
减压阀

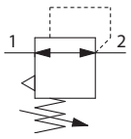

AR10-A

型号表示方法

关于尺寸20～60请参考P.67。

AR10-M5□-□-A
❶ ❷

- 可选项、准标准: a～g每项选择一个。
- 可选项、准标准记号: 请按照数字字母顺序顺次并记。

例) AR10-M5BG-1NR-A

				记号	内容
❶	注1) 可选项	a	安装	无记号	无安装可选项
				B注2)	带托架
				H	带安装螺母(用于面板安装)
		+			
		b	压力表	无记号	不带压力表
				G注3)	圆形压力表（无限位指示器）
		+			
❷	准标准	c	设定压力注4)	无记号	0.05 ～ 0.7 MPa 设定
				1	0.02 ～ 0.2 MPa 设定
		+			
		d	排气结构	无记号	溢流型
				N	非溢流型
		+			
		e	流动方向	无记号	流动方向：左→右
				R	流动方向：右→左
		+			
		f	手轮方向	无记号	向下
				Y	向上
		+			
		g	压力单位	无记号	标牌和压力表的单位记号：MPa
				Z注5)	标牌和压力表的单位记号：psi

注1）可选项同包，未组装。
注2）托架附带安装螺母。
注3）压力表规格为1.0MPa。压力表同包出厂，未组装。
注4）会有超过设定压力规格上限也可设定的场合，但请在规格范围内使用。
注5）根据新计量法(日本国内使用SI单位)，本产品只向日本以外地区销售。

标准规格

接管口径	M5 x 0.8
压力表连接口径 注1)	1/16
使用流体	空气
环境温度和使用流体温度	–5 ～ 60˚C (未冻结)
保证耐压力	1.5 MPa
最高使用压力	1.0 MPa
设定压力范围	0.05 ～ 0.7 MPa
结构	溢流型
质量 [kg]	0.06

注1）压力表Rc1/16接口上安装R1/8的压力表时，请使用变径接头 (型号.:131368)。

可选项、型号

托架组件注1)	AR12P-270AS
安装螺母	AR12P-260S
圆形压力表 注2)	G27-10-R1

注1）托架附带安装螺母。
注2）压力表为1.0MPa规格。

⚠ 产品单独注意事项

使用前必读。安全注意事项请参见封底。F.R.L.共同注意事项请在本公司主页上参见 “SMC产品使用注意事项” 和 “使用说明书”。
网址：http://www.smcworld.com

选定

⚠ 警告

① 排除进口压力时，残压有可能向进口侧排气，若设定压力在0.15MPa以下，则有不能排气的场合。

维护

⚠ 警告

① 在电磁阀和执行器等之间设置减压阀时，请定期检查压力表。压力急剧变化可能会降低压力表的寿命。这种情况下，建议使用数字式压力表。

安装、调整

⚠ 警告

① 在确认进口压力表及出口压力表所显示压力的同时进行压力设定。若手轮回转过度，会造成内部零部件的损坏。
② 调整手轮应用手调整，不能用工具调整，以免造成损坏。

⚠ 注意

① 手轮开锁后进行压力调整，调整后再锁住。否则，手轮会损坏或出口压力会变动。
- 调整手轮外拉则开锁。(可由调整手轮下侧看到桔黄色标记确认。)
- 将调整手轮压入则锁住。若难锁时，向左右稍稍回转一下再推压便可。(锁住时，看不见桔黄色标记。)

② 进口和出口压力差很大的场合，有时会出现压力波动。出现这种情况时，请减小进口和出口的压力差。如果这么做之后，仍然存在压力波动，请联系本公司进行确认。

减压阀

AR20-B ~ AR60-B

带逆流功能减压阀

AR20K-B ~ AR60K-B

JIS记号
减压阀

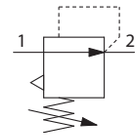

带逆流功能
减压阀

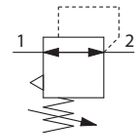

带逆流功能，内置将出口侧的压缩空气快速排放的结构。

例 1
气缸的无杆侧压力和杆侧压力不同的场合

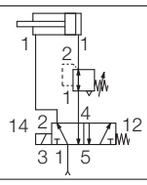

例 2
停止供气，减压阀入口压力向大气开放的场合，作为安全保证措施，可以将减压阀出口侧的残余压缩空气排放。

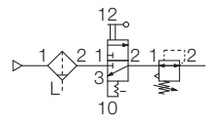

型号表示方法

关于尺寸10请参考P.65。

AR ❶30 ❷K - ❸ ❹03 ❺BE - ❻ - B - ●

- 可选项、准标准: a～g每项选择一个。
- 可选项、准标准记号: 请按照数字字母顺序顺次并记。

例) AR30K-03BE-1NR-B

● 订制规格
(详见P.77 ～ 79。)

			记号	内容	❶ 主体尺寸 20	25	30	40	50	60
❷	带逆流功能		无记号	无逆流功能	●	●	●	●	●	●
			K注1)	带逆流功能	●	●	●	●	●	●
			+							
❸	螺纹种类		无记号	Rc	●	●	●	●	●	●
			N	NPT	●	●	●	●	●	●
			F	G	●	●	●	●	●	●
			+							
❹	接管口径		01	1/8	●	—	—	—	—	—
			02	1/4	●	●	●	●	—	—
			03	3/8	—	●	●	●	—	—
			04	1/2	—	—	—	●	—	—
			06	3/4	—	—	—	●	●	—
			10	1	—	—	—	—	●	●
			+							
❺	注2) 可选项	a 安装	无记号	无安装可选项	●	●	●	●	●	●
			B注3)	带托架	●	●	●	●	●	●
			H	带安装螺母(用于面板安装)	●	●	●	●	—	—
			+							
		b 压力表注4)	无记号	不带压力表	●	●	●	●	●	●
			E	方型嵌入式压力表（带限位指示器）	●	●	●	●	●	●
			G	圆形压力表（带限位指示器）	●	●	●	●	●	●
			M	圆形压力表（带有色环）	●	●	●	●	●	●
		b 数字式压力开关注5)	E1	输出规格: NPN 输出；导线引出规格: 配线从下方引出	●	●	●	●	●	●
			E2	输出规格: NPN 输出；导线引出规格: 配线从上方引出	●	●	●	●	●	●
			E3	输出规格: PNP 输出；导线引出规格: 配线从下方引出	●	●	●	●	●	●
			E4	输出规格: PNP 输出；导线引出规格: 配线从上方引出	●	●	●	●	●	●

AR20-B、AR20K-B

AR40-B、AR40K-B

		记号	内容	❶ 主体尺寸 20	25	30	40	50	60
❻ 准标准	c 设定压力 注6)	无记号	0.05 ~ 0.85 MPa 设定	●	●	●	●	●	●
		1	0.02 ~ 0.2 MPa 设定	●	●	●	●	●	●
		+							
	d 排气结构	无记号	溢流型	●	●	●	●	●	●
		N	非溢流型	●	●	●	●	●	●
		+							
	e 流动方向	无记号	流动方向: 左→右	●	●	●	●	●	●
		R	流动方向: 右→左	●	●	●	●	●	●
		+							
	f 手轮方向	无记号	向下	●	●	●	●	●	●
		Y	向上	●	●	●	●	●	●
		+							
	g 压力单位	无记号	标牌和压力表的单位记号: MPa	●	●	●	●	●	●
		Z注7)	标牌和压力表的单位记号: psi	○注9)	○注9)	○注9)	○注9)	○注9)	○注9)
		ZA注8)	数字式压力开关带单位切换功能	△注10)	△注10)	△注10)	△注10)	△注10)	△注10)

注1) 请保证入口压力比设定压力高0.05MPa以上。
注2) 可选项B、G、H、M同包，未组装。
注3) 托架上带设定螺母。 (AR20(K)-B～AR40(K)-B适用)AR50(K)-B、 AR60(K)-B附属安装螺纹2个。
注4) 标准压力表(设定0.85MPa)为1.0MPa规格。 0.2 MPa 设定用压力表请选择0.4 MPa规格。
注5) 如果同时选择H(面板安装)， 导线的安装和拆卸空间就没有了。 在这种场合，请选择导线取出规格为导线向上引出。 (同时选择准标准规格Y的场合， 请选择导线向下取出。)
注6) 会有超过设定压力规格上限也可设定的场合， 但请在规格范围内使用。
螺纹种类为NPT。
注7) 根据新计量方法(日本国内用SI单位)， 仅向日本以外地区销售。
圆形压力表(带有色环) : 不可与M组合。 请另行订购。
注8) 数字式压力开关， 带单位切换功能， 初期设定是psi。
可选项: E1、E2、E3、E4。根据新计量方法(日本国内用SI单位)，仅向日本以外地区销售。
注9) ○: 仅对应螺纹种类NPT。
注10) △: 与可选项: E1、E2、E3、E4并列选择。

标准规格

型号	AR20-B	AR25-B	AR30-B	AR40-B	AR40-06-B	AR50-B	AR60-B
接管口径	1/8、1/4	1/4、3/8	1/4、3/8	1/4、3/8、1/2	3/4	3/4、1	1
压力表连接口径注1)	1/8						
使用流体	空气						
环境温度和使用流体温度注2)	–5 ~ 60° C (未冻结)						
保证耐压力	1.5 MPa						
最高使用压力	1.0 MPa						
设定压力范围	0.05 ~ 0.85 MPa						
结构	溢流型						
质量 [kg]	0.16	0.21	0.29	0.44	0.47	1.17	1.22

注1) 在带方形嵌入式压力表、带数字式压力开关的场合，没有压力表连接螺纹。
注2) 带数字式压力开关的场合为–5 ~ 50° C 。

AR20-B ~ AR60-B 系列
AR20K-B ~ AR60K-B 系列

可选项、型号

可选项 \ 型号			AR20(K)-B	AR25(K)-B	AR30(K)-B	AR40(K)-B	AR40(K)-06-B	AR50(K)-B	AR60(K)-B
托架组件 注1)			AR23P-270AS	AR28P-270AS	AR33P-270AS	AR43P-270AS		AR52P-270AS	
安装螺母			AR23P-260S	AR28P-260S	AR33P-260S	AR43P-260S		— 注2)	
压力表	圆形 注3)	标准	G36-10-□01			G46-10-□01			
		0.02 ~ 0.2 MPa 设定	G36-4-□01			G46-4-□01			
	圆形 注3) (带有色环)	标准	G36-10-□01-L			G46-10-□01-L			
		0.02 ~ 0.2 MPa 设定	G36-4-□01-L			G46-4-□01-L			
	方形嵌入式 注4)	标准	GC3-10AS [GC3P-010AS (仅压力表罩)]						
		0.02 ~ 0.2 MPa 设定	GC3-4AS [GC3P-010AS (仅压力表罩)]						
数字式压力开关 注5)		NPN 输出, 导线下方引出	ISE35-N-25-MLA [ISE35-N-25-M (仅开关本体)]						
		NPN 输出,导线上方引出	ISE35-R-25-MLA [ISE35-R-25-M (仅开关本体)]						
		PNP 输出, 导线下方引出	ISE35-N-65-MLA [ISE35-N-65-M (仅开关本体)]						
		PNP 输出,导线上方引出	ISE35-R-65-MLA [ISE35-R-65-M (仅开关本体)]						

注1) 托架附带安装螺母。AR50(K)-B、AR60(K)-B附带安装螺纹2个。
注2) 关于AR50(K)-B、AR60(K)-B所用的安装螺母，请另行咨询。
注3) 圆形压力表型号中的□表示连接螺纹的种类。R表示无记号，NPT表示N.
单位表示psi规格的压力表，请另行咨询。
注4) 附带 ″O″ 型圈(1个)、安装螺钉(2个)。[ ]内仅限于压力表罩。
注5) 压力开关本体之外，附带带插头导线(2m)、连接件、锁紧销、 ″O″ 型圈(1个)、安装螺钉(2个)。
[ ]内仅限于开关本体。(关于数字式压力开关的型号表示方法，请参见本公司网站主页**电子样本**。)

⚠ 产品单独注意事项

使用前必读。 安全注意事项请参见封底。 F.R.L.共同注意事项请在本公司主页上参见 “ SMC产品使用注意事项” 和 “使用说明书”。 网址：http://www.smcworld.com

选定

⚠ 警告

① AR20-B～AR60-B的进口压力消除之后，出口残压仍然存在。进行残压处理的场合，请使用带逆流功能的减压阀(AR20KB～AR60K-B)。

维护

⚠ 警告

① 在电磁阀和执行元件等之间设置带逆流功能减压阀使用时，请对压力表进行定期的检查。压力急剧变化可能会降低压力表的寿命。这种情况下，建议使用数字式压力表。

安装、调整

⚠ 警告

① 在确认进口压力表及出口压力表所显示压力的同时进行压力设定。若手轮回转过度，会造成内部零部件的损坏。
② 在确认进口压力表及出口压力表所显示压力的同时进行压力设定。

⚠ 注意

① 手轮开锁后进行压力调整，调整后再锁住。否则，手轮会损坏或出口压力会变动。
- 调整手轮外拉则开锁。(可由调整手轮下侧看到桔黄色标记确认。)
- 将调整手轮压入则锁住。若难锁时，向左右稍稍回转一下再推压便可。(锁住时，看不见桔黄色标记。)

② 为了防止意外的手轮操作，备有手轮罩。详见P.112。

流量特性 (代表值)

条件: 进口压力 0.7 MPa

AR10-A

M5

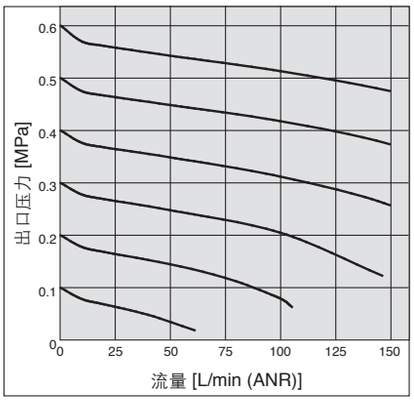

AR20(K)-B

Rc1/4

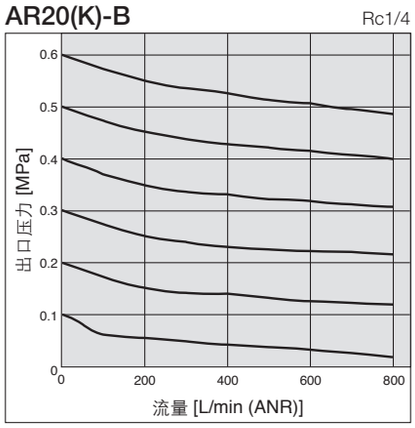

AR25(K)-B

Rc3/8

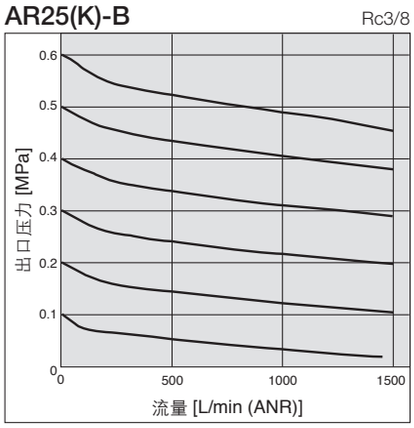

AR30(K)-B

Rc3/8

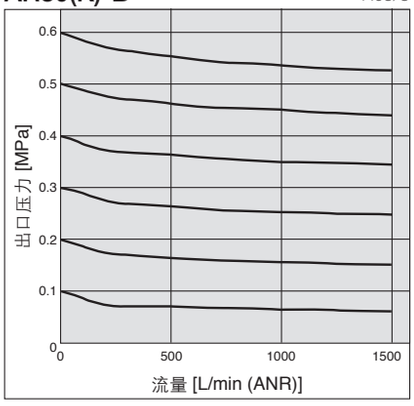

AR40(K)-B

Rc1/2

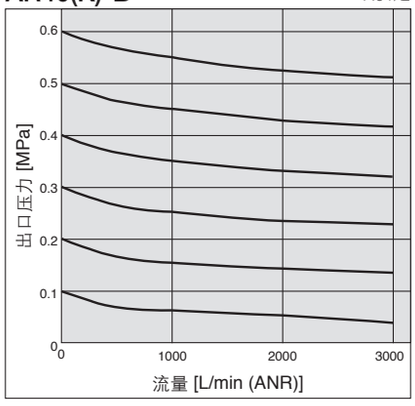

AR40(K)-06-B

Rc3/4

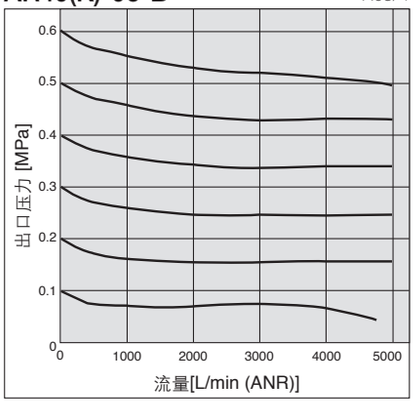

AR50(K)-B

Rc1

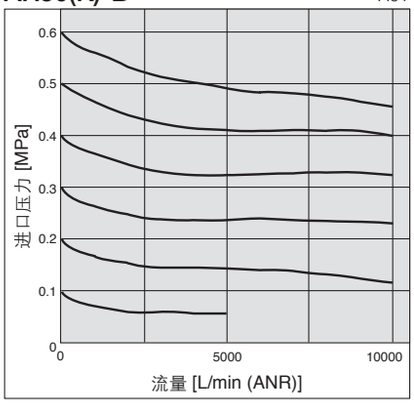

AR60(K)-B

Rc1

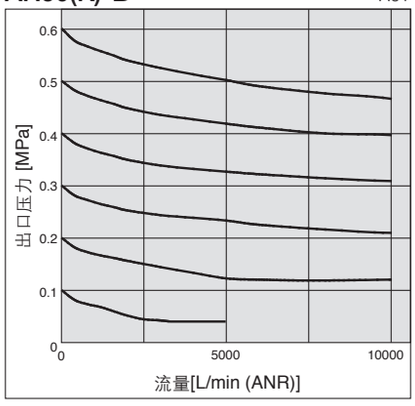

AR10-A 系列
AR20-B ~ AR60-B 系列
AR20K-B ~ AR60K-B 系列

压力特性（代表值）

条件：进口压力 0.7 MPa, 出口压力 0.2 MPa, 流量 20 L/min (ANR)

AR10-A

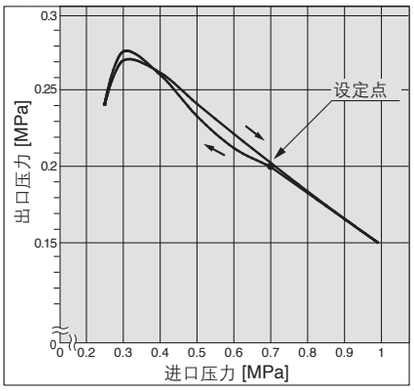

AR20(K)-B

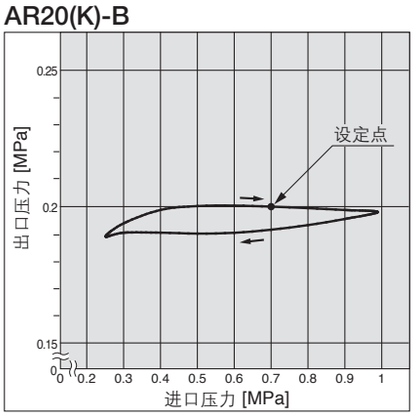

AR25(K)-B

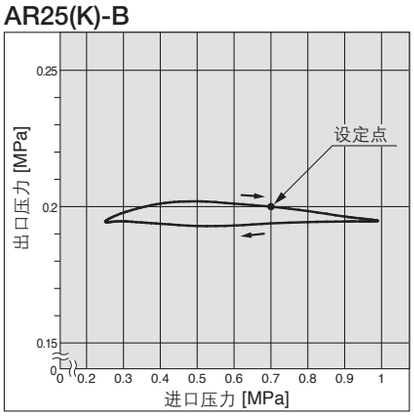

AR30(K)-B

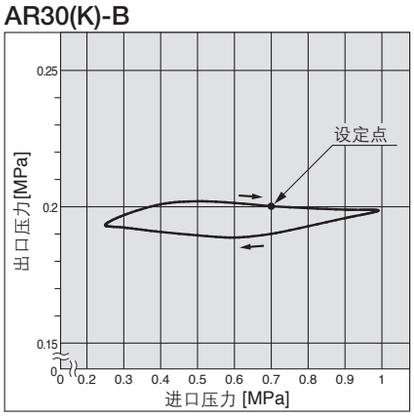

AR40(K)-B

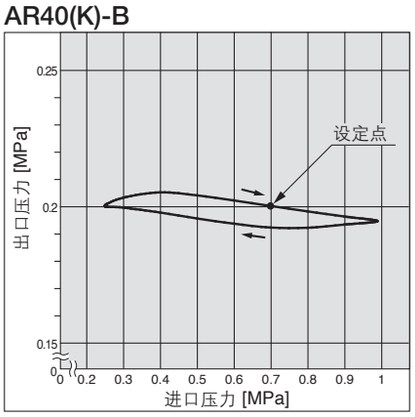

AR40(K)-06-B

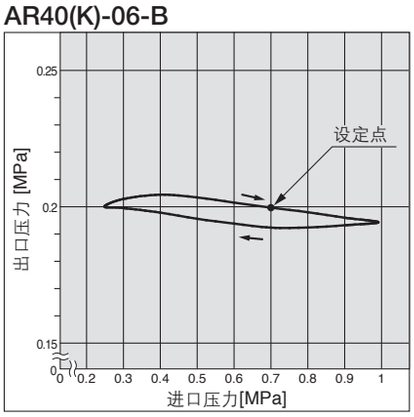

AR50(K)-B

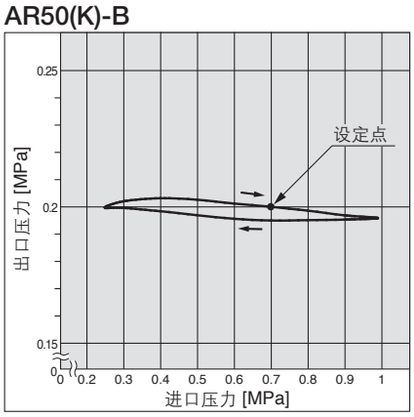

AR60(K)-B

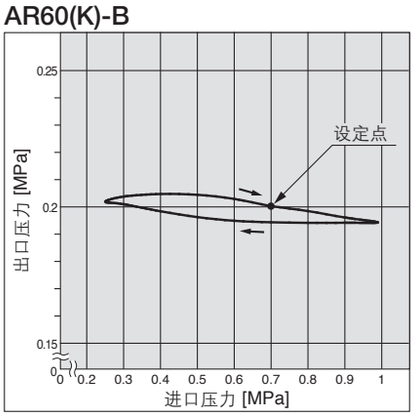

结构图

AR10-A

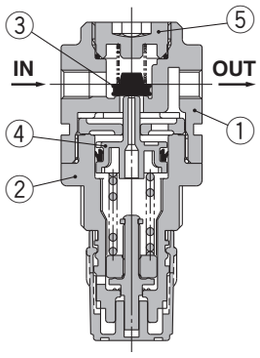

AR20(K)-B、AR25(K)-B

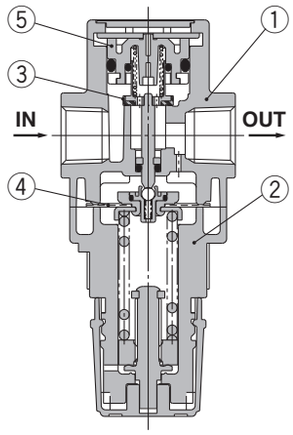

AR30(K)-B、 AR40(K)-B

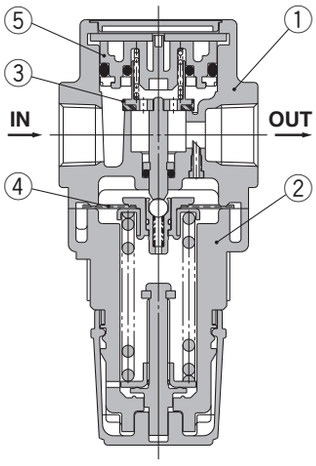

AR50(K)-B、AR60(K)-B

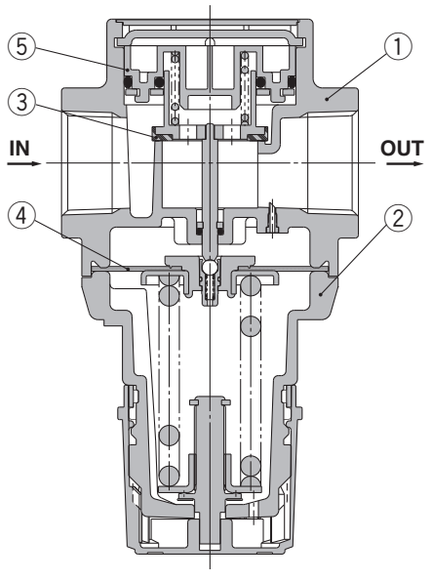

AR20K-B ~ AR60K-B
（带逆流功能减压阀）

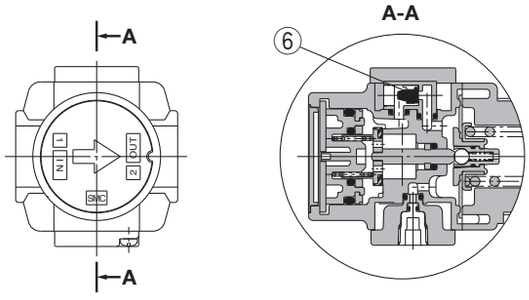

组成零部件

序号	名称	材质	型号	颜色
1	主体	压铸锌	AR10-A	铂金色
		压铸铝	AR20(K)-B ~ AR60(K)-B	
2	阀盖	聚乙醛	AR10-A	铂金色
			AR20(K)-B ~ AR40(K)-B	
		压铸铝	AR50(K)-B/ AR60(K)-B	

可更换零件
[AR10-A]

序号	名称	材质	型号
3	阀	HNBR	AR10P-090S
4	活塞组件	聚乙醛	AR10P-150AS
5	阀芯导向组件	聚乙醛	131329

[AR20(K)-B ~ AR60(K)-B]

序号	名称	材质	型号						
			AR20(K)-B	AR25(K)-B	AR30(K)-B	AR40(K)-B	AR40(K)-06-B	AR50(K)-B	AR60(K)-B
3	阀芯组件	黄铜、HNBR	AR20P-410S	AR25P-410S	AR30P-410S	AR40P-410S		AR50P-410S	AR60P-410S
4	膜片组件	耐候性 NBR	AR20P-150AS	AR25P-150AS	AR30P-150AS	AR40P-150AS		AR50P-150AS	
5	阀芯导向组件	聚乙醛	AR20P-050AS	AR25P-050AS	AR30P-050AS	AR40P-050AS		AR50P-050AS	AR60P-050AS
6	单向阀组件注1)	—	AR23KP-020AS						

注1) 单向阀组件仅限于带逆流功能规格(AR20K-B~AR60K-B)，
其中包括单向阀罩、单向阀本体组件、安装螺母(2个)。

AR10-A 系列
AR20K-B ~ AR60K-B 系列

动作原理(带逆流功能的减压阀)

AR10-A

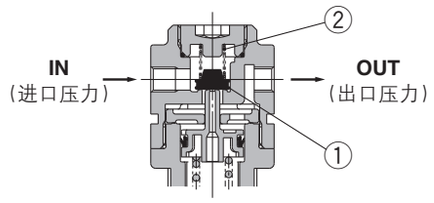

图 **1**

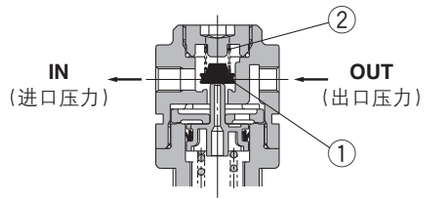

图 **2**

入口压力比设定压力高的场合，通常作为减压阀进行动作(图1)。
如果入口压力隔断后排气，作用于阀 ① 的压力消失。阀芯①只受弹簧②的力量。在出口压力作用下阀①打开，出口压力向入口侧排放(图2)。
设定压力低于0.15 MPa时，由于弹簧②的推力，阀①可能不会打开。

AR20K-B ~ AR60K-B

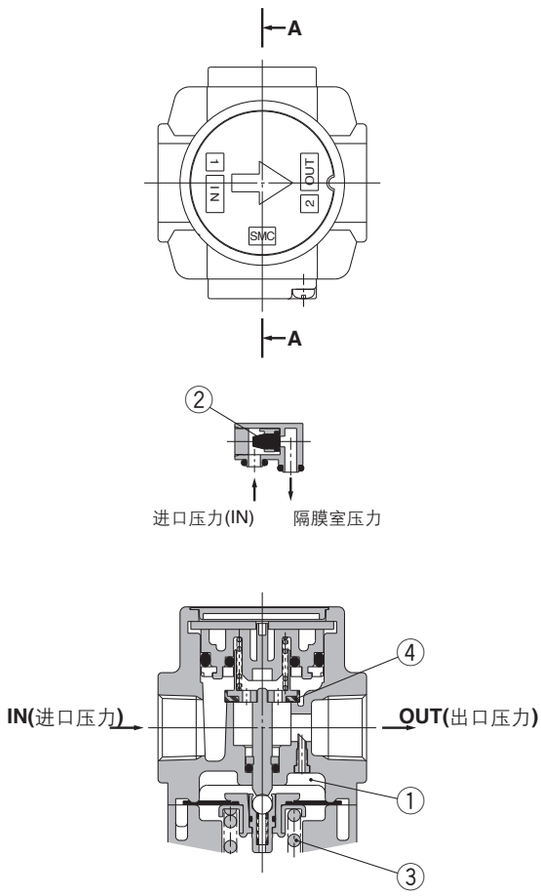

图 **1** 通常时

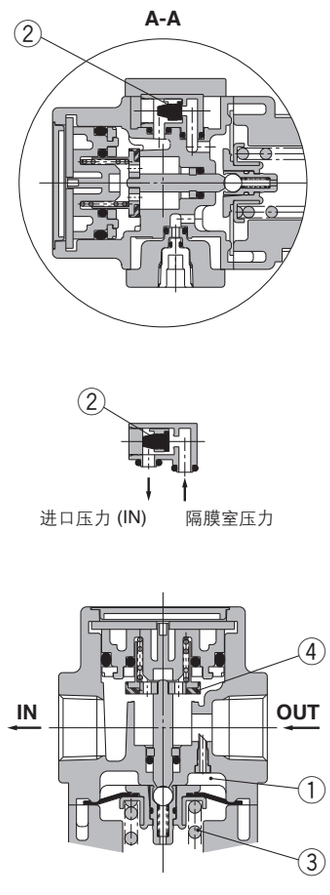

图 **2** 逆流时

入口压力比设定压力高的场合，单向阀②关闭，作为通常的减压阀进行动作(图1)。
如果入口压力隔断后排气，单向阀②打开，隔膜室内①的压力从入口侧排放(图2)。因此，隔膜室内①的压力降低，调压弹簧③产生力量，隔膜上移，通过阀杆打开阀④，出口压力向入口侧排放(图2)。

AR10-A 系列
AR20-B ~ AR60-B 系列
AR20K-B ~ AR60K-B 系列

外形尺寸图

AR10-A

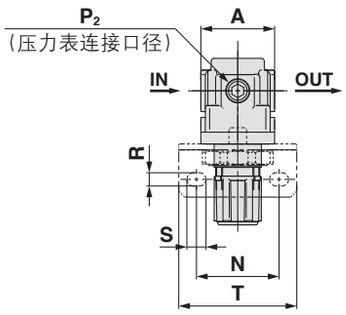

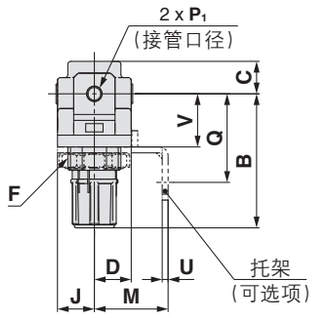

面板安装尺寸

板厚
AR10-A:Max. 3.5

AR20(K)-B ~ AR40(K)-06-B

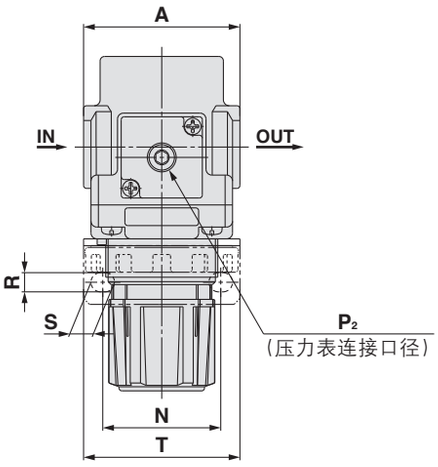

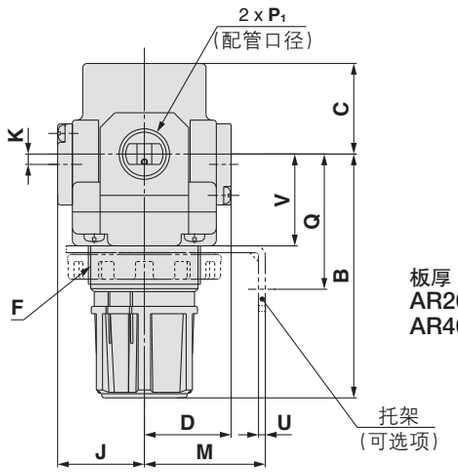

面板安装尺寸

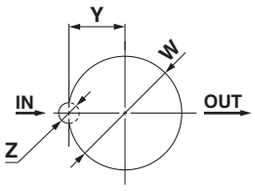

板厚
AR20(K)-B ~ AR30(K)-B:Max. 3.5
AR40(K)-B :Max. 5

AR50(K)-B、AR60(K)-B

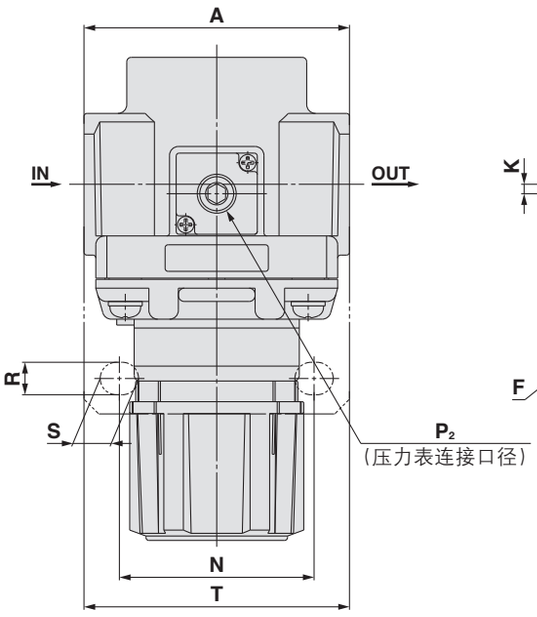

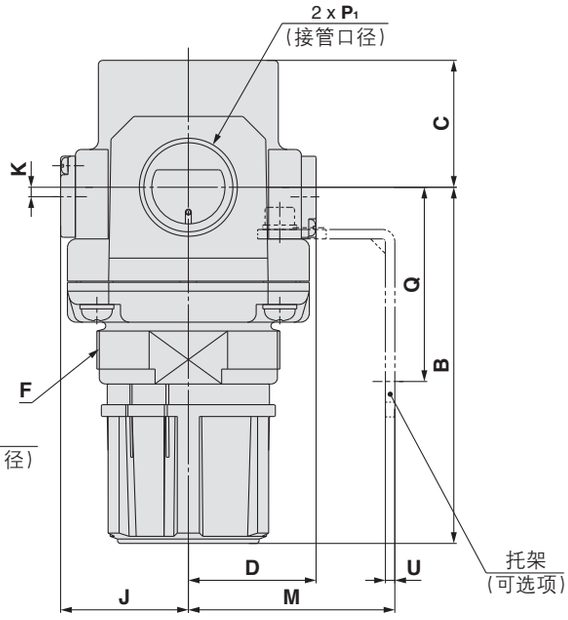

可选项	方形嵌入式压力表	数字式压力开关	圆形压力表	圆形压力表（带有色环）
尺寸表	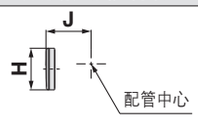	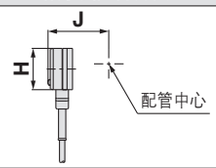	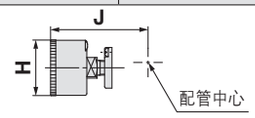	

型号	标准规格									可选项规格							
										方形压力表		数字式压力开关		圆形压力表		圆形压力表(带有色环)	
	P_1	P_2	A	B注1)	C	D	F	J	K	H	J	H	J	H	J	H	J
AR10-A	M5 x 0.8	1/16	25	47.4	11	12.5	M18 x 1	12.5	—	—	—	—	—	ø26	26	—	—
AR20(K)-B	1/8、1/4	1/8	40	67.4	26.5	28.5	M28 x 1	28.5	2注2)	□28	29.5	□27.8	40	ø37.5	65	ø37.5	66
AR25(K)-B	1/4、3/8	1/8	53	71.9	28	27.5	M32 x 1.5	27.5	0	□28	28.5	□27.8	39	ø37.5	64	ø37.5	65
AR30(K)-B	1/4、3/8	1/8	53	85.6	30.7	29.4	M38 x 1.5	29.4	3.5	□28	30.4	□27.8	40.9	ø37.5	65.9	ø37.5	66.9
AR40(K)-B	1/4、3/8、1/2	1/8	70	91.7	35.8	33.8	M42 x 1.5	33.8	3.5	□28	34.8	□27.8	45.3	ø42.5	71.3	ø42.5	71.3
AR40(K)-06-B	3/4	1/8	75	93.2	35.8	33.8	M42 x 1.5	33.8	3	□28	34.8	□27.8	45.3	ø42.5	71.3	ø42.5	71.3
AR50(K)-B	3/4、1	1/8	90	125.2	43	43.3	M62 x 1.5	43.3	3.2	□28	44.3	□27.8	54.8	ø42.5	80.8	ø42.5	80.8
AR60(K)-B	1	1/8	95	129.6	46	43.3	M62 x 1.5	43.3	3.2	□28	44.3	□27.8	54.8	ø42.5	80.8	ø42.5	80.8

型号	可选项规格										
	托架安装尺寸							面板安装尺寸			
	M	N	Q	R	S	T	U	V	W	Y	Z
AR10-A	25	28	30	4.5	6.5	40	2	18	18.5	—	—
AR20(K)-B	30	34	43.9	5.4	15.4	55	2.3	24.7	28.5	14	6
AR25(K)-B	30	34	43.9	5.4	15.4	55	2.3	25.7	32.5	16	6
AR30(K)-B	41	40	45.8	6.5	8	53	2.3	31.1	38.5	19	7
AR40(K)-B	50	54	54	8.5	10.5	70	2.3	35.5	42.5	21	7
AR40(K)-06-B	50	54	55.5	8.5	10.5	70	2.3	37	42.5	21	7
AR50(K)-B	70	66	65.8	11	13	90	3.2	—	—	—	—
AR60(K)-B	70	66	65.8	11	13	90	3.2	—	—	—	—

注1) 全长尺寸B为手轮处于非锁定状态时的尺寸。
注2) 只有AR20(K)-B压力表位置为配管中心上方。

AR20-B ~ AR60-B 减压阀
订制规格

关于详细尺寸、规格和交货期，请联系本公司。

Made to Order

AR30-03-B-X430、440、425

① 特殊温度环境

为提高寒冷地区及热带地区等环境下的耐受性，密封或树脂零件等变为特殊材料。

规格

订制产品型号		-X430	-X440
环境		低温环境用	高温环境用
环境温度 [°C]		-30 ~ 60	-5 ~ 80
使用流体温度 [°C]		–5 ~ 60 (未冻结)	
材质	橡胶零件	特殊 NBR	FKM
	主要零件	金属 (压铸铝等)	

适合型号

型号	AR25-B	AR30-B	AR40-B	AR40-06-B	AR50-B	AR60-B
接管口径	1/4、3/8	1/4、3/8	1/4、3/8、1/2	3/4	3/4、1	1

AR30-□-03BG-□-B-X430

❶ ❷ ❸ ❹ ❺

低、高温环境用

X430	低温环境用
X440	高温环境用

- 可选项、准标准: a～g每项选择一个。
- 可选项、准标准记号:请按照数字字母顺序顺次并记。

例) AR30-03BG-1NR-B-X430

			记号	内容	❶ 主体尺寸 25	30	40	50	60
❷	螺纹种类		无记号	Rc	●	●	●	●	●
			N	NPT	●	●	●	●	●
			F	G	●	●	●	●	●
+									
❸	接管口径		02	1/4	●	●	●	—	—
			03	3/8	●	●	●	—	—
			04	1/2	—	—	●	—	—
			06	3/4	—	—	●	●	—
			10	1	—	—	—	●	●
+									
❹ 注1) 可选项	a	安装	无记号	无安装可选项	●	●	●	●	●
			B注2)	带托架	●	●	●	●	●
			H	带安装螺母(面板安装用)	●	●	●	—	—
+									
	b	压力表	G注3)	圆形压力表(无限位指示器)	●	●	●	●	●
+									
❺ 准标准	c	设定压力	无记号	0.05 ~ 0.85 MPa 设定	●	●	●	●	●
			1注4)	0.02 ~ 0.2 MPa 设定	●	●	●	●	●
+									
	d	排气结构	无记号	溢流型	●	●	●	●	●
			N	非溢流型	●	●	●	●	●
+									
	e	流动方向	无记号	流动方向: 左→右	●	●	●	●	●
			R	流动方向: 右→左	●	●	●	●	●
+									
	f	手轮方向	无记号	向下	●	●	●	●	●
			Y	向上	●	●	●	●	●
+									
	g	压力单位	无记号	标牌和压力表的单位记号: MPa	●	●	●	●	●
			Z注5)	标牌和压力表的单位记号: psi	○注6)	○注6)	○注6)	○注6)	○注6)

注1) 可选项B、G、H同包，未组装。
注2) 托架附带安装螺母。(AR25-B ~ AR40-B)AR50-B、AR60-B附属安装螺钉2个。
注3) 压力表安装螺纹为1/8时，压力表为:G43
注4) 对于标准规格，仅调压弹簧不同。不能设定为0.2 MPa以上的产品。附带压力表的场合为为0.4MPa用压力表。
注5) 螺纹种类为NPT。根据新计量方法(日本国内用SI单位)，仅向日本以外地区销售。
注6) 仅对应螺纹种类NPT。

② 高压

为了在高压下能够使用，请变更为硬性材料等材质。此外，通过结构变更，设定压力范围扩大。

规格

订制产品型号	-X425
保证耐压力 [MPa]	3.0
最高使用压力 [MPa]	2.0
设定压力范围 [MPa]	0.1 ~ 1.7
环境温度和使用流体温度 [°C]	–5 ~ 60 (未冻结)

适合型号

型号	AR20-B	AR25-B	AR30-B	AR40-B	AR40-06-B	AR50-B	AR60-B
接管口径	1/8、1/4	1/4、3/8	1/4、3/8	1/4、3/8、1/2	3/4	3/4、1	1

AR30-□-03BG-□-B-X425

❶ ❷ ❸ ❹ ❺

高压对应

- 可选项、准标准: a～f各项每项选择一个。
- 可选项、准标准记号: 请按照字母顺序顺次并记。

例) AR30-03BG-NR-B-X425

			记号	内容	❶ 主体尺寸 20	25	30	40	50	60
❷	螺纹种类		无记号	Rc	●	●	●	●	●	●
			N	NPT	●	●	●	●	●	●
			F	G	●	●	●	●	●	●
+										
❸	接管口径		01	1/8	●	—	—	—	—	—
			02	1/4	●	●	●	●	—	—
			03	3/8	—	●	●	●	—	—
			04	1/2	—	—	—	●	—	—
			06	3/4	—	—	—	●	●	—
			10	1	—	—	—	—	●	●
+										
❹ 注1) 可选项	a	安装	无记号	无安装可选项	●	●	●	●	●	●
			B注2)	带托架	●	●	●	●	●	●
			H	带安装螺母(面板安装用)	●	●	●	●	—	—
+										
	b	压力表	G注3)	圆形压力开关(带限位指示器)	●	●	●	●	●	●
+										
❺ 准标准	c	排气结构	无记号	溢流型	●	●	●	●	●	●
			N	非溢流型	●	●	●	●	●	●
+										
	d	流动方向	无记号	流动方向: 左→右	●	●	●	●	●	●
			R	流动方向: 右→左	●	●	●	●	●	●
+										
	e	手轮方向	无记号	向下	●	●	●	●	●	●
			Y	向上	●	●	●	●	●	●
+										
	f	压力单位	无记号	标牌和压力表的单位记号: MPa	●	●	●	●	●	●
			Z注4)	标牌和压力表的单位记号: psi	○注5)	○注5)	○注5)	○注5)	○注5)	○注5)

注1) 可选项B、G、H同包，未组装。
注2) 托架附带安装螺母。(AR20-B ~ AR40-B) AR50-B、AR60-B附属安装螺钉2个。
注3) 压力表安装螺纹为1/8时，压力表为:G46-20-□
注4) 螺纹种类为NPT。根据新计量方法(日本国内用SI单位)，仅向日本以外地区销售。
注5) 仅对应螺纹种类NPT。

AR10 减压阀
订制规格

关于详细尺寸、规格和交货期，请联系本公司。

Made to Order

③ 0.4 MPa 设定

最高设定压力为0.4 Mpa。带压力表的场合，表示范围为0 ～ 0.4 MPa。

规格

订制产品型号	-X406
保证耐压力 [MPa]	1.5
最高使用压力 [MPa]	1.0
设定压力范围 [MPa]	0.05 ～ 0.4

⚠注意

- AR10型标配为带逆流功能使用。AR10型作为带逆流功能使用的场合，设定压力在0.15Mpa以下，不发生逆流。

适合型号

型号	AR10
接管口径	M5

AR10-M5□-□-A-X406

❶ ❷ 0.4 MPa 设定

- 可选项、准标准: a～f各项每项选择一个。
- 可选项、准标准记号: 请按照字母顺序顺次并记。

例) AR10-M5BG-NR-A-X406

			记号	内容	主体尺寸 10
❶ 可选项 注1)	a	安装	无记号	无安装可选项	●
			B注2)	带托架	●
			H	带安装螺母(用于面板安装)	●
	+				
	b	压力表 注3)	无记号	不带压力表	●
			G	圆形压力表（无限位指示器）	●
	+				
❷ 准标准	c	排气结构	无记号	溢流型	●
			N	非溢流型	●
	+				
	d	流动方向	无记号	流动方向: 左→右	●
			R	流动方向: 右→左	●
	+				
	e	手轮方向	无记号	向下	●
			Y	向上	●
	+				
	f	压力单位	无记号	标牌和压力表的单位记号: MPa	●
			Z注4)	标牌和压力表的单位记号: psi	●

注1) 可选项B、G、H同包，未组装。
注2) 托架附带安装螺母。
注3) 附带的压力表规格为1.0MPa。
注4) 根据新计量法(日本国内使用SI单位)，本产品只向日本以外地区销售。

减压阀 *AR20-B ~ AR60-B*
带逆流功能减压阀 *AR20K-B ~ AR60K-B*
订制规格

关于详细尺寸、规格和交货期，请联系本公司。

Made to Order

③ 0.4 MPa 设定

最高设定压力为0.4 Mpa。带压力表的场合，表示范围为0 ~ 0.4 MPa。

规格

订制产品型号	-X406
保证耐压力 [MPa]	1.5
最高使用压力 [MPa]	1.0
设定压力范围 [MPa]	0.05 ~ 0.4

适合型号

型号	AR20(K)-B	AR25(K)-B	AR30(K)-B	AR40(K)-B	AR40(K)-06-B	AR50(K)-B	AR60(K)-B
接管口径	1/8、1/4	1/4、3/8	1/4、3/8	1/4、3/8、1/2	3/4	3/4、1	1

AR 30 □ - □ 03 □ - □ - B - X406

❶ ❷ ❸ ❹ ❺ ❻ •0.4 MPa 设定

•可选项、准标准: a~f各项每项选择一个。
• 可选项、准标准记号: 请按照字母顺序顺次并记。
例) AR30K-03BE-NR-B-X406

				记号	内容	❶ 主体尺寸 20	25	30	40	50	60
❷	带逆流功能			无记号	无逆流功能	●	●	●	●	●	●
				K注1)	带逆流功能	●	●	●	●	●	●
				+							
❸	螺纹种类			无记号	Rc	●	●	●	●	●	●
				N	NPT	●	●	●	●	●	●
				F	G	●	●	●	●	●	●
				+							
❹	接管口径			01	1/8	●	—	—	—	—	—
				02	1/4	●	●	●	●	—	—
				03	3/8	—	●	●	●	—	—
				04	1/2	—	—	—	●	—	—
				06	3/4	—	—	—	●	●	—
				10	1	—	—	—	—	●	●
				+							
❺	注2) 可选项	a	安装	无记号	无安装可选项	●	●	●	●	●	●
				B注3)	带托架	●	●	●	●	●	●
				H	带安装螺母(用于面板安装)	●	●	●	●	—	—
				+							
		b	压力表注4)	无记号	不带压力表	●	●	●	●	●	●
				E	方型嵌入式压力表（带限位指示器）	●	●	●	●	●	●
				G	圆形压力表（带限位指示器）	●	●	●	●	●	●
				M	圆形压力表（带有色环）	●	●	●	●	●	●
			数字式压力开关	E1注5)	输出规格: NPN 输出；导线引出规格: 配线从下方引出	●	●	●	●	●	●
				E2注5)	输出规格: NPN 输出；导线引出规格: 配线从上方引出	●	●	●	●	●	●
				E3注5)	输出规格: PNP 输出；导线引出规格: 配线从下方引出	●	●	●	●	●	●
				E4注5)	输出规格: PNP 输出；导线引出规格: 配线从上方引出	●	●	●	●	●	●
				+							
❻	准标准	c	排气结构	无记号	溢流型	●	●	●	●	●	●
				N	非溢流型	●	●	●	●	●	●
				+							
		d	流动方向	无记号	流动方向: 左→右	●	●	●	●	●	●
				R	流动方向: 右→左	●	●	●	●	●	●
				+							
		e	手轮方向	无记号	向下	●	●	●	●	●	●
				Y	向上	●	●	●	●	●	●
				+							
		f	压力单位	无记号	标牌和压力表的单位记号: MPa	●	●	●	●	●	●
				Z注6)	标牌和压力表的单位记号: psi	○注8)	○注8)	○注8)	○注8)	○注8)	○注8)
				ZA注7)	数字式压力开关带单位切换功能	△注9)	△注9)	△注9)	△注9)	△注9)	△注9)

注1) 请保证入口压力比设定压力高0.05MPa以上。
注2) 可选项B、G、H同包，未组装。
注3) 托架附带安装螺母。(AR20(K)-B ~ AR40(K)-B)、AR50(K)-B、AR60(K)-B附带安装螺纹2个。
注4) 压力表规格为1.0MPa。
注5) 如果同时选择H(面板安装)，导线的安装和拆卸空间就没有了。在这种场合，请选择导线引出规格为导线向上引出。(同时选择准标准规格Y的场合，请选择导线向下引出。)
注6) 螺纹种类为NPT。根据新计量方法(日本国内用SI单位)，仅向日本以外地区销售。数字式压力开关，带单位切换功能，初期设定是psi。
注7) 可选项:E1、E2、E3、E4。根据新计量方法(日本国内用SI单位)，仅向日本以外地区销售。
注8) ○: 仅对应螺纹种类NPT。
注9) △: 与可选项: E1、E2、E3、E4并列选择。

减压阀 *AR20-B ~ AR60-B*
带逆流功能减压阀 *AR20K-B ~ AR60K-B*
订制规格

关于详细尺寸、规格和交货期，请联系本公司。

Made to Order

④ 洁净系列

详见本公司网站主页的**电子样本**洁净、低发尘部分。

10- 标准型号表示方法

注） 附带压力表的场合请与本公司确认。

- 洁净系列

⑤ 禁铜、禁氟、禁硅 + 低发尘规格

详见本公司网站主页的**电子样本**洁净、低发尘部分。

21- 标准型号表示方法

- 禁铜、禁氟、禁硅 + 低发尘

模块式
油雾器
AL 系列

油雾器
AL 系列

P.83 ~ 90

型号	接管口径	可选项
AL10-A	M5 x 0.8	托架 (AL10-A除外)
AL20-A	1/8、1/4	
AL30-A	1/4、3/8	
AL40-A	1/4、3/8、1/2	
AL40-06-A	3/4	
AL50-A	3/4、1	
AL60-A	1	

油雾器

AL10-A ~ AL60-A

JIS记号

AL10-A　AL20-A　AL40-A

型号表示方法

AL 30 - ☐ 03 B - ☐ -A

❶ ❷ ❸ ❹ ❺

•可选项、准标准: a～d每项选择一个。
• 可选项、准标准记号: 请按照数字字母顺序顺次并记。
例) AL30-03B-3RW-A

		记号	内容	❶ 主体尺寸 10	20	30	40	50	60
❷	螺纹种类	无记号	米制螺纹 (M5)	●	—	—	—	—	—
			Rc	—	●	●	●	●	●
		N	NPT	—	●	●	●	●	●
		F	G	—	●	●	●	●	●
		+							
❸	接管口径	M5	M5 x 0.8	●	—	—	—	—	—
		01	1/8	—	●	—	—	—	—
		02	1/4	—	●	●	●	—	—
		03	3/8	—	—	●	●	—	—
		04	1/2	—	—	—	●	—	—
		06	3/4	—	—	—	●	●	—
		10	1	—	—	—	—	●	●
		+							
❹	可选项（安装）	无记号	无安装可选项	●	●	●	●	●	●
		B注1)	带托架	—	●	●	●	●	●
		+							
❺	a 杯体 注2)注3)	无记号	聚碳酸酯杯	●	●	●	●	●	●
		2	金属杯	●	●	●	●	●	●
		6	尼龙杯	●	●	●	●	●	●
		8	带液位计金属杯	—	—	●	●	●	●
		C	带杯体保护罩	—	●	—注4)	—注4)	—注4)	—注4)
		6C	带杯体保护罩、尼龙杯	—	●	—注5)	—注5)	—注5)	—注5)
		+							
	b 给油出口	无记号	无排水活门	●	●	●	●	●	●
		3	带排水活门	●	●	●	●	●	●
		3W注6)	带倒钩接头排水活门	—	—	●	●	●	●
		+							
	c 流动方向	无记号	流动方向: 左→右	●	●	●	●	●	●
		R	流动方向: 右→左	●	●	●	●	●	●
		+							
	d 压力单位	无记号	产品标牌、注意事项标牌: MPa	●	●	●	●	●	●
		Z注7)	产品标牌、注意事项标牌: psi、°F	○注8)	○注8)	○注8)	○注8)	○注8)	○注8)

注1) 可选项同包，但未组装。
注2) 关于杯体的耐药品性，请参考P.86的数据进行确认。
注3) 关于1000 cm^3液罐请参照P.89。
注4) 杯体保护罩为标准配置(聚碳酸酯)。
注5) 杯体保护罩为标准配置(尼龙)。
注6) 金属杯: 不可选择与2、8的组合。
注7) 螺纹种类为M5、NPT。根据新计量方法(日本国内用SI单位)，仅向日本以外地区销售。
注8) ○: 仅对应螺纹种类M5、NPT。

标准规格

型号	AL10-A	AL20-A	AL30-A	AL40-A	AL40-06-A	AL50-A	AL60-A
接管口径	M5 x 0.8	1/8、1/4	1/4、3/8	1/4、3/8、1/2	3/4	3/4、1	1
使用流体	空气						
环境温度和使用流体温度	–5 ~ 60° C (未冻结)						
保证耐压力	1.5 MPa						
最高使用压力	1.0 MPa						
滴下最小流量 [L/min (ANR)]注1)	4	15	1/4: 30 3/8: 40	1/4: 30 3/8: 40 1/2: 50	50	190	220
油贮留量 [cm³]	7	25	55	135			
推荐使用油	透平油1号 (ISO VG32)						
杯体材质	聚碳酸酯						
杯罩	—	准标准 (钢带)	标准配备 (聚碳酸酯)				
质量 [kg]	0.07	0.10	0.20	0.38	0.43	0.94	1.09

注1) · 入口压力 0.5 MPa; 透平油1号 (ISO VG32); 温度20°C ; 油量调整阀全开，滴下数为5滴/分以上时的流量。
· 出口为ON/OFF重复动作回路的场合，请调整每分钟平均耗气量在滴下最少流量以上。

可选项、零部件型号

可选项规格	型号						
	AL10-A	AL20-A	AL30-A	AL40-A	AL40-06-A	AL50-A	AL60-A
托架组件注1)	—	AF22P-050AS	AF32P-050AS	AF42P-050AS	AF42P-070AS	AF52P-050AS	

注1) 带托架和2个安装螺钉

杯体组件型号

杯体材质	给油出口	其它	型号						
			AL10-A	AL20-A	AL30-A	AL40-A	AL40-06-A	AL50-A	AL60-A
聚碳酸酯	无排水活门	—	C1SL-A	C2SL-A	—	—			
		带杯体保护罩	—	C2SL-C-A	C3SL-A	C4SL-A			
	带排水活门	—	C1SL-3-A	C2SL-3-A	—	—			
		带杯体保护罩	—	C2SL-3C-A	C3SL-3-A	C4SL-3-A			
	带倒钩接头排水活门	带杯体保护罩	—	—	C3SL-3W-A	C4SL-3W-A			
尼龙	无排水活门	—	C1SL-6-A	C2SL-6-A	—	—			
		带杯体保护罩	—	C2SL-6C-A	C3SL-6-A	C4SL-6-A			
	带排水活门	—	C1SL-36-A	C2SL-36-A	—	—			
		带杯体保护罩	—	C2SL-36C-A	C3SL-36-A	C4SL-36-A			
	带倒钩接头排水活门	带杯体保护罩	—	—	C3SL-36W-A	C4SL-36W-A			
金属	无排水活门	—	C1SL-2-A	C2SL-2-A	C3SL-2-A	C4SL-2-A			
		带液位计	—	—	C3LL-8-A	C4LL-8-A			
	带排水活门	—	C1SL-23-A	C2SL-23-A	C3SL-23-A	C4SL-23-A			
		带液位计	—	—	C3LL-38-A	C4LL-38-A			

注) · AL20-A ~ AL60-A附带杯体密封件。
· 关于单位表示为 psi、° F 规格，请另行咨询本公司。

AL10-A ~ AL60-A 系列

流量特性 (代表值)

AL10-A M5

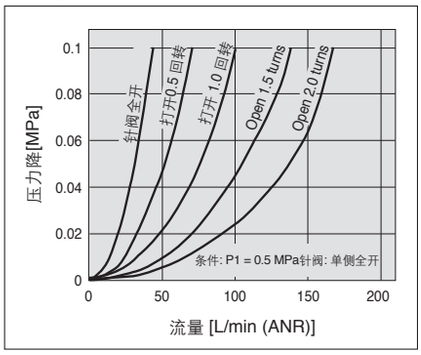

AL20-A Rc1/4

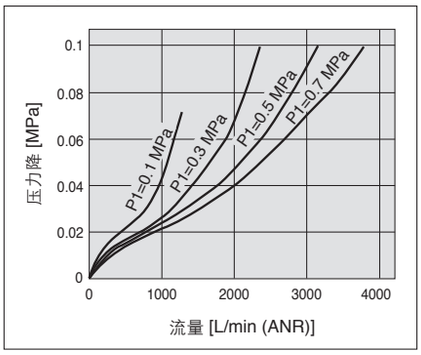

AL30-A Rc3/8

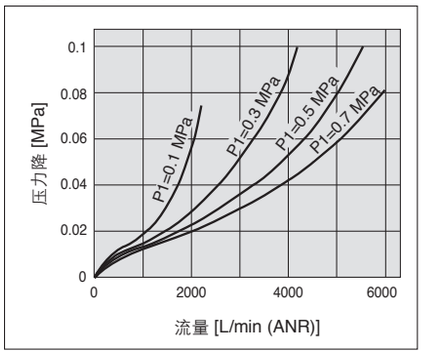

AL40-A Rc1/2

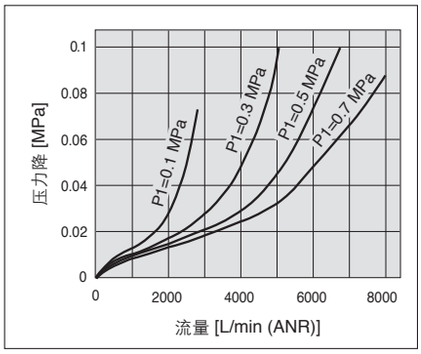

AL40-06-A Rc3/4

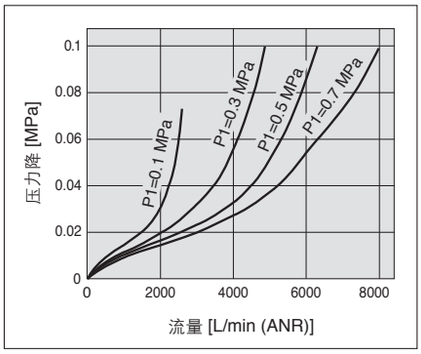

AL50-A Rc1

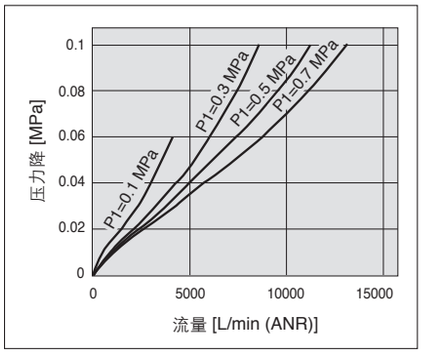

AL60-A Rc1

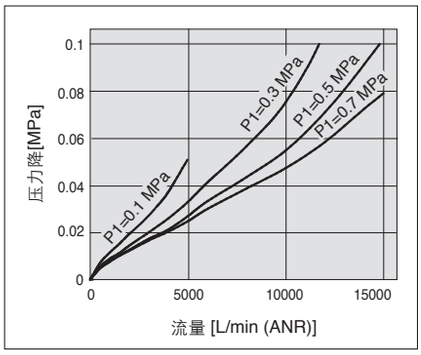

AL10型的动作原理

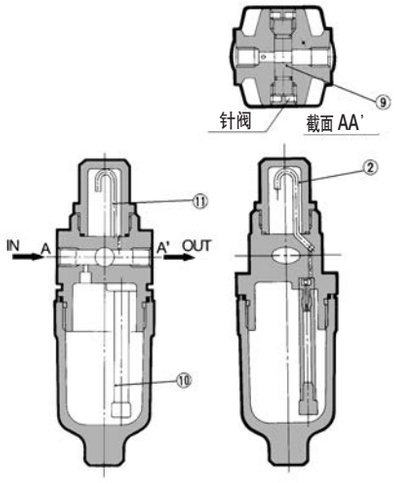

从IN侧进入的空气中的一部分，使杯内油面压力上升。此外，其它的空气通过针阀⑨,从OUT侧流出。此时杯内压力和滴油窗②内的压力差使杯内的油流向导油管⑩,从滴油管⑪滴下，实现向OUT侧供油。供油量可以通过正面的针阀⑨的开度进行调整。向右旋转针阀，供油量增加: 向左旋转(全开)，则不再滴油。对于不需要使用的一侧，请将针阀设置为全开。

⚠ 产品单独注意事项

使用前必读。安全注意事项请参见封底。F.R.L.共同注意事项请在本公司主页上参见 “SMC产品使用注意事项” 和 “使用说明书”。网址： http://www.smcworld.com

选定

⚠警告

①.不能从出口侧流入压缩空气，以免导致舌状活门损坏。

②.**空气过滤器、过滤减压阀、油雾器的标准杯体、油雾器的滴油窗的材质为聚碳酸酯。请不要在有合成油、有机溶剂、化学药液、切削油、碱、螺纹紧固剂等场合使用。**

由于有机溶剂、化学药液的环境以及附着物的影响而造成物性劣化的化学品资料。(参考)

种类	化学品名称	用途例	材质	
			聚碳酸酯	尼龙
酸	盐酸 硫酸、磷酸 铬酸	金属酸洗液	△	×
碱	氢氧化钠 氢氧化钾 熟石灰 氨水 碳酸钠	金属脱脂 工业盐 水溶性切削油	×	○
无机盐	硫化钠 硝酸钾 硫酸钠	—	×	△
盐酸系溶剂	四氯化碳 氯仿 氯化乙烯 二氯甲烷	金属的洗净液 印刷油墨 稀释	×	△
芳香族类	苯 甲苯 稀释剂	涂料 干洗	×	△
酮类	丙酮 丁酮 环己烷	胶卷 干洗 纤维工业	×	×
乙醇类	酒精 IPA 甲醇	不冻剂 接粘剂	△	×
油类	汽油 灯油	—	×	○
酯类	苯二甲酸二甲基 苯二甲酸二乙基 醋酸	合成油 防锈油的添加剂	×	○
乙醚	甲醚 乙醚	制动器油的添加剂	×	○
胺类	甲胺	切削油 制动器油的添加剂 橡胶促进剂	×	×
其它	防松胶 海水 检漏器	—	×	△
○:大体安全　△:会受一部分影响。　×:有影响				

存在上述因素或有疑虑的场合，为了安全起见，请使用金属杯。

选定

⚠注意

①.油雾器之前有分支的场合、油有可能逆流，故应使用单向阀(AKM系列)。

维护

⚠警告

①.AL10-A · AL20-A型不能在加压下注油，应排出进口压力后再注油。

②.AL20-A～AL60-A油量调整阀(滴油窗组件)的调整请手动进行。左回转滴油量增加，右回转滴油量减少。如果使用工具则会造成损坏。全闭状态下拧3圈则为全开。请勿超出回转数。另外表示的数字为调整位置的大致值，并非表示滴油量的数字。

⚠注意

①.请每天检查一次油的滴油量。一旦有滴下不良，就会导致润滑对象出现故障。

安装、调整

⚠注意

①.AL30-A～AL60-A的空气过滤器杯体安装时，一定要将锁定按钮安装在主体正面(或背面)的凹部位置，否则会导致杯体脱落或损坏。

AL10-A ~ AL60-A 系列

结构图

AL10-A

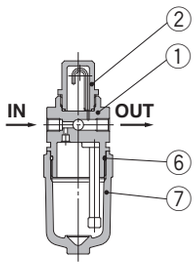

AL20-A

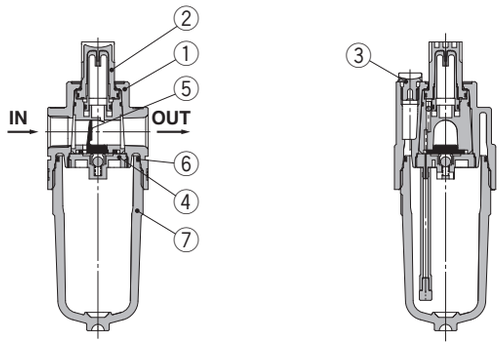

AL30-A、AL40-A

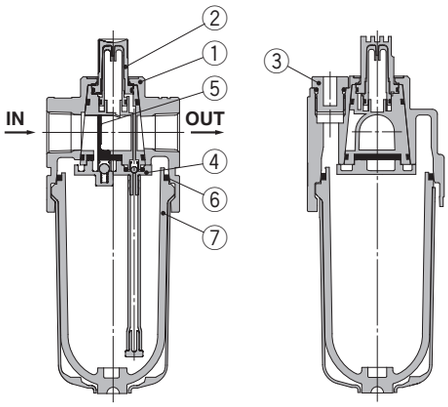

AL50-A、AL60-A

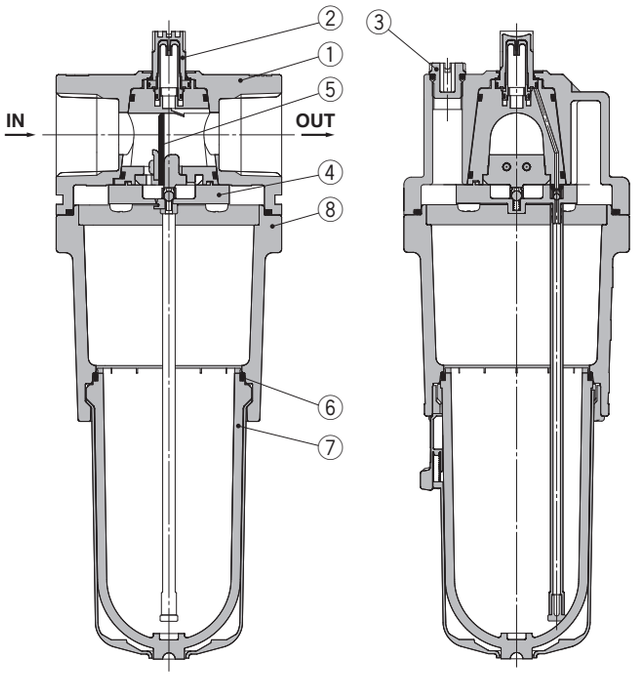

组成零部件

序号	名称	材质	型号	颜色
1	主体	压铸锌	AL10-A	铂金色
		压铸铝	AL20-A ~ AL60-A	
8	杯座	压铸铝	AL50-A、AL60-A	铂金色

可更换零件

序号	名称	材质	型号						
			AL10-A	AL20-A	AL30-A	AL40-A	AL40-06-A	AL50-A	AL60-A
2	滴油窗组件	聚碳酸酯	AL10P-080AS	AL20P-080AS					
3	注油塞组件	—	—	AL22P-060AS	AL32P-060AS	AL42P-060AS			
4	舌状活门压板组件	—	—	AL20P-030AS	AL30P-030AS	AL40P-030AS		AL50P-030AS	AL60P-030AS
5	舌状活门(组件)	合成树脂	—	AL20P-040S	AL30P-040S	AL40P-040S		AL50P-040AS	AL60P-040AS
6	杯体密封件	NBR	C1SFP-260S	C2SFP-260S	C32FP-260S	C42FP-260S			
7	杯体组件[注1)]	聚碳酸酯	C1SL-A	C2SL-A	C3SL-A	C4SL-A			

注1) · AL20-A ~ AL60-A附带杯体密封件。 关于表示单位为 psi、°F规格，请另行咨询本公司。
· AL30-A ~ AL60-A 的杯体组件附带杯体保护罩(材质：聚碳酸酯)。

尺寸表

AL10-A

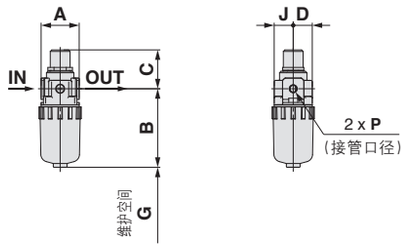

AL20-A

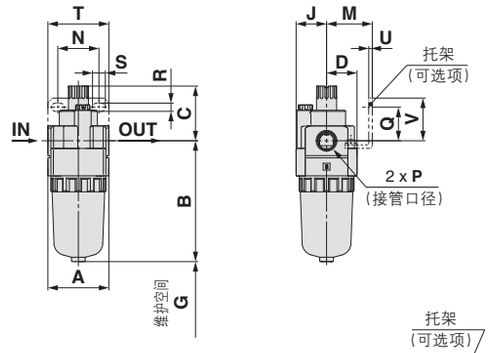

AL30-A ~ AL40-06-A

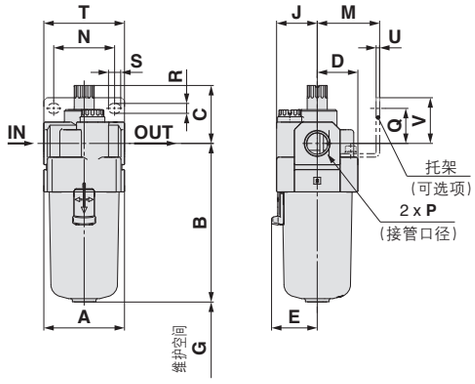

AL50-A
AL60-A

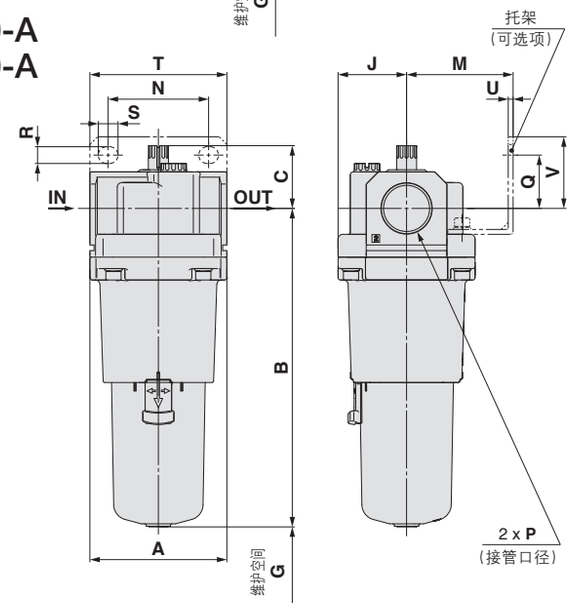

适合型号	AL10-A、AL20-A			AL30-A ~ AL60-A
可选项、准标准规格	带排水活门	金属杯	带排水活门金属杯	金属杯
尺寸表	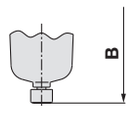	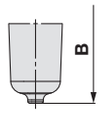	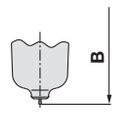	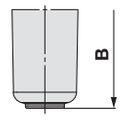

适合型号	AL30-A ~ AL60-A				
可选项、准标准规格	带排水活门	带液位计金属杯	带排水活门金属杯	带液位计金属杯上带排水活门	带倒钩接头排水活门
尺寸表	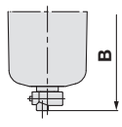	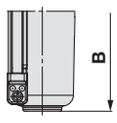	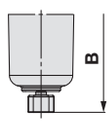	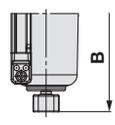	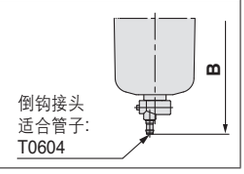

型号	标准规格								可选项规格								准标准规格					
									托架安装尺寸								带排水活门	带倒钩接头	金属杯	金属杯带排水活门	带液位计金属杯	带液位计金属杯上带排水活门
	P	A	B	C	D	E	G	J	M	N	Q	R	S	T	U	V	B	B	B	B	B	B
AL10-A	M5 x 0.8	25	51.5	25.5	12.5	—	35	12.5	—	—	—	—	—	—	—	—	59.9	—	56.3	59.3	—	—
AL20-A	1/8、1/4	40	79.3	35.9	20	—	60	20	30	27	22	5.4	8.4	40	2.3	28	87.7	—	84.5	87.5	—	—
AL30-A	1/4、3/8	53	104.1	38.1	26.7	30	80	26.7	41	35	23	6.5	13	53	2.3	30	115.1	123.6	104.1	117.6	124.1	137.6
AL40-A	1/4、3/8、1/2	70	136.1	39.8	35.5	38.4	110	35.5	50	52	26	8.5	12.5	70	2.3	35	147.1	155.6	136.1	149.6	156.1	169.6
AL40-06-A	3/4	75	138.1	37.8	35.5	38.4	110	35.5	50	52	25	8.5	12.5	70	2.3	34	149.1	157.6	138.1	151.6	158.1	171.6
AL50-A	3/4、1	90	209.1	41.2	45	—	110	45	70	66	35	11	13	90	3.2	47	220.1	228.6	209.1	222.6	229.1	246.2
AL60-A	1	95	223.1	44.7	47.5	—	110	47.5	70	66	35	11	13	90	3.2	47	234.1	242.6	223.1	236.6	243.1	256.6

准标准规格:1000 cm³ 液罐
油雾器 *AL30 ~ AL60*

对应以前型号AL30-60。请注意。

JIS记号

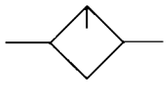

型号表示方法

AL 30 - ❑ 03 B - 1

❶ ❷ ❸ ❹ ❺

- 可选项、准标准: a～c每项选择一个。
- 可选项、准标准记号: 请按照数字字母顺序顺次并记。

例) AL30-03B-1R

		记号	内容	❶ 主体尺寸 30	40	50	60
❷	螺纹种类	无记号	Rc	●	●	●	●
		N	NPT	●	●	●	●
		F	G	●	●	●	●
		+					
❸	接管口径	02	1/4	●	●	—	—
		03	3/8	●	●	—	—
		04	1/2	—	●	—	—
		06	3/4	—	●	●	—
		10	1	—	—	●	●
		+					
❹	可选项（安装）	无记号	无安装可选项	●	●	●	●
		B 注1)	带托架	●	●	●	●
		+					
❺ 注3) 准标准	a 杯体	1	1000 cm³ 液罐	● 注2)	● 注2)	● 注2)	● 注2)
		10	1000 cm³ 液罐 (带开关) 下限 ON	● 注2)	● 注2)	● 注2)	● 注2)
		11	1000 cm³ 液罐 (带开关) 下限 OFF	● 注2)	● 注2)	● 注2)	● 注2)
		+					
	b 流动方向	无记号	流动方向: 左→右	●	●	●	●
		R	流动方向: 右→左	●	●	●	●
		+					
	c 压力单位	无记号	产品标牌、杯体注意事项的单位表示: MPa	●	●	●	●
		Z	产品标牌、杯体注意事项的单位表示: psi、°F	○ 注4)	○ 注4)	○ 注4)	○ 注4)

注1) 可选项 B同包，但未组装。
注2) 带专用的油排出功能。
注3) 螺纹种类为M5、NPT。根据新计量方法(日本国内用SI单位)，仅向日本以外地区销售。
注4) ○: 仅对应螺纹种类M5、NPT。

准标准、杯体组件型号

准标准规格			型号				
杯体材质	带开关 下限 ON	带开关 下限 OFF	AL30	AL40	AL40-06	AL50	AL60
1000 cm³ 液罐（带液位计金属杯）	—	—	121538-1A				
	●	—	121538-1A-S1 [IS400-1 (仅浮动开关)]				
	—	●	121538-1A-S2 [IS400-2 (仅浮动开关)]				

注) · AL30 ～AL60附带杯体O形圈（或密封件）。
· AL30 ～ AL60附带杯体保护罩(材质: 钢带)。(除杯体材质为金属之外)
· 关于单位表示psi、°F，请另行咨询。
· 不能从聚碳酸酯、尼龙、金属杯或带液位计金属杯变更为1000 cm³液罐的规格。需要单独订购。

外形尺寸图

准标准规格：1000 cm³ 液罐

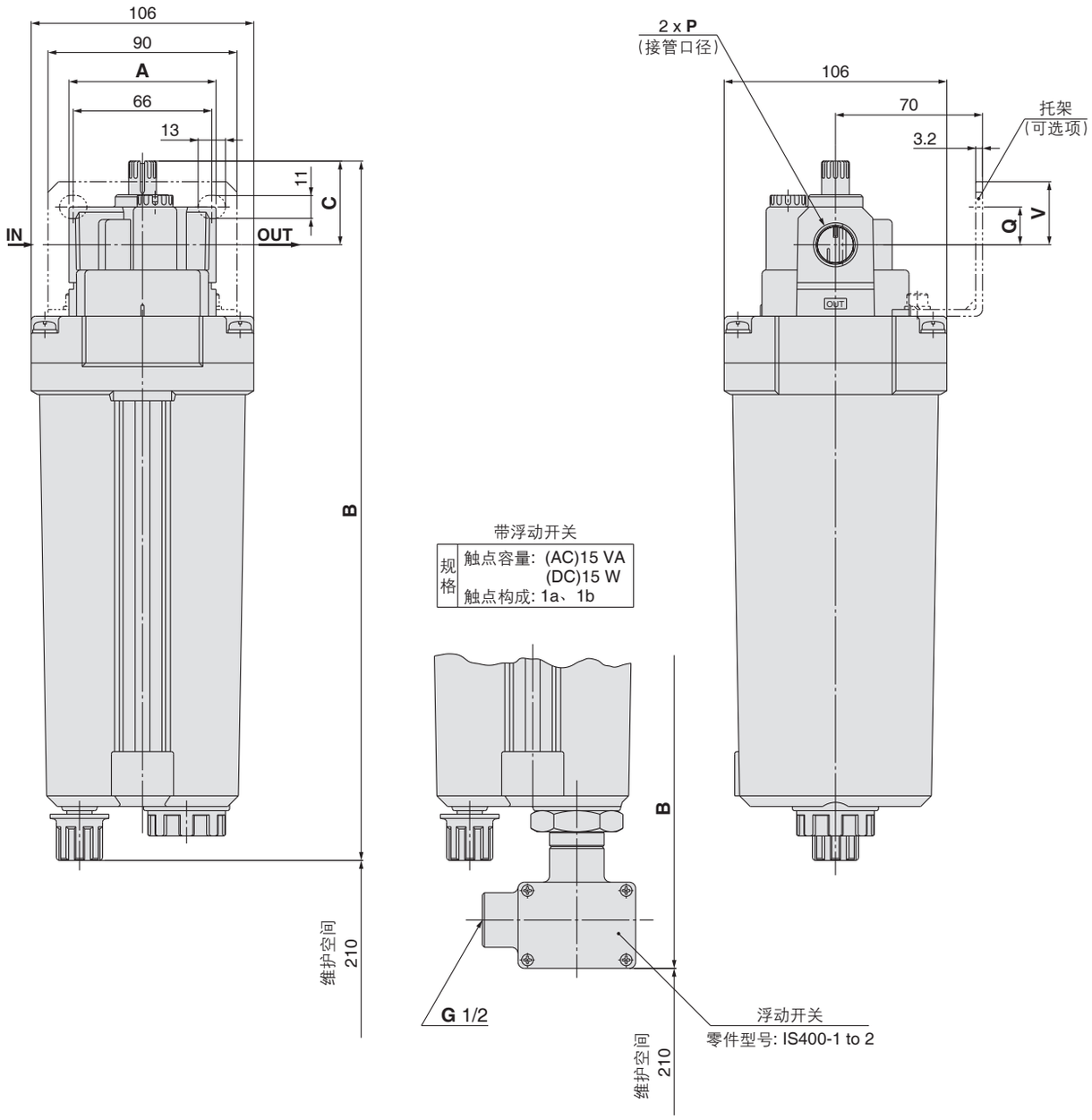

型号	P	A	B	C	托架安装尺寸		浮动开关
					Q	V	B
AL30	1/4、3/8	53	324	38	25	—	374
AL40	1/4、3/8、1/2	70	333	40	18	—	383
AL40-06	3/4	75	333	38	16	—	383
AL50	3/4、1	90	332	41	35	47	382
AL60	1	95	335	45	35	47	385

模块式
过滤减压阀
AW 系列

过滤减压阀
AW 系列

P.93 ~ 111

型号	接管口径	设定压力	可选项
AW10-A	M5 x 0.8	0.05 ~ 0.7 MPa 0.02 ~ 0.2 MPa	托架 圆形压力表 设定螺母 (用于面板安装)*
AW20-B	1/8、1/4	0.05 ~ 0.85 MPa 0.02 ~ 0.2 MPa	托架 设定螺母 (用于面板安装)* 浮子式自动排水器 方形嵌入式压力表 数字式压力开关 圆形压力表
AW30-B	1/4、3/8		
AW40-B	1/4、3/8、1/2		
AW4006-B	3/4		
AW60-B	3/4、1		托架 方形嵌入式压力表 数字式压力开关 圆形压力表

※与现有产品AW系列有互换性。

过滤减压阀
AW10-A

JIS记号
过滤减压阀

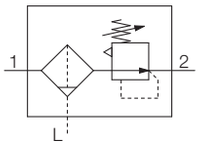

- 将过滤器和减压阀一体化，省空间，省配管。

型号表示方法

关于尺寸20～60请参考P.95。

AW10－M5□－□－A－□

❶ ❷

- 可选项、准标准: a～h每项选择一个。
- 可选项、准标准记号: 请按照数字字母顺序顺次并记。

例) AW10-M5CG-12NR-A

●**订制规格**
（详见P.108。）

				记号	内容
❶	注1) 可选项	a	安装	无记号	无安装可选项
				B	带托架
				H	带安装螺母(用于面板安装)
		+			
		b	浮子式自动排水器	无记号	无自动排水器
				C注2)	N.C.(常闭型)未加压时不排水
		+			
		c	压力表	无记号	不带压力表
				G注3)	圆形压力表（无限位指示器）
		+			
❷	准标准	d	设定压力 注4)	无记号	0.05 ～ 0.7 MPa 设定
				1	0.02 ～ 0.2 MPa 设定
		+			
		e	杯体 注5)	无记号	聚碳酸酯杯
				2	金属杯
				6	尼龙杯
		+			
		f	排气结构	无记号	溢流型
				N	非溢流型
		+			
		g	流动方向	无记号	流动方向: 左→右
				R	流动方向: 右→左
		+			
		h	压力单位	无记号	产品标牌、注意事项标牌、压力表的单位: MPa
				Z注6)	产品标牌、注意事项标牌、压力表的单位: psi、°F

注1) 可选项B、G、H同包，未组装。
注2) 未加压时，杯中会留有少于自动排水器动作量的冷凝水。 推荐结束作业前将其手动排出。
注3) 压力表规格为1.0MPa。压力表同包出厂，未组装。
注4) 有超过设定压力规格上限也可设定的场合，但请在规格范围内使用。
注5) 关于杯体的药品蚀性，请参考P.98的数据进行确认。
注6) 根据新计量法(日本国内使用SI单位)，本产品只向日本以外地区销售。

AW10-A

标准规格

接管口径	M5 x 0.8
压力表连接口径	1/16
使用流体	空气
环境温度和使用流体温度	–5 ～ 60°C (未冻结)
保证耐压力	1.5 MPa
最高使用压力	1.0 MPa
设定压力范围	0.05 ～ 0.7 MPa
过滤精度	5 μm
冷凝水贮留量 [cm^3]	2.5
杯体材质	聚碳酸酯
结构	溢流型
质量 [kg]	0.09

可选项型号

托架组件注1)	AR12P-270AS
安装螺母	AR12P-260S
圆形压力表注2)	G27-10-R1

注1) 托架附带安装螺母。
注2) 压力表为1.0MPa规格。

杯体组件型号

杯体材质	冷凝水排出机构	冷凝水排出口	杯体型号
聚碳酸酯	手动排出	带排水活门	C1SF-A
	自动排出 (自动排水器) 注2)	常闭型 (N.C.)	AD17-A
尼龙	手动排出	带排水活门	C1SF-6-A
	自动排出 (自动排水器) 注2)	常闭型 (N.C.)	AD27-6-A
金属	手动排出	带排水活门	C1SF-2-A
	自动排出 (自动排水器) 注2)	常闭型 (N.C.)	AD17-2-A

注1) 关于单位表示 psi、°F 规格，请另行咨询。
注2) 最低使用压力为: 0.1 MPa

过滤减压阀

AW20-B ~ AW60-B

带逆流功能过滤减压阀

AW20K-B ~ AW60K-B

JIS记号
过滤减压阀

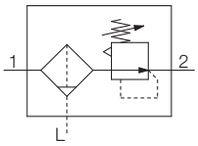

带逆流功能
过滤减压阀

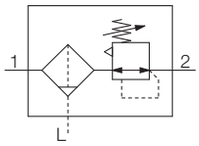

- 将过滤器和减压阀一体化，省空间，省配管。
- 带逆流功能，内置将出口侧的压缩空气快速排放的结构。

例停止供气，减压阀的入口压力向大气开放的场合，作为安全保证措施，可以将减压阀出口侧的残余压缩空气排放。

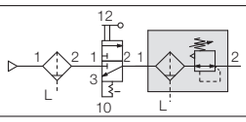

型号表示方法

关于尺寸10请参考P.93。

AW [30] [K] - [ ] [03] [BE] - [ ] - B - [ ]

❶ ❷ ❸ ❹ ❺ ❻

- 可选项、准标准: a～i每项选择一个。
- 可选项、准标准品记号: 请按照数字字母顺序顺次并记。

例) AW30K-03BE-1N-B

●订制规格
(详见P.106 ～ 110。)

			记号	内容	❶ 主体尺寸 20	30	40	60
❷	带逆流功能		无记号	无逆流功能	●	●	●	●
			K注1)	带逆流功能	●	●	●	●
			+					
❸	螺纹种类		无记号	Rc	●	●	●	●
			N注2)	NPT	●	●	●	●
			F注3)	G	●	●	●	●
			+					
❹	接管口径		01	1/8	●	—	—	—
			02	1/4	●	●	●	—
			03	3/8	—	●	●	—
			04	1/2	—	—	●	—
			06	3/4	—	—	●	●
			10	1	—	—	—	●
			+					
❺	注4) 可选项	a 安装	无记号	无安装可选项	●	●	●	●
			B注5)	带托架	●	●	●	●
			H	带安装螺母(用于面板安装)	●	●	●	—
			+					
		b 浮子式自动排水器	无记号	无自动排水器	●	●	●	●
			C注6)	N.C.(常闭型)未加压时不排水	●	●	●	●
			D注7)	N.O.(常开型)未加压时排水	—	●	●	●
			+					
		c 压力表注8)	无记号	不带压力表	●	●	●	●
			E	方型嵌入式压力表（带限位指示器）	●	●	●	●
			G	圆形压力表（带限位指示器）	●	●	●	●
			M	圆形压力表（带有色环）	●	●	●	●
		c 数字式压力开关注9)	E1	输出规格: NPN 输出；导线引出规格: 配线从下方引出	●	●	●	●
			E2	输出规格: NPN 输出；导线引出规格: 配线从上方引出	●	●	●	●
			E3	输出规格: PNP 输出；导线引出规格: 配线从下方引出	●	●	●	●
			E4	输出规格: PNP 输出；导线引出规格: 配线从上方引出	●	●	●	●
			+					
❻	准标准	d 设定压力注10)	无记号	0.05 ～ 0.85 MPa 设定	●	●	●	●
			1	0.02 ～ 0.2 MPa 设定	●	●	●	●
			+					
		e 杯体注11)	无记号	聚碳酸酯杯	●	●	●	●
			2	金属杯	●	●	●	●
			6	尼龙杯	●	●	●	●
			8	带液位计金属杯	—	●	●	●
			C	带杯体保护罩	●	—注12)	—注12)	—注12)
			6C	带杯体保护罩、尼龙杯	●	—注13)	—注13)	—注13)
			+					
		f 排水出口注14)	无记号	带排水活门	●	●	●	●
			J注15)	冷凝水导管 1/8	●	—	—	—
				冷凝水导管 1/4	—	●	●	●
			W注16)	带倒钩接头排水活门	—	●	●	●

AW20-B、AW20K-B　AW40-B、AW40K-B

		记号	内容	❶ 主体尺寸 20	30	40	60
❻ 准标准	g 排气结构	无记号	溢流型	●	●	●	●
		N	非溢流型	●	●	●	●
		+					
	h 流动方向	无记号	流动方向: 左→右	●	●	●	●
		R	流动方向: 右→左	●	●	●	●
		+					
	i 压力单位	无记号	产品标牌、杯体注意事项、压力表的单位: MPa	●	●	●	●
		Z注17)	产品标牌、杯体注意事项、压力表的单位: psi、°F	○注19)	○注19)	○注19)	○注19)
		ZA注18)	数字式压力开关带单位切换功能	△注20)	△注20)	△注20)	△注20)

注1) 请保证入口压力比设定压力高0.05MPa以上。
注2) 排水导管为NPT1/8 (AW20(K)-B适用)、 NPT1/4 (AW30(K)-B ～ AW60(K)-B适用)。自动排水器的排出通口带3/8"快换管接头(AW30(K)-B～AW60(K)-B适用)。
注3) 排水导管为G1/8 (AW20(K)-B适用)、G1/4 (AW30(K)-B ～ AW60(K)-B适用)。
注4) 可选项B、G、H、M同包，未组装。
注5) 托架上带设定螺母。(AW20(K)-B～AW40(K)-B适用)AW60(K)-B适用）。附带安装螺纹2个。
注6) 未加压时，杯中会留有少于自动排水器动作量的冷凝水。推荐结束作业前将其手动排出。
注7) 使用小型压缩机(0.75kW、输出流量不足100L/min［ANR］)的场合，开始动作时有可能从排水活门处发生漏气。推荐N.C.型。
注8) 标准压力表(设定0.85MPa)为1.0MPa规格。0.2 MPa 设定用压力表请选择0.4 MPa规格。
注9) 如果同时选择H(面板安装)，导线的安装和拆卸空间就没有了。在这种场合，请选择导线引出规格为导线向上引出。
注10) 有超过设定压力规格上限也可设定的场合，但请在规格范围内使用。
注11) 关于杯体的耐药品性，请参考P.98的数据进行确认。
注12) 杯体保护罩为标准配置(聚碳酸酯)。
注13) 杯体保护罩为标准配置(尼龙)。
注14) 浮子式自动排水器: C、D不能组合。
注15) 不带阀功能。
注16) 金属杯：不可选择与2、8的组合。
注17) 螺纹种类为NPT。根据新计量方法(日本国内用SI单位)，仅向日本以外地区销售。圆形压力表(带有色环)：不可与M组合。请另行订购。数字式压力开关，带单位切换功能，初期设定是psi。
注18) 可选项: E1、E2、E3、E4。根据新计量方法(日本国内用SI单位)，仅向日本以外地区销售。
注19) ○: 仅对应螺纹种类NPT。
注20) △: 与可选项: E1、E2、E3、E4并列选择。

标准规格

型号	AW20-B	AW30-B	AW40-B	AW40-06-B	AW60-B
接管口径	1/8、1/4	1/4、3/8	1/4、3/8、1/2	3/4	3/4、1
压力表连接口径注1)	1/8				
使用流体	空气				
环境温度和使用流体温度注2)	–5 ～ 60°C (未冻结)				
保证耐压力	1.5 MPa				
最高使用压力	1.0 MPa				
设定压力范围	0.05 ～ 0.85 MPa				
过滤精度	5 μm				
冷凝水贮留量 [cm³]	8	25	45		
杯体材质	聚碳酸酯				
杯罩	准标准 (钢带)	标准配备 (聚碳酸酯)			
结构	溢流型				
质量 [kg]	0.20	0.36	0.66	0.72	2.05

注1) 在带方形嵌入式压力表、带数字式压力开关的场合，没有压力表连接螺纹。
注2) 带数字式压力开关的场合为–5 ～ 50°C 。

AW20-B ~ AW60-B 系列
AW20K-B ~ AW60K-B 系列

可选项、型号

可选项规格			型号				
			AW20(K)-B	AW30(K)-B	AW40(K)-B	AW40(K)-06-B	AW60(K)-B
托架组件注1)			AW23P-270AS	AR33P-270AS	AR43P-270AS		AW62P-270AS
安装螺母			AR23P-260S	AR33P-260S	AR43P-260S		—注2)
压力表	圆形注3)	标准	G36-10-□01		G46-10-□01		
		0.02 ~ 0.2 MPa 设定	G36-4-□01		G46-4-□01		
	圆形注3)（带有色环）	标准	G36-10-□01-L		G46-10-□01-L		
		0.02 ~ 0.2 MPa 设定	G36-4-□01-L		G46-4-□01-L		
	方形嵌入式注4)	标准	GC3-10AS [GC3P-010AS (仅压力表罩)]				
		0.02 ~ 0.2 MPa 设定	GC3-4AS [GC3P-010AS (仅压力表罩)]				
数字式压力开关注5)		NPN 输出, 配线下方引出	ISE35-N-25-MLA [ISE35-N-25-M (仅开关本体)]				
		NPN 输出,配线上方引出	ISE35-R-25-MLA [ISE35-R-25-M (仅开关本体)]				
		PNP 输出, 配线下方引出	ISE35-N-65-MLA [ISE35-N-65-M (仅开关本体)]				
		PNP 输出,配线上方引出	ISE35-R-65-MLA [ISE35-R-65-M (仅开关本体)]				

注1）托架附带安装螺母。AW60(K)-B附带安装螺纹2个。
注2）关于AW60(K)-B所用的安装螺母，请另行咨询。
注3）圆形压力表型号的□ 表示连接螺纹的种类。
R表示无记号，NPT表示N.
连接螺纹NPT及单位表示psi规格的压力表，请另行咨询。
注4）附带〝O〞型圈(1个)、安装螺钉(2个)。
[ ]内仅限于压力表罩。
注5）压力开关本体之外，附带带插头导线(2m)、连接件、锁紧销、〝O〞型圈(1个)、安装螺钉(2个)。
[ ]内仅限于开关本体。(关于数字式压力开关的型号表示方法，请参见本公司网站主页**电子样本**。)
AW60(K)-B上安装压力开关的场合，需要另行配备专用的安装工具(压力开关连接块组件: AW63P-310AS)、及其同包的专用螺钉(M3 × 0.5 × 14)。

杯体组件型号

杯体材质	冷凝水排出结构	冷凝水排出口	其它	型号				
				AW20-B	AW30-B	AW40-B	AW40-06-B	AW60-B
聚碳酸酯	手动排出	带排水活门	—	C2SF-A	—	—		
			带杯体保护罩	C2SF-C-A	C3SF-A	C4SF-A		
		带倒钩接头排水活门	带杯体保护罩	—	C3SF-W-A	C4SF-W-A		
		带冷凝水导管（不带阀功能）	—	C2SF□-J-A	—	—		
			带杯体保护罩	C2SF□-CJ-A	C3SF□-J-A	C4SF□-J-A		
	自动排水注)（自动排水器）	常闭型 (N.C.)	—	AD27-A	—	—		
			带杯体保护罩	AD27-C-A	AD37□-A	AD47□-A		
		常开型 (N.O.)	带杯体保护罩	—	AD38□-A	AD48□-A		
尼龙	手动排出	带排水活门	—	C2SF-6-A	—	—		
			带杯体保护罩	C2SF-6C-A	C3SF-6-A	C4SF-6-A		
		带倒钩接头排水活门	带杯体保护罩	—	C3SF-6W-A	C4SF-6W-A		
		带冷凝水导管（不带阀功能）	—	C2SF□-6J-A	—	—		
			带杯体保护罩	C2SF□-6CJ-A	C3SF□-6J-A	C4SF□-6J-A		
	自动排水注)（自动排水器）	常闭型 (N.C.)	—	AD27-6-A	—	—		
			带杯体保护罩	AD27-6C-A	AD37□-6-A	AD47□-6-A		
		常开型 (N.O.)	带杯体保护罩	—	AD38□-6-A	AD48□-6-A		
金属	手动排出	带排水活门	—	C2SF-2-A	C3SF-2-A	C4SF-2-A		
			带液位计	—	C3LF-8-A	C4LF-8-A		
		带冷凝水导管（不带阀功能）	—	C2SF□-2J-A	C3SF□-2J-A	C4SF□-2J-A		
			带液位计	—	C3LF□-8J-A	C4LF□-8J-A		
	自动排水注)（自动排水器）	常闭型 (N.C.)	—	AD27-2-A	AD37□-2-A	AD47□-2-A		
			带液位计	—	AD37□-8-A	AD47□-8-A		
		常开型 (N.O.)	—	—	AD38□-2-A	AD48□-2-A		
			带液位计	—	AD38□-8-A	AD48□-8-A		

注） 最低使用压力: N.O.型–0.1 MPa (AD38-A、 AD48-A); N.C.型–0.1 MPa (AD27-A)和 0.15 MPa (AD37-A、 AD47-A)。
杯体组件中包含杯体密封圈。
杯体组件型号中的□为配管螺纹种类 (自动排水的场合为适用配管)。
无记号为Rc螺纹，N为NPT螺纹，F为G螺纹。(自动排水的场合，无记号为ø10，N为ø3/8")
关于单位标记 psi° 、F 规格，请另行咨询。

⚠ 产品单独注意事项

使用前必读。安全注意事项请参见封底。F.R.L.共同注意事项请在本公司主页上参见 “SMC产品使用注意事项” 和 “使用说明书”。网址: http://www.smcworld.com

设计和选型注意事项

⚠警告

① AW20-B～AW60-B的进口压力消除之后，出口残压仍然存在。进行残压处理的场合，请使用带逆流功能的过滤减压阀(AW20K-BB～AW60K-B)。

② **空气过滤器、过滤减压阀、油雾器的标准杯体、油雾器的滴下窗的材质为聚碳酸酯。请不要在有合成油、有机溶剂、化学药液、切削油、碱、螺纹紧固剂等场合使用。**

由于有机溶剂、化学药液的环境以及附着物的影响而造成物性劣化的化学品资料。(参考)

形式	化学品名称	用途例	材质	
			聚碳酸酯	尼龙
酸	盐酸 硫酸、磷酸 铬酸	金属酸洗液	△	×
碱	氢氧化钠 氢氧化钾 熟石灰 氨水 碳酸钠	金属脱脂 工业盐 水溶性切削油	×	○
无机盐	硫化钠 硝酸钾 硫酸钠	—	×	△
盐酸系 溶剂	四氯化碳 氯仿 氯化乙烯 二氯甲烷	金属的洗净液 印刷油墨 稀释	×	△
芳香族类	苯 甲苯 稀释剂	涂料 干洗	×	△
酮类	丙酮 丁酮 环己烷	胶卷 干洗 纤维工业	×	×
乙醇类	酒精 IPA 甲醇	不冻剂 接粘剂	△	×
油类	汽油 灯油	—	×	○
酯类	苯二甲酸二甲基 苯二甲酸二乙基 醋酸	合成油 防锈油的添加剂	×	○
乙醚	甲醚 乙醚	制动器油的添加剂	×	○
胺类	甲胺	切削油 制动器油的添加剂 橡胶促进剂	×	×
其它	防松胶 海水 检漏器	—	×	△
○:大体安全　△:会受一部分影响　×:有影响				

存在上述因素或有疑虑的场合，为了安全起见，请使用金属杯。

维护

⚠警告

① 滤芯使用2年或压力降达到0.1MPa就应更换，以免滤芯损坏失效。

安装、调整

⚠警告

① 在确认进口压力表及出口压力表所显示压力的同时进行压力设定。若手轮回转过度，会造成内部零部件的损坏。

② 调整手轮应用手调整，不能用工具调整，以免造成损坏。

⚠注意

① 手轮开锁后进行压力调整，调整后再锁住。否则，手轮会损坏或出口压力会变动。
- 调整手轮外拉则开锁。(可由调整手轮下侧看到桔黄色标记确认。)
- 将调整手轮压入则锁住。若难锁时，向左右稍稍回转一下再推压便可。(锁住时，看不见桔黄色标记。)

② 为了防止意外的手轮操作，备有手轮罩。详见P.112。

③ AW30-B～AW60-B的空气过滤器杯体安装时，一定要将锁定按钮安装在主体正面(或背面)的凹部位置，否则会导致杯体脱落或损坏。

AW10-A 系列
AW20-B ~ AW60-B 系列
AW20K-B ~ AW60K-B 系列

流量特性 (代表值)

条件：进口压力 0.7 MPa

AW10-A

M5

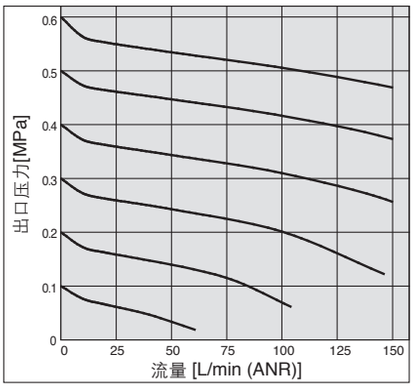

AW20(K)-B

Rc1/4

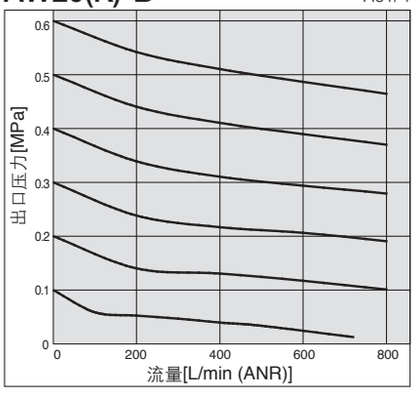

AW30(K)-B

Rc3/8

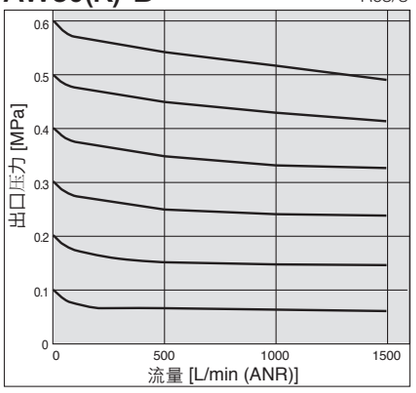

AW40(K)-B

Rc1/2

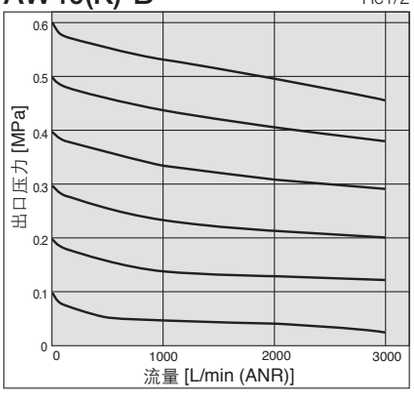

AW40(K)-06-B

Rc3/4

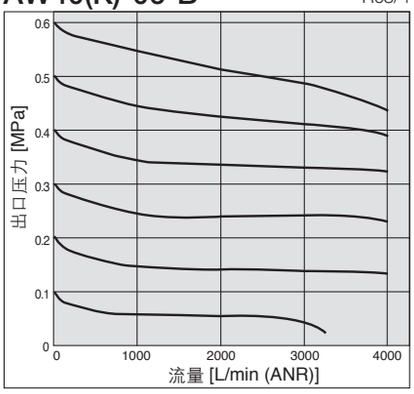

AW60(K)-B

Rc1

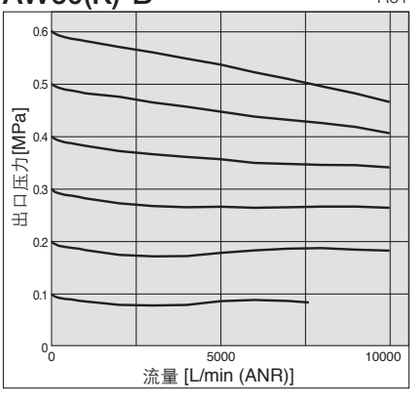

压力特性 (代表值)

条件：进口压力 0.7 MPa, 出口压力 0.2 MPa, 流量 20 L/min (ANR)

AW10-A

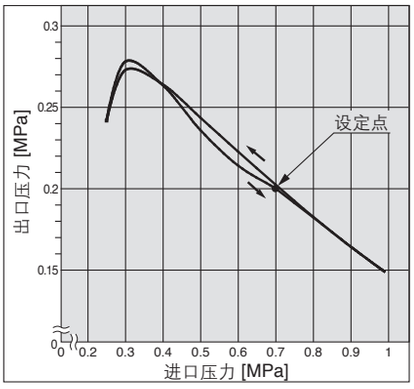

AW20(K)-B

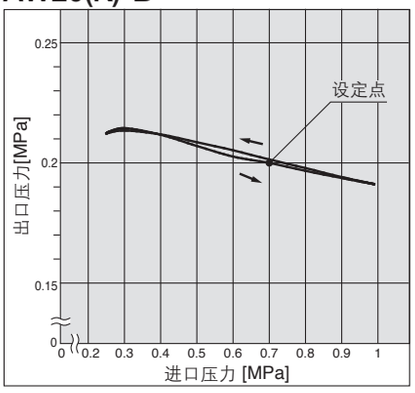

AW30(K)-B

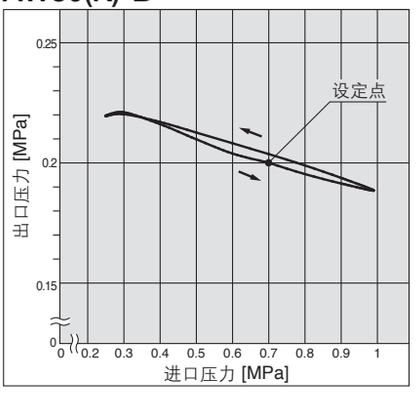

AW40(K)-B

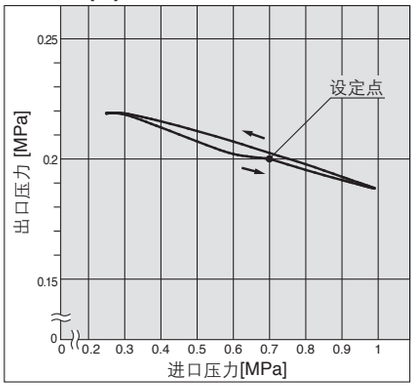

AW40(K)-06-B

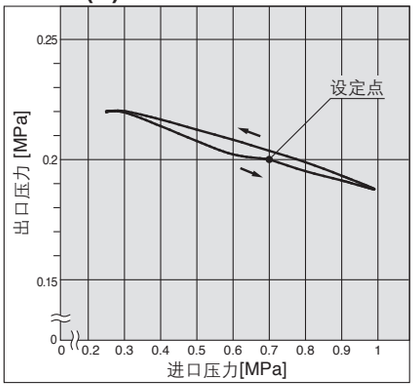

AW60(K)-B

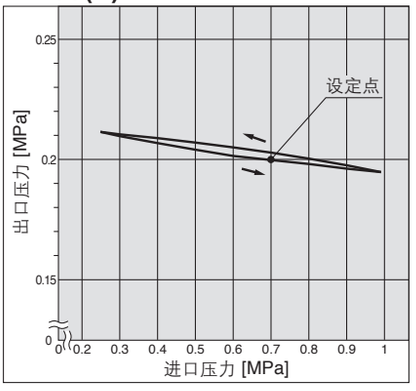

结构图

AW10-A

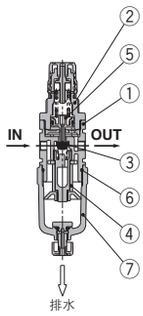

组成零部件

序号	名称	材质	颜色
1	主体	压铸锌	白
2	阀盖	聚乙醛	白

可更换零件

序号	名称	材质	型号
3	阀型号	HNBR	AR10P-090S
4	滤芯	无纺布	AF10P-060S
5	活塞组件	聚乙醛	AR10P-150AS
6	杯体密封圈	NBR	C1SFP-260S
7	杯体组件	聚碳酸酯	C1SF-A

动作原理(带逆流功能的减压阀)

AW10-A

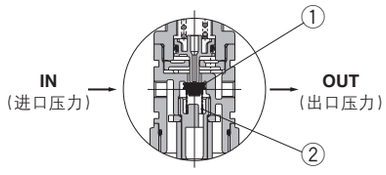

图 1

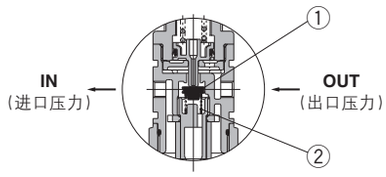

图 2

入口压力比设定压力高的场合， 通常作为减压阀进行动作(图1)。
如果入口压力隔断后排气， 作用于阀①的压力消失。 密封阀①的力量只剩下弹簧②的力量。 在出口压力作用下阀①打开， 出口压力向入口侧排放(图2)。
设定压力低于0.15 MPa时， 弹簧②的力量有时不足以打开阀①。

AW20-B ~ AW60-B 系列
AW20K-B ~ AW60K-B 系列

结构图

AW20(K)-B

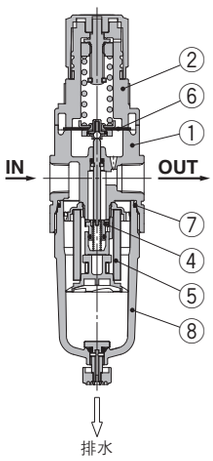

AW30(K)-B、AW40(K)-B

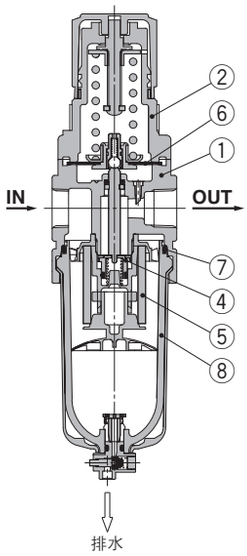

AW60(K)-B

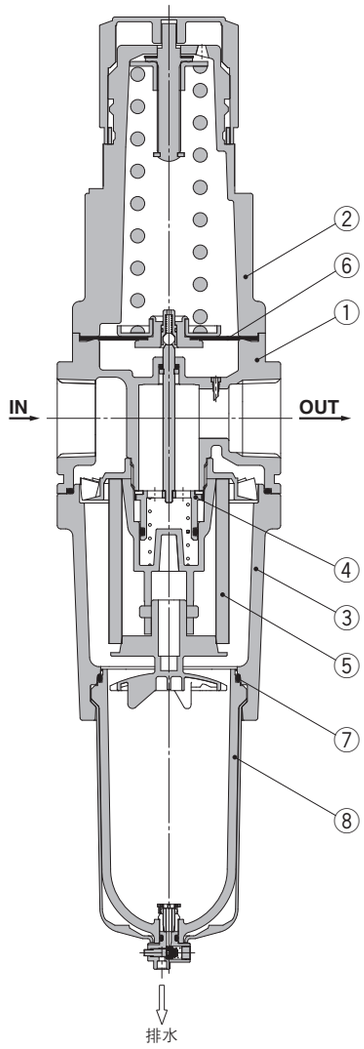

AW20K-B ~ AW60K-B
（带逆流功能过滤减压阀）

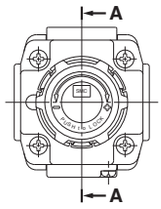

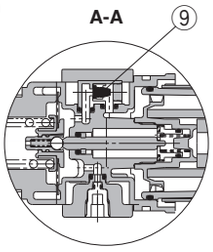

组成零部件

序号	名称	材质	型号	颜色
1	主体	压铸铝	AW20-B ~ AW60-B	铂金色
2	阀盖	聚乙醛	AW20-B ~ AW40-B	铂金色
		压铸铝	AW60-B	铂金色
3	杯座	压铸铝	AW60-B	铂金色

可更换零件

序号	名称	材质	型号				
			AW20(K)-B	AW30(K)-B	AW40(K)-B	AW40(K)-06-B	AW60(K)-B
4	阀芯组件	黄铜、HNBR	AW20P-340AS	AW30P-340AS	AW40P-340AS		AW60P-090AS
5	滤芯	无纺布	AF20P-060S	AF30P-060S	AF40P-060S		AW60P-060S
6	膜片组件	耐候性 NBR	AR20P-150AS	AR30P-150AS	AR40P-150AS		AR50P-150AS
7	杯体密封图	NBR	C2SFP-260S	C32FP-260S	C42FP-260S		
8	杯体组件注1)	聚碳酸酯	C2SF-A	C3SF-A注2)	C4SF-A注2)		
9	单向阀组件注3)	—	AR23KP-020AS				

注1）杯体组件附带杯体O型圈。
关于psi和°F，请另行咨询。
注2）AW30(K)-B ~ AW60(K)-B 杯体组件附带杯体保护罩(材质: 聚碳酸酯)。
注3）单向阀组件仅限于带逆流功能规格(AW20(K)-B ~ AW60(K)-B)。
其中包括单向阀罩、单向阀本体组件、安装螺母(2个)。

动作原理(带逆流功能的减压阀)

AW20K-B ~ AW60K-B

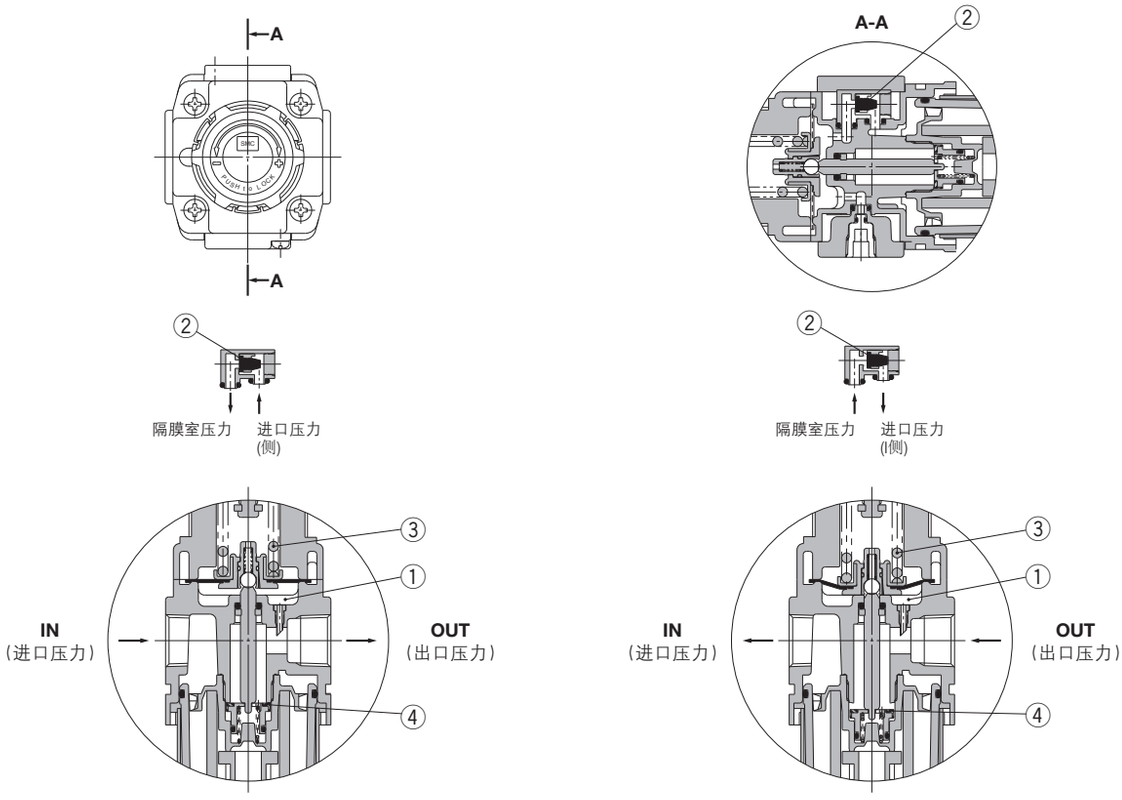

图1　通常时　　图2　逆流时

入口压力比设定压力高的场合，单向阀②关闭，作为普通的减压阀进行动作(图1)。
如果入口压力隔断后排气，单向阀②打开，隔膜室内①的压力从入口侧排放(图2)。因此，隔膜室内①的压力降低，调压弹簧③产生力量。隔膜下压，通过阀杆打开阀④出口压力向入口侧排放(图2)。

AW10-A 系列
AW20-B ~ AW60-B 系列
AW20K-B ~ AW60K-B 系列

外型尺寸图

AW10-A

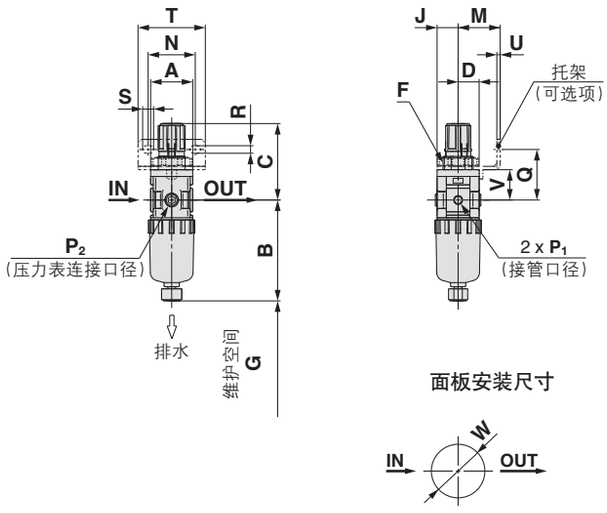

板厚
AW10-A:Max. 3.5

AW20(K)-B

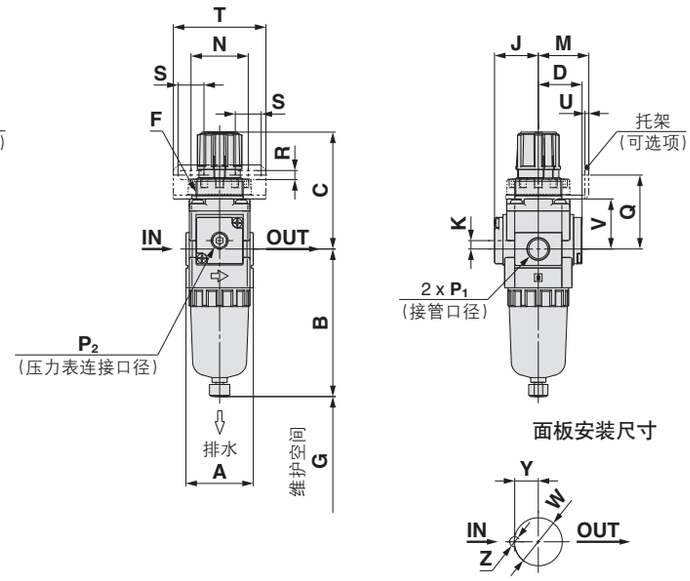

板厚
AW20(K)-B:Max. 3.5

AW30(K)-B ~ AW40(K)-06-B

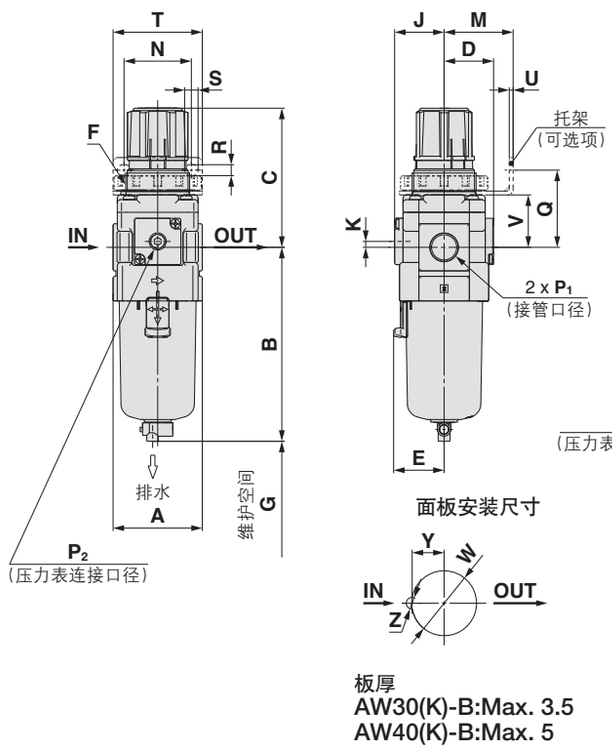

板厚
AW30(K)-B:Max. 3.5
AW40(K)-B:Max. 5

AW60(K)-B

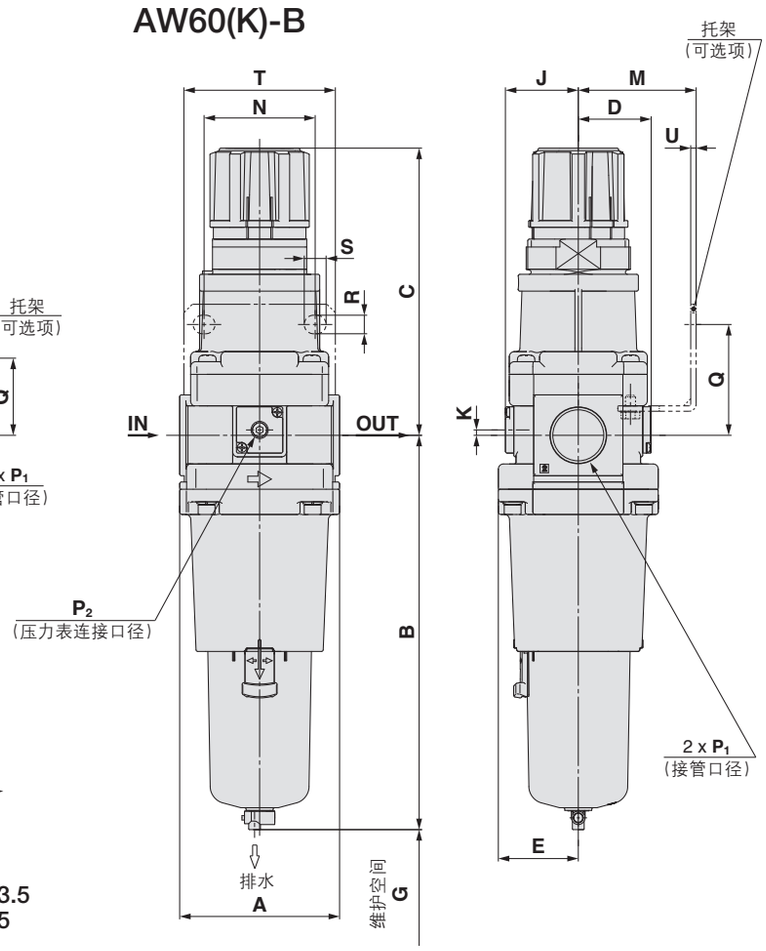

可选项	方形嵌入式压力表	数字式压力开关	圆形压力表	圆形压力表（带有色环）
尺寸表	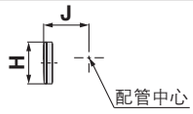	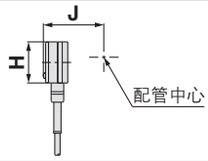	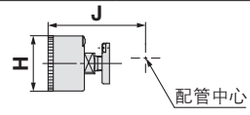	

适合型号	AW10-A、AW20(K)-B		AW20(K)-B		AW30(K)-B ~ AW60(K)-B
可选项/准标准规格	带自动排水器 (N.C.)	金属杯	带冷凝水导管	金属杯带冷凝水导管	带自动排水器 (N.O./N.C.)
尺寸表	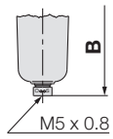	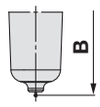	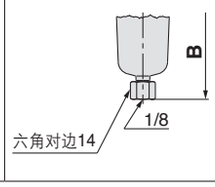	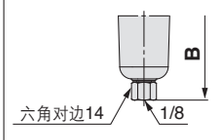	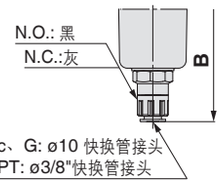

适合型号	AW30(K)-B ~ AW60(K)-B					
可选项/准标准规格	金属杯	金属杯带冷凝水导管	带液位计金属杯	带液位计金属杯上带冷凝水导管	带冷凝水导管	带倒钩接头排水活门
尺寸表	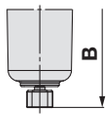	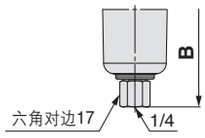	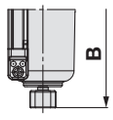	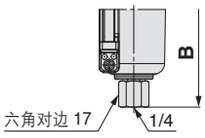	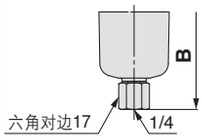	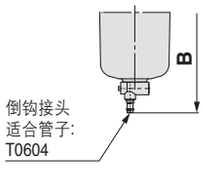

型号	标准规格											可选项规格							
												方形嵌入式压力表		数字式压力开关		圆形压力表		圆形压力表（带有色环）	
	P_1	P_2	A	B	C注1)	D	E	F	G	J	K	H	J	H	J	H	J	H	J
AW10-A	M5 x 0.8	1/16	25	59.9	47.4	12.5	—	M18 x 1	25	12.5	—	—	—	—	—	ø26	26	—	—
AW20(K)-B	1/8、1/4	1/8	40	87.6	72.4	26	—	M28 x 1	40	26	5	□28	27	□27.8	37.5	ø37.5	62.5	ø37.5	63.5
AW30(K)-B	1/4、3/8	1/8	53	115.1	85.6	29.4	30	M38 x 1.5	55	29.4	3.5	□28	30.4	□27.8	40.9	ø37.5	65.9	ø37.5	66.9
AW40(K)-B	1/4、3/8、1/2	1/8	70	147.1	91.7	37.3	38.4	M42 x 1.5	80	37.3	1.5	□28	38.3	□27.8	48.8	ø42.5	74.8	ø42.5	74.8
AW40(K)-06-B	3/4	1/8	75	149.1	93.2	37.3	38.4	M42 x 1.5	80	37.3	1.2	□28	38.3	□27.8	48.8	ø42.5	74.8	ø42.5	74.8
AW60(K)-B	3/4、1	1/8	95	234.1	175.5	43.3	47.5	—	20	43.3	3.2	□28	44.3	□27.8	61.3	ø42.5	80.8	ø42.5	80.8

型号	可选项规格												准标准规格					
	托架安装尺寸							面板安装尺寸				带自动排水器	带倒钩接头	带冷凝水导管	金属杯	金属杯带冷凝水导管	带液位计金属杯	带液位计金属杯上带冷凝水导管
	M	N	Q	R	S	T	U	V	W	Y	Z	B	B	B	B	B	B	B
AW10-A	25	28	30	4.5	6.5	40	2	18	18.5	—	—	77.9	—	—	59.3	—	—	—
AW20(K)-B	30	34	43.9	5.4	15.4	55	2.3	29.7	28.5	14	6	104.9	—	91.4	87.4	93.9	—	—
AW30(K)-B	41	40	45.8	6.5	8	53	2.3	31.1	38.5	19	7	156.8	123.6	121.9	117.6	122.1	137.6	142.1
AW40(K)-B	50	54	54	8.5	10.5	70	2.3	35.5	42.5	21	7	186.9	155.6	153.9	149.6	154.1	169.6	174.1
AW40(K)-06-B	50	54	55.5	8.5	10.5	70	2.3	37	42.5	21	7	188.9	157.6	155.9	151.6	156.1	171.6	176.1
AW60(K)-B	70	66	65.8	11	13	90	3.2	—	—	—	—	273.9	240.9	242.6	236.6	241.1	256.6	261.1

注） 全长尺寸C为过滤减压阀的手轮处于非锁定状态的尺寸。

过滤减压阀 *AW30-B ~ AW60-B*
订制规格

关于详细尺寸、规格和交货期，请联系本公司。

Made to Order

① 特殊温度环境

为提高寒冷地区及热带地区等环境下的耐受性，密封或树脂零件等变为特殊材料。

规格

订制产品型号		-X430	-X440
环境		低温环境用	高温环境用
环境温度 [°C]		-30 ~ 60	-5 ~ 80
使用流体温度 [°C]		–5 ~ 60 (未冻结)	
材质	橡胶零件	特殊 NBR	FKM
	主要零件	金属 (压铸铝等)	

适合型号

型号	AW30-B	AW40-B	AW40-06-B	AW60-B
接管口径	1/4、3/8	1/4、3/8、1/2	3/4	3/4、1

AW30-03-2-B-X440

- 可选项、准标准: a～g每项选择一个。
- 可选项、准标准品记号: 请按照数字字母顺序顺次并记。

例) AW30-03BG-2N-B-X430

AW 30 – ❑ 03 BG – 2 ❑ – B – X430

❶ ❷ ❸ ❹ ❺ ❻

高、低温环境用

X430	低温环境用
X440	高温环境用

			记号	内容	❶ 主体尺寸 30	40	60
❷	螺纹种类		无记号	Rc	●	●	●
			N	NPT	●	●	●
			F	G	●	●	●
			+				
❸	接管口径		02	1/4	●	●	—
			03	3/8	●	●	—
			04	1/2	—	●	—
			06	3/4	—	●	●
			10	1	—	—	●
			+				
❹ 注1) 可选项	a	安装	无记号	无安装可选项	●	●	●
			B注2)	带托架	●	●	●
			H	带安装螺母(用于面板安装)	●	●	—
			+				
	b	压力表	无记号	不带压力表	●	●	●
			G注3)	圆形压力表（无限位指示器）	●	●	●
			+				
❺	杯体 注4)		2	金属杯	●	●	●
			+				
❻ 准标准	c	设定压力	无记号	0.05 ~ 0.85 MPa 设定	●	●	●
			1注5)	0.02 ~ 0.2 MPa 设定	●	●	●
			+				
	d	冷凝水排出口	无记号	带排水活门	●	●	●
			J注6)	冷凝水导管 1/4	●	●	●
			+				
	e	排气结构	无记号	溢流型	●	●	●
			N	非溢流型	●	●	●
			+				
	f	流动方向	无记号	流动方向: 左→右	●	●	●
			R	流动方向: 右→左	●	●	●
			+				
	g	压力单位	无记号	产品标牌、杯体注意事项、压力表的单位: MPa	●	●	●
			Z注7)	产品标牌、杯体注意事项、压力表的单位: psi、°F	○注8)	○注8)	○注8)

注1）可选项B、G、H同包，未组装。
注2） 托架附带安装螺母。(AW30-B ～ AW40-B)
AW60-B附带安装螺钉2个。
注3）压力表安装螺纹为1/8时，压力表为G43
注4）仅金属杯2可选。
注5）对于标准规格，仅调压弹簧不同。不能设定为0.2 MPa以上的产品。此外附带压力表的场合为为0.4MPa用压力表。
注6）不带阀功能。
注7）螺纹种类为NPT。根据新计量方法(日本国内用SI单位)，仅向日本以外地区销售。
注8）○: 仅对应螺纹种类NPT。

过滤减压阀 *AW20-B ~ AW60-B*
订制规格

关于详细尺寸、规格和交货期，请联系本公司。

Made to Order

② 对应高压

为了在高压下能够使用，请变更为硬性材料等材质。此外，通过结构变更，设定压力范围扩大。

规格

订制产品型号	-X425
保证耐压力 [MPa]	3.0
最高使用压力 [MPa]	2.0
设定压力范围 [MPa]	0.1 ～ 1.7
环境温度和使用流体温度 [°C]	–5 ～ 60°C (未冻结)

适合型号

型号	AW20-B	AW30-B	AW40-B	AW40-06-B	AW60-B
接管口径	1/8、1/4	1/4、3/8	1/4、3/8、1/2	3/4	3/4、1

AW30-03-2-B-X425

AW30-03BG-2N-B-X425

- 可选项、准标准: a～f各项每项选择一个。
- 可选项、准标准品记号: 请按照数字字母顺序顺次并记。

例) AW30-03BG-2N-B-X425

AW❶-❷❸❹-❺❻-B-X425

高压对应

			记号	内容	❶ 主体尺寸 20	30	40	60
❷	螺纹种类		无记号	Rc	●	●	●	●
			N	NPT	●	●	●	●
			F	G	●	●	●	●
			+					
❸	接管口径		01	1/8	●	—	—	—
			02	1/4	●	●	●	—
			03	3/8	—	●	●	—
			04	1/2	—	—	●	—
			06	3/4	—	—	●	●
			10	1	—	—	—	●
			+					
❹	注1) 可选项	a 安装	无记号	无安装可选项	●	●	●	●
			B注2)	带托架	●	●	●	●
			H	带安装螺母(用于面板安装)	●	●	●	—
			+					
		b 压力表	无记号	不带压力表	●	●	●	●
			G注3)	圆形压力表（带限位指示器）	●	●	●	●
			+					
❺	杯体注4)		2	金属杯	●	●	●	●
			8	带液位计金属杯	—	●	●	●
			+					
❻	准标准	c 排气结构	无记号	溢流型	●	●	●	●
			N	非溢流型	●	●	●	●
			+					
		d 冷凝水排出口	无记号	带排水活门	●	●	●	●
			J注5)	冷凝水导管 1/8	●	—	—	—
				冷凝水导管 1/4	—	●	●	●
			+					
		e 流动方向	无记号	流动方向: 左→右	●	●	●	●
			R	流动方向: 右→左	●	●	●	●
			+					
		f 压力单位	无记号	产品标牌、杯体注意事项、压力表的单位: MPa	●	●	●	●
			Z注6)	产品标牌、杯体注意事项、压力表的单位: psi、°F	○注7)	○注7)	○注7)	○注7)

注1）可选项B、G、H同包，未组装。
注2）托架附带安装螺母。(AW20-B ～ AW40-B)
AW60-B附带安装螺钉2个。
注3）压力表安装螺纹为1/8时，压力表为G46-20-□
注4）仅金属杯2和8可选。
注5）不带阀功能。
注6）螺纹种类为NPT。根据新计量方法(日本国内用SI单位)，仅向日本以外地区销售。
注7）○: 仅对应螺纹种类NPT。

AW10 过滤减压阀
订制规格

关于详细尺寸、规格和交货期，请联系本公司。

Made to Order

尺寸20以上请参见P.109。

③ 0.4 MPa 设定

最高设定压力为0.4 Mpa。带压力表的场合，表示范围为0 ～ 0.4 MPa。

规格

订制产品型号	-X406
保证耐压力 [MPa]	1.5
最高使用压力 [MPa]	1.0
设定压力范围 [MPa]	0.05 ～ 0.4

适合型号

型号	AW10
接管口径	M5

④ 长杯体

冷凝水的存贮量比标准品多。

适合型号与冷凝水存贮量

型号	AW10
接管口径	M5
冷凝水贮留量 [cm³]	9
B 尺寸[mm]注)	81.6

注）聚碳酸酯杯体的场合。
其它材质的场合请与本公司联系。

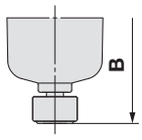

型号表示方法

AW10-M5 ❶ - ❷ - A - X406

X406	0.4 MPa 设定
X64	对应长杯体

⚠注意

- AW10型标配为带逆流功能使用。AW10型作为带逆流功能使用的场合，设定压力在0.15Mpa以下，不发生逆流。请保证入口压力比设定压力高0.05MPa以上。

- 可选项、准标准: a～g每项选择一个。
- 可选项、准标准品记号: 请按照数字字母顺序顺次并记。

例) AW10-M5BG-NR-A-X406

				记号	内容	0.4 MPa 设定 主体尺寸 10	长杯体 主体尺寸 10
❶	注1) 可选项	a	安装	无记号	无安装可选项	●	●
				B注2)	带托架	●	●
				H	带安装螺母(用于面板安装)	●	●
		+					
		b	浮子式自动排水器	无记号	无自动排水器	●	—
				C	浮子式自动排水器 (N.C.)	●	—
		+					
		c	压力表注3)	无记号	不带压力表	●	●
				G	圆形压力表（无限位指示器）	●	●
		+					
❷	准标准	d	杯体注4)	无记号	聚碳酸酯杯体	●	●
				2	金属杯	●	●
				6	尼龙杯体	●	●
		+					
		e	排气结构	无记号	溢流型	●	●
				N	非溢流型	●	●
		+					
		f	流动方向	无记号	流动方向: 左→右	●	●
				R	流动方向: 右→左	●	●
		+					
		g	压力单位	无记号	产品标牌、杯体注意事项、压力表的单位: MPa	●	●
				Z注5)	产品标牌、杯体注意事项、压力表的单位: psi、°F	●	●

注1) 可选项B、G、H同包，未组装。
注2) 托架附带安装螺母。
注3) 压力表规格为1.0MPa。
注4) 杯体材质的选择请由P.98的化学药品信息确认。
注5) 根据新计量法(日本国内使用SI单位)，本产品只向日本以外地区销售。

过滤减压阀 *AW20-B ~ AW60-B*
带逆流功能过滤减压阀 *AW20K-B ~ AW60K-B*
订制规格

关于详细尺寸、规格和交货期，请联系本公司。

Made to Order

③ 0.4 MPa 设定

最高设定压力为0.4 Mpa。带压力表的场合，表示范围为0 ～ 0.4 MPa。

规格

订制产品型号	-X406
保证耐压力 [MPa]	1.5
最高使用压力 [MPa]	1.0
设定压力范围 [MPa]	0.05 ～ 0.4

适合型号

型号	AW20(K)-B	AW30(K)-B	AW40(K)-B	AW40(K)-06-B	AW60(K)-B
接管口径	1/8、1/4	1/4、3/8	1/4、3/8、1/2	3/4	3/4、1

④ 长杯体

冷凝水的存贮量比标准品多。

适合型号与冷凝水存贮量

型号	AW20(K)-B	AW30(K)-B	AW40(K)-B	AW40(K)-06-B	AW60(K)-B
接管口径	1/8、1/4	1/4、3/8	1/4、3/8、1/2	3/4	3/4、1
冷凝水贮留量 [cm3]	19	43	88		
B 尺寸 [mm]	137.1	167.2			169.2

注) 聚碳酸酯杯体的场合。其它材质的场合请与本公司联系。

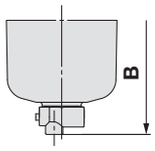

型号表示方法

AW 30 ❶ □ ❷ – □ ❸ 03 ❹ □ ❺ – □ ❻ – B – X406

X406	0.4 MPa 设定
X64	对应长杯体

- 可选项、准标准: a～h每项选择一个。
- 可选项、准标准品记号: 请按照数字字母顺序顺次并记。

例) AW30K-03BE-2N-B-X406

		记号	内容	0.4 MPa 设定 ❶ 主体尺寸 20	30	40	60	长杯体 ❶ 主体尺寸 20	30	40	60
❷	带逆流功能	无记号	无逆流功能	●	●	●	●	●	●	●	●
		K	带逆流功能	●	●	●	●	●	●	●	●
		+									
❸	螺纹种类	无记号	Rc	●	●	●	●	●	●	●	●
		N注1)	NPT	●	●	●	●	●	●	●	●
		F注2)	G	●	●	●	●	●	●	●	●
		+									
❹	接管口径	01	1/8	●	—	—	—	●	—	—	—
		02	1/4	●	●	●	—	●	●	●	—
		03	3/8	—	●	●	—	—	●	●	—
		04	1/2	—	—	●	—	—	—	●	—
		06	3/4	—	—	●	●	—	—	●	●
		10	1	—	—	—	●	—	—	—	●
		+									
❺ 注3) 可选项	a 安装	无记号	无安装可选项	●	●	●	●	●	●	●	●
		B注4)	带托架	●	●	●	●	●	●	●	●
		H	带安装螺母(用于面板安装)	●	●	●	—	●	●	●	—
		+									
	b 浮子式自动排水器	无记号	无自动排水器	●	●	●	●	—	—	—	—
		C	浮子式自动排水器 (N.C.)	●	●	●	●	—	—	—	—
		D	浮子式自动排水器 (N.O.)	—	●	●	●	—	—	—	—
		+									
	c 压力表注5)	无记号	不带压力表	●	●	●	●	●	●	●	●
		E	方型嵌入式压力表（带限位指示器）	●	●	●	●	●	●	●	●
		G	圆形压力表（带限位指示器）	●	●	●	●	●	●	●	●
		M	圆形压力表（带有色环）	●	●	●	●	●	●	●	●
	c 数字式压力开关	E1注6)	输出规格: NPN 输出；导线引出规格:配线从下方引出	●	●	●	●	●	●	●	●
		E2注6)	输出规格: NPN 输出；导线引出规格:配线从上方引出	●	●	●	●	●	●	●	●
		E3注6)	输出规格: PNP 输出；导线引出规格:配线从下方引出	●	●	●	●	●	●	●	●
		E4注6)	输出规格: PNP 输出；导线引出规格:配线从上方引出	●	●	●	●	●	●	●	●

注1) 排水导管为NPT1/8 (AW20(K)-B适用)、NPT1/4 (AW30(K)-B ～ AW60(K)-B适用)。
自动排水器的排出通口带.3/8"快换管接头(AW30(K)-B～AW60(K)-B适用)。
注2) 排水导管为G1/8 (AW20(K)-B适用)、G1/4 (AW30(K)-B ～ AW60(K)-B适用)。
注3) 可选项B、G、H、M同包，未组装。
注4) 托架附带安装螺母。(AW20(K)-B ～ AW40(K)-B)。AW60(K)-B附带安装螺纹2个。
注5) 0.4 MPa 设定用压力表请选择0.7 MPa规格(-X406)。
注6) 如果同时选择H(面板安装)，导线的安装和拆卸空间就没有了。在这种场合，请选择导线引出规格为导线向下引出。

			记号	内容	0.4 MPa 设定				长杯体			
					❶ 主体尺寸				❶ 主体尺寸			
					20	30	40	60	20	30	40	60
❻	准标准	d 设定压力	无记号	0.05 ~ 0.85 MPa 设定	—	—	—	—	●	●	●	●
			1注7)	0.02 ~ 0.2 MPa 设定	—	—	—	—	●	●	●	●
		+										
		e 杯体注8)	无记号	聚碳酸酯杯体	●	●	●	●	●	●	●	●
			2	金属杯	●	●	●	●	●	●	●	●
			6	尼龙杯	●	●	●	●	●	●	●	●
			8	带液位计金属杯	—	●	●	●	—	—	—	—
			C	带杯体保护罩	●	—	—	—	●	—	—	—
			6C	带杯体保护罩、尼龙杯	●	—	—	—	●	—	—	—
		+										
		f 冷凝水排出口注9)	无记号	带排水活门	●	●	●	●	●	●	●	●
			J注10)	冷凝水导管 1/8	●	—	—	—	●	—	—	—
				冷凝水导管 1/4	—	●	●	●	—	●	●	●
			W注11)	带倒钩接头排水活门: (ø6 × ø4尼龙管用)	—	●	●	●	—	●	●	●
		+										
		g 排气结构	无记号	溢流型	●	●	●	●	●	●	●	●
			N	非溢流型	●	●	●	●	●	●	●	●
		+										
		h 流动方向	无记号	流动方向: 左→右	●	●	●	●	●	●	●	●
			R	流动方向: 右→左	●	●	●	●	●	●	●	●
		+										
		i 压力单位	无记号	产品标牌、杯体注意事项、压力表的单位: MPa	●	●	●	●	●	●	●	●
			Z注12)	产品标牌、杯体注意事项、压力表的单位: psi、°F	○注14)	○注14)	○注14)	○注14)	○注14)	○注14)	○注14)	○注14)
			ZA注13)	数字式压力开关带单位切换功能	△注15)	△注15)	△注15)	△注15)	△注15)	△注15)	△注15)	△注15)

注7）对于标准规格，仅调压弹簧不同。不能设定为0.2 MPa以上的产品。此外附带压力表的场合为0.4MPa用压力表。
注8）杯体材质的选择请由P.98的化学药品信息确认。
注9）浮子式自动排水器: 不能选择与C、D组合。
注10）不带阀功能。
注11）金属杯: 不能选择与2、8的组合。
注12）螺纹种类为NPT。根据新计量方法(日本国内用SI单位)，仅向日本以外地区销售。数字式压力开关，带单位切换功能，初期设定是psi。
注13）可选项: E1、E2、E3、E4。根据新计量方法(日本国内用SI单位)，仅向日本以外地区销售。
注14）○: 仅对应螺纹种类NPT。
注15）△: 与可选项: E1、 E2、E3、E4并列选择

过滤减压阀 *AW20-B ~ AW60-B*
带逆流功能过滤减压阀 *AW20K-B ~ AW60K-B*
订制规格

关于详细尺寸、规格和交货期，请联系本公司。

Made to Order

⑤ 洁净规格

详见本公司网站主页的**电子样本**洁净、低发尘部分。

10- 标准型号表示方法

注）附带压力表的场合请与本公司确认。

- **洁净系列**

⑥ 禁铜、禁氟、禁硅 + 低发尘规格

详见本公司网站主页的**电子样本**洁净、低发尘部分。

21- 标准型号表示方法

- **禁铜、禁氟、禁硅 + 低发尘**

可选项
手轮罩

防止意外的手轮操作。

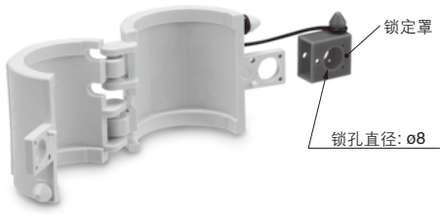

型号	适合型号
AR20P-580AS	AC20□-B、AR20(K)-B、AW20(K)-B
AR25P-580AS	AC25□-B、AR25(K)-B
AR30P-580AS	AC30□-B、AR30(K)-B、AW30(K)-B
AR40P-580AS	AC40□(-06)-B、AR40(K)(-06)-B、AW40(K)(-06)-B

⚠安全注意事项

这里所指的注意事项，记载了应如何安全正确的使用产品，以防止对自身和他人造成危害或损伤。根据这些事项潜在的危害或损伤程度，将有关事项分成“注意”、“警告”、“危险”三种类型。有关安全方面的重要内容，都记载在国际标准(ISO/IEC)、日本工业标准(JIS)※1)及其它安全法规※2)中，必须遵守。

⚠注意：误操作时，可能会使人受到伤害，或设备受到损害的事项。

⚠警告：误操作时，有可能造成人员死亡或重伤的事项。

⚠危险：在紧迫的危险状态，不回避就有可能造成人员死亡或重伤的事项。

※1) ISO 4414: Pneumatic fluid power – General rules relating to systems.
ISO 4413: Hydraulic fluid power – General rules relating to systems.
IEC 60204-1: Safety of machinery – Electrical equipment of machines. (Part 1: General requirements)
ISO 10218-1992: Manipulating industrial robots - Safety.
JIS B 8370: 气动系统通则
JIS B 8361: 液压系统通则
JIS B 9960-1: 机械类的安全性－机电装置(第1部:一般要求事项)
JIS B 8433-1993: 产业用操作机械人－安全性等

※2) 劳动安全卫生法等

⚠警告

请系统的设计者或决定规格的人员来判断元件是否合适。

这里登载的产品，其使用条件多种多样。应由系统的设计者或决定规格的人员来决定是否适合该系统。必要时，还应做相应的分析试验决定。满足系统所期望的性能并保证安全是决定系统适合性的人员的责任。通常还应依据最新产品样本和资料，检查规格的全部内容，并考虑元件可能会出现的故障情况，来构成该系统。

②请有充分知识和经验的人员安装使用。

这里登载的产品一旦使用失误是危险的。
进行机械装置的组装、操作、维护等，应由有充分知识和经验的人员进行。

③直到确认安全之前，绝对不可以使用机械装置或拆除元件。

1. 在机械装置的检修和维护之前，必须确认被驱动物体已进行了防止落下处理和防止暴走处理等。
2. 在拆除元件时，应在确认上述安全措施后，切断能量源和该设备的电源等，确保系统安全的同时，参见使用元件的产品单独注意事项，并在理解后进行。
3. 再次启动机械装置的场合，要注意在确认进行了防止急速伸出处理后进行。

④在下述条件和环境下使用的场合，从安全考虑，请事前与本公司联系。

1. 用于已明确记载规格以外的条件及环境，以及在屋外或日光直射的场合使用。
2. 用于原子能、铁道、航空、宇宙机械、船舶、车辆、医疗机械、与饮料・食品接触的机械、燃烧装置、娱乐设备、紧急切断回路、冲压用离合器・制动回路、安全机械等的使用，以及与样本标准规格不相符用途的场合。
3. 预料对人和财产有较大影响，特别是安全方面有要求的使用。
4. 在互锁回路中使用的场合，请设置具有机械性故障保护功能等的多重联锁方式。另外，请定期进行检查，确认设备是否正常工作。

⚠注意

本公司产品，是面向制造业提供的。

此处刊登的产品，主要是面向以和平利用为目的的制造业提供的。
在制造业以外使用的场合，请与本公司协商，交换必要的规格书，并签约。
如有不明之处，请向本公司最近的营业点咨询。

保证及免责事项适合用途的条件

使用产品的时候，适用于以下的“保证及免责事项”、“适合用途的条件”。确认以下内容，在承诺的基础上使用本产品。

保证及免责事项

①关于本公司产品的保证期间是，从使用开始的1年以内，或者购买后的1.5年以内，以先到为准。※3)
另外，关于产品的耐久次数、行走距离、更换零件等有关规定，请向最近的营业所咨询。

②在保证期内，如明确由本公司责任造成的故障或损伤的场合，本公司提供代替品或必要的可换件。
另外，此处的保证是本公司产品单体的保证，由于本公司产品的故障引发的损害不在保证对象范围内。

③也可参见其他产品的单独保证以及免责事项，并在理解之后使用。

※3) 真空吸盘不适用于从使用开始的1年以内的保证期间。
真空吸盘为消耗件，产品保证期间为购买后1年。
但是，即使在保证期间内，由于使用真空吸盘而造成磨耗，或橡胶材质的劣化等场合，也不在产品保证的适用范围内。

适合用途的条件

向日本以外市场输出的场合，必须遵守日本经济产业省指定的法令(外汇及外国贸易法)、手续。

⚠注意

本公司产品不能作为法定的计量产品来使用。

本公司生产制造的产品，没有按照各国计量法进行过相关的型号认证试验，不属于此类计量计测仪器。
因此，本公司产品不能被使用于提供各国计量法所规定的证明手续的目的。

⚠安全注意事项	请仔细阅读《SMC产品使用注意事项》(M-C03-3)及使用说明书，在进行确认的基础上，正确使用本产品。

SMC(中国)有限公司
地址: 北京经济技术开发区兴盛街甲2号　邮编: 100176
电话: 010-67885566　传真: 010-67882335
http://www.smc.com.cn

SMC代理商