本製品は個別対応品のため納期および価格を当社営業に確認願います。

特定開発品情報 P.G. Point to Group information

耐クーラント用エアチャック

MHZJ2-32D-X6544

特長

- クーラント液環境下での耐久性向上
- フィンガ部にカラーでダストカバーを挟む構造により異物の侵入を防止
- ダストカバーをプレートで固定し異物侵入を防止

仕様

機種		MHZJ2-32D-X6544
把持力 (0.5MPa時)	外径	158N
	内径	193N
フィンガストローク		22mm
シリンダ内径		ø32
ダストカバー材質		・クロロプレンゴム ・フッ素ゴム ・シリコーンゴム
質量		830g

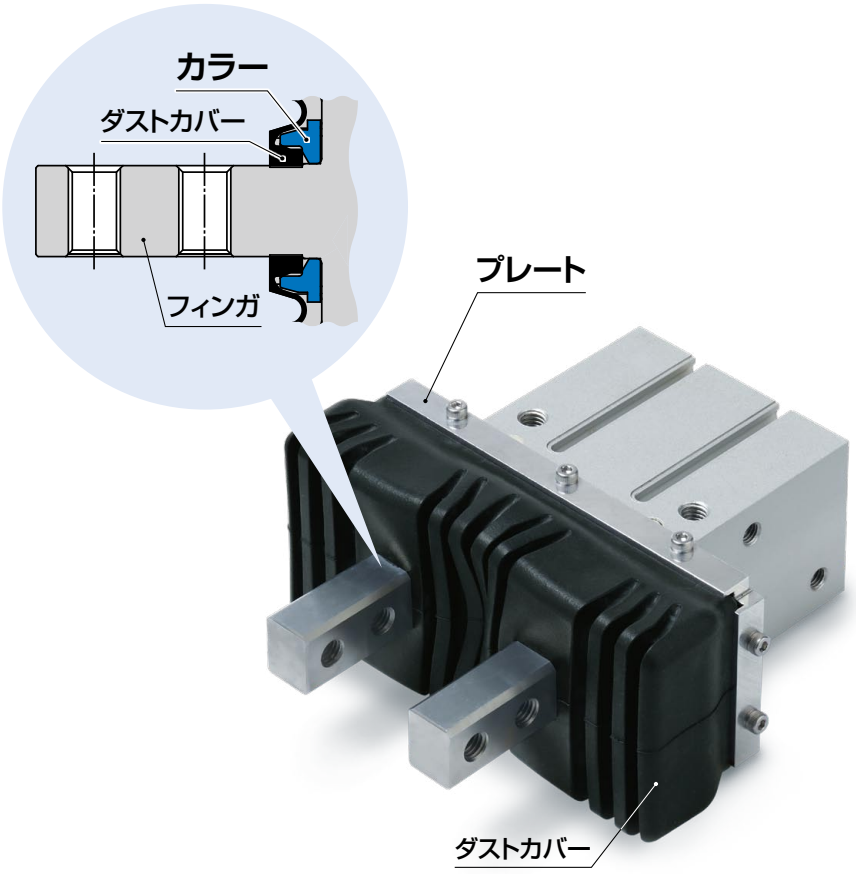

アプリケーション

型式表示方法

MHZJ2-32D F-M9BW -X6544

- F：ダストカバーオプション

無記号	クロロプレンゴム(CR)
F	フッ素ゴム(FKM)
S	シリコーンゴム(SI)

- M9BW：オートスイッチ（標準品と同一）
- 空欄：オートスイッチ追記号（標準品と同一）
- X6544：耐クーラント用エアチャック

⚠ 注意　製品を安全にご使用いただくために、使用前には必ず当社Best Pneumatics（総合カタログ）『安全上のご注意』の内容をよく読み、理解してからご使用ください。

SMC株式会社　本社／〒101-0021 東京都千代田区外神田4-14-1 秋葉原UDX 15F　http://www.smcworld.com
©2017 SMC Corporation All Rights Reserved
SP163X-013J
P: VT

外形寸法図

MHZJ2-32D□-X6544

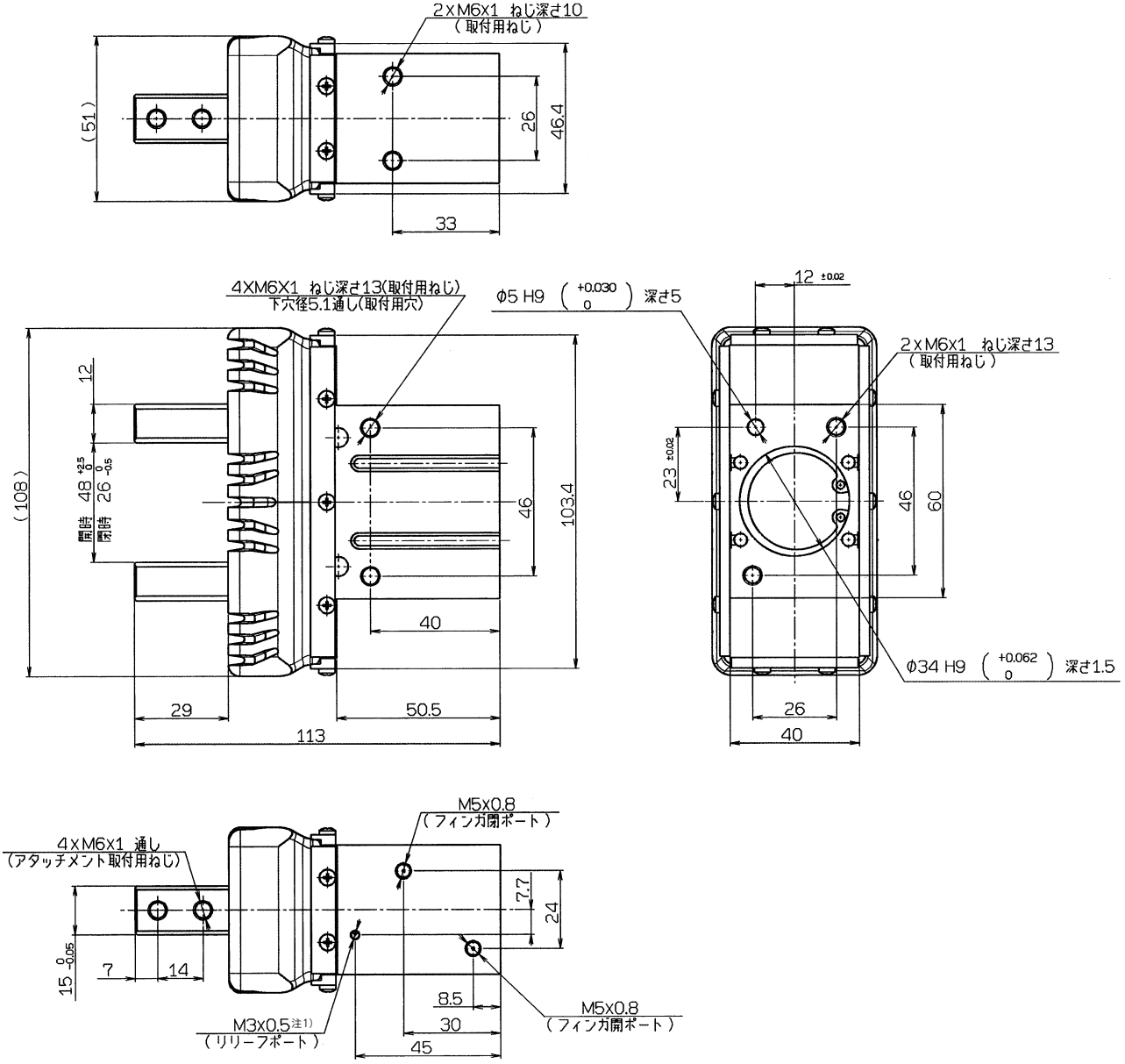

注1）ダストカバー内部は密閉構造であり、ダストカバー内部の圧力変動の防止や、エアチャックより漏れ出た微少なエアを逃がすリリーフポートを設けています。
異物、液体等が浸入しないようにリリーフポートに管継手を取付けて配管してください。（管継手はお客様でご用意願います。）